Разрешение	Обозначение	46-01-24-АР
284-25	**Наименование объекта строительства**	Многоквартирный многоэтажный дом с объектами обслуживания жилой застройки во встроенных помещениях№ 8 (по генплану) –VIII этап строительства

Изм.	Лист	Содержание изменения	Код	Примечание
1	2,21,27, 28	Добавлен узел по внутреннему углу наружных стен, изменение марки дверей, изменение толщины стяжки полов подвала, изменение границы ростверка в соответствие с КЖ	4	

Согласовано:

Н. контр.

Изм.внес	Чернова			ООО «Партнер»	Лист	Листов
Составил	Чернова				1	1
Проверил	Шереметьева					
Утв.						

Разрешение	Обозначение	46-01-24-АР
300-25	**Наименование объекта строительства**	Многоквартирный многоэтажный дом с объектами обслуживания жилой застройки во встроенных помещениях№ 8 (по генплану) –VIII этап строительства

Изм.	Лист	Содержание изменения	Код	Примечание
2	3	Приведение отметок площадок лестничных клеток в осях 12-14/Б-В и 1-3/Б-В в соответствие с отметками -КЖ, добавлены ограждения площадки, исключен утеплитель под площадками лестничных клеток, добавлена звукоизоляция в электрощитовой, добавлен проем в осях 7-8/А	4	
	4-6	Добавлен проем на всю высоту здания в осях 7-8/А	1	
	7, 9-13, 22-25	Изменение высоты парапета кровли, исключены контрфорсы, изменена разуклонка кровли, изменено решение по вентканалам на кровле (добавлена плита), изменена высота окон ОК-1, ОК-2, ОК-12, изменение количества и расположения корзин кондиционеров	1	
	14-17	Изменена толщина утепления потолка в тамбуре 3, изменена маркировка дверей и окон	1	
	18	Изменение цвета кашировки окон, введение новых марок окон	1	
	19	Изменение марок дверей, введены новые марки дверей и витражей	1	
	20	Изменение состава отделки тамбуров, коридоров, ЛХ, ЛК (изменение класса горючести на НГ)	4	
	21	Введена марка пола Е3	4	
	26	Добавлено примечание	1	
	27-31	Введен узел 2.1, корректировка узлов: 6,9,14,15,23,24-28,29,33,34, изменено расположение токоотвода	4	
	32-35	Добавлены узлы по крыльцам	1	
	36	На виды 27,28 добавлен воздуховод, добавлены виды 112, 113	1	

Согласовано:

Н. контр.

Изм.внес	Чернова			ООО «Партнер»	Лист	Листов
Составил	Чернова					
Проверил	Шереметьева				1	1
Утв.						

Разрешение	Обозначение	46-01-24-АР
388-25	**Наименование объекта строительства**	Многоквартирный многоэтажный дом с объектами обслуживания жилой застройки во встроенных помещениях№ 8 (по генплану) –VIII этап строительства

Изм.	Лист	Содержание изменения	Код	Примечание
3	7, 22-25	Изменение толщины ж/б плиты над форкамерой на кровле, корректировка маркировки ж/б плит покрытия вентканалов на кровле в соответствии с разделом -КЖ2.И, корректировка ссылки на раздел -КЖ2.И.	1	

Согласовано:

Н. контр.

Изм.внес	Дю			ООО «Партнер»	Лист	Листов
Составил	Дю				1	1
Проверил	Шереметьева					
Утв.						

Разрешение	Обозначение	46-01-24-АР
1-26	**Наименование объекта строительства**	Многоквартирный многоэтажный дом с объектами обслуживания жилой застройки во встроенных помещениях№ 8 (по генплану) –VIII этап строительства

Изм.	Лист	Содержание изменения	Код	Примечание
4	16,17,36, 37	Добавлены люки Л5, Л6 над пожарными шкафами, изменена высота размещения пожарных шкафов	1	

Согласовано:

Н. контр.

Изм.внес	Дю			ООО «Партнер»	Лист	Листов
Составил	Дю					
Проверил	Шереметьева				1	1
Утв.						

Разрешение	Обозначение	46-01-24-АР
25-26	**Наименование объекта строительства**	Многоквартирный многоэтажный дом с объектами обслуживания жилой застройки во встроенных помещениях№ 8 (по генплану) –VIII этап строительства

Изм.	Лист	Содержание изменения	Код	Примечание
5	7,20	Исключена кирпичная кладка и отделка кирпича в помещении венткамеры на кровле	1	

Согласовано:

Н. контр.

Изм.внес	Дю			ООО «Партнер»	Лист	Листов
Составил	Дю				1	1
Проверил	Шереметьева					
Утв.						

Разрешение	Обозначение	46-01-24-АР
57-26	**Наименование объекта строительства**	Многоквартирный многоэтажный дом с объектами обслуживания жилой застройки во встроенных помещениях№ 8 (по генплану) –VIII этап строительства

Изм.	Лист	Содержание изменения	Код	Примечание
6	1.2, 38	Добавлен лист со схемой расположения корзин под кондиционеры	1	

Согласовано:

Н. контр.

Изм.внес	Дю			ООО «Партнер»	Лист	Листов
Составил	Дю				1	1
Проверил	Шереметьева					
Утв.						

Разрешение	Обозначение	46-01-24-АР
62-26	**Наименование объекта строительства**	Многоквартирный многоэтажный дом с объектами обслуживания жилой застройки во встроенных помещениях№ 8 (по генплану) –VIII этап строительства

Изм.	Лист	Содержание изменения	Код	Примечание
7	2	Перенос помещения насосной пожаротушения и насосной повысительной в помещение ИТП. Перенос помещения ИТП в помещение насосной	1	
	3, 14, 20	Добавлено утепление в электрощитовой, из ведомости отделки исключена отделка электрощитовой по ж/б панелям	4	
	4	Сдвинута кирпичная перегородка в связи с изменением отверстия в перекрытии	4	
	15,16,17	Подписано помещение гардеробной в квартире в осях А-Б/11-13	4	

Согласовано:

Н. контр.

Изм.внес	Леонтьева			ООО «Партнёр»	Лист	Листов
Составил	Леонтьева				1	1
ГАП	Шереметьева					
Утв.						

Разрешение	Обозначение	46-01-24-АР
91-26	**Наименование объекта строительства**	Многоквартирный многоэтажный дом с объектами обслуживания жилой застройки во встроенных помещениях№ 8 (по генплану) –VIII этап строительства

Изм.	Лист	Содержание изменения	Код	Примечание
8	3,14	Добавление обозначения подъемника для МГН	4	
	3,32	Добавление сечения по вент.шахте	4	
	30	Корректировка узла 18	4	

Согласовано:

Н. контр.

Изм.внес	Леонтьева			ООО «Партнёр»	Лист	Листов
Составил	Леонтьева				1	1
ГАП	Шереметьева					
Утв.						

Ведомость основных комплектов рабочих чертежей

Обозначение	Наименование	Примечание
46-01-24-ГП	Генеральный план	
46-01-24-АР	Архитектурные решения	
46-01-24-КЖ	Конструкции железобетонные	
46-01-24-ЭС	Система электроснабжения	
46-01-24-ОВ	Отопление и вентиляция	
46-01-24-ВК	Водопровод и канализация	
46-01-24-СС	Системы связи	
46-01-24-Авт	Автоматизация комплексная	
46-01-24-ПС	Пожарная сигнализация	

Ведомость ссылочных и прилагаемых документов

Обозначение	Наименование	Примечание
ГОСТ 30971-2012	Швы монтажные узлов примыканий оконных блоков к стеновым...	
ГОСТ 530-2012	Кирпич и камень керамические	
ГОСТ 23166-2021	Блоки оконные. Общие технические условия	
ГОСТ 15588-2014	Плиты пенополистирольные. Технические условия	
серия 1.038.1-1	Перемычки железобетонные для зданий с кирпичными стенами	
СП 293.1325800.2017	Системы фасадные теплоизоляционные композиционные с...	
ГОСТ Р 56707-2015	Системы фасадные теплоизоляционные композиционные с...	
М8.10/2007	Комплектные системы Кнауф. Внутренние стены из гипсовых пазогребневых плит...	
СТО 58239148-001-2006	Системы наружной теплоизоляции стен зданий с отделочным...	
СП 71.13330.2017	Изоляционные и отделочные покрытия	
СП 17.13330.2017	Кровли	
СТО20994511-001-2009	Дюбели тарельчатые строительные стеновые забивные...	
ГОСТ 25772-2021	Ограждения лестниц, балконов и крыш стальные	
ГОСТ 31173-2016	Блоки дверные стальные. Технические условия	
ГОСТ 23747-2015	Блоки дверные из алюминиевых сплавов. Технические условия	

Ведомость спецификаций

Лист	Наименование	Примечание
8	Спецификация элементов перемычек	
18	Спецификация элементов заполнения оконных проемов	
19	Спецификация элементов заполнения дверных проемов, спецификация витражей	

Согласовано

Взам. инв. №

Подп. и дата

Инв. № подл.

Ведомость рабочих чертежей основного комплекта

Лист	Наименование	Примечание
1.1	Общие данные	
1.2	Общие данные	
1.3	Общие данные	
2	План подвала	
3	Кладочный план 1-го этажа	
4	Кладочный план 2-го этажа	
5	Кладочный план 3-16 этажа	
6	Кладочный план 17-го этажа	
7	План кровли	
8	Ведомость перемычек	
9	Разрез 1-1	
10	Разрез 2-2	
11	Фасад 1-14. Ведомость отделки	
12	Фасад 14-1	
13	Фасад А-Г, фасад Г-А	
14	Отделочный план 1-го этажа	
15	Отделочный план 2-го этажа	
16	Отделочный план 3-16 этажа	
17	Отделочный план 17-го этажа	
18	Схема заполнения оконных проемов. Спецификация элементов заполнения оконных проемов	
19	Схемы заполнения дверных проемов и элементов остекления витражей. Спецификации элементов.	
20	Ведомость отделки помещений	
21	Экспликация полов	
22	Развертки каналов РК1-РК3	
23	Развертки каналов РК4-РК7	
24	Развертки каналов РК8-РК10	
25	Развертки каналов РК11-РК13	
26	Узлы устройства вентканалов	

Ведомость рабочих чертежей основного комплекта

Лист	Наименование	Примечание
27	Узлы 1-3	
28	Сечение а-а	
29	Узлы 4-11	
30	Узлы 12-22	
31	Узлы 23-33	
32	Крыльцо 1	
33	Крыльцо 2	
34	Крыльцо 3, крыльцо 5	
35	Крыльцо 4	
36	Схема устройства ниш для прокладки коммуникаций 1 этажа, 2 этажа	
37	Схема устройства ниш для прокладки коммуникаций 3-16 этажа, 17 этажа	
38	Схемы расположения корзин под кондиционеры. Узлы и сечения	

Согласовано

Взам. инв. №

Подп. и дата

Инв. № подл.

Объемно-планировочные показатели

Наименование	Ед.изм.	Всего на дом
Площадь застройки	$м^2$	744,52
Количество жилых этажей дома	эт.	17
Этажность здания (количество надземных этажей)	эт.	17
Количество этажей (в т.ч. подвал)	эт.	18
Высота здания (пожарно-техническая СП1.13130.2022 п.3.1)	м	50,65
Общая высота здания (от ур.з. до наивысшей точки)	м	58,92
Строительный объем общий	$м^3$	37680,52
в т.ч. подземный	$м^3$	1665,14
в т.ч. надземный	$м^3$	36015,38
Общая площадь объекта	$м^2$	11583,66
Площадь террас, лоджий, балконов	$м^2$	-
Общая площадь квартир	$м^2$	8149,33
в т.ч. - 1-комнатных	$м^2$	4250,97
в т.ч. - 2-комнатных	$м^2$	2704,90
в т.ч. - 3-комнатных	$м^2$	1193,46
Жилая площадь квартир	$м^2$	3427,96
Количество квартир	шт.	167
в т.ч. - 1-комнатных	шт.	102
в т.ч. - 2-комнатных	шт.	49
в т.ч. - 3-комнатных	шт.	16
Общая площадь нежилых помещений	$м^2$	2414,86
в т.ч. площадь нежилых помещений (в т.ч. подвал)	$м^2$	643,36
в т.ч. площадь мест общего пользования	$м^2$	1665,03
в т.ч. помещения обслуживания жилой застройки	$м^2$	106,47
Количество жильцов	чел.	272
Площадь помещений (сумма всех жилых и нежилых)	$м^2$	10570,49
Количество нежилых помещений	шт.	5
в т.ч. количество мест общего пользования	шт.	1
в т.ч. количество помещений обслуживания жилой застройки	шт.	2
в т.ч. количество технических помещений	шт.	2
Количество человек в помещениях обслуживания жилой застройки	чел.	18

1. Общие указания

1.1. Основанием для разработки рабочей документации «Многоквартирные многоэтажные дома по ул. Титова в Ленинском районе г. Новосибирска с объектами обслуживания жилой застройки во встроенных помещениях. Многоквартирный многоэтажный дом с объектами обслуживания жилой застройки во встроенных помещениях № 8 (по генплану) -VIII этап строительства» является задание на проектирование выполнение рабочей документации, утвержденное Заказчиком ООО «Альянс. Специализированный застройщик».

1.2. Рабочая документация соответствует заданию на проектирование, выданным техническим условиям, требованиям действующих технических регламентов, стандартов, сводов правил, других документов, содержащих установленные требования.

1.3. Перечень нормативных документов, на основании которых разработана документация:
- СП 54.13330.2022 "Здания жилые многоквартирные";
- СП 31-107-2004 "Архитектурно-планировочные решения многоквартирных жилых зданий";
- СП 59.13330.2020 "Доступность зданий и сооружений для маломобильных групп населения";
- СП 42.13330.2016 "Градостроительство. Планировка и застройка городских и сельских поселений";
- №123-ФЗ Федеральный закон с изм. на 17.07.2022 "Технический регламент о требованиях пожарной безопасности";
- СП 1.13130.2020, изм.1 "Системы противопожарной защиты. Эвакуационные пути и выходы";
- СП 2.13130.2020, изм.1 "Системы противопожарной защиты. Обеспечение огнестойкости объектов защиты";
- СП 4.13130.2013 "Системы противопожарной защиты. Ограничение распространения пожара на объектах защиты. Требования к объемно-планировочным и конструктивным решениям";
- СанПиН 2.2.1/2.1.1.1076-01 с изм. на 10.04.2017 "Гигиенические требования к инсоляции и солнцезащите помещений жилых и общественных зданий и территорий";
- СП 52.13330.2016 "Естественное и искусственное освещение";
- СП 15.13330.2020, изм. 1,2 "Каменные и армокаменные конструкции";
- СП 50.13330.2024 "Тепловая защита зданий";
- СП 29.13330.2011 "Полы";
- СП 17.13330.2017 "Кровли".

1.4. Климатические условия строительства по ГОСТ 16350 - 80:
- климатический район строительства.....IВ
- средняя температура наружного воздуха наиболее холодной пятидневки..... -37° С
- вес снегового покрова для IV района..... 2,4 кПа
- скоростной напор ветра для III района.....0,38 кПа
- сейсмичность..... 6 баллов
- степень огнестойкости здания.....II
- класс ответственности здания.....II
-класс здания по функциональной пожарной опасности....Ф1.3 - многоквартирные жилые дома;
- класс здания по конструктивной пожарной опасности.....С0

Согласовано

Взам. инв. №

Подп. и дата

Инв. № подл.

Изм.	Кол.уч.	Лист	№док.	Подп.	Дата

46-01-24-АР

Лист 1.3

Формат А3А

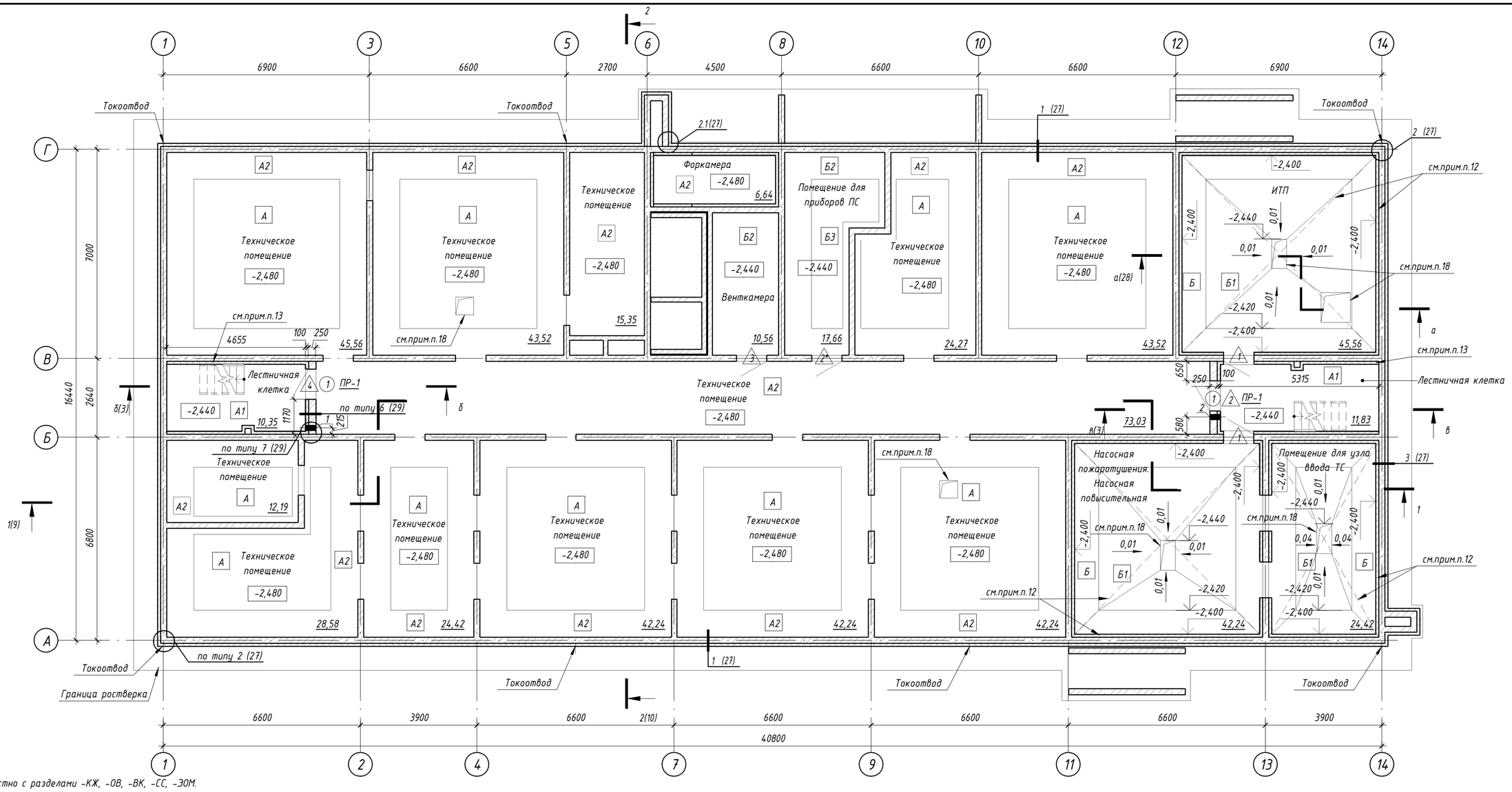

Примечание:

1. Абсолютная отметка 104,95.
2. Общие указания см. л.1.
3. Данный лист смотреть совместно с разделами -КЖ, -ОВ, -ВК, -СС, -ЭОМ.
4. Монолитные стены выполнять в соответствии с разделом -КЖ.
5. Кладку перегородок подвала выполнять из кирпича Кр-р-по 250х120х65 1НФ/100/2.0/25/ГОСТ 530-2012 на растворе М100, армировать сеткой (ГОСТ 23279-2012) из Ф4Вр-I, ячейкой 50х50, через 5 рядов; раскреплять к плите перекрытия по типу узла 6(28) и стеновой панели по типу узла 7(28).
6. После прокладки коммуникаций отверстия в наружных и внутренних стенах заделать бетоном марки В15 на мелком заполнителе. При пропуске труб установка гильз с герметизирующими прокладками из негорючих материалов обязательна.
7. Отверстия и проёмы в плитах перекрытий, стеновых панелях и монолитных стенах см. -КЖ.
8. Привязки отверстий даны до оси отверстия. Над отверстиями в кирпичных перегородках шириной до 600мм прокладывать арматуру 8-А-III ГОСТ 5781-82, заводя за грань отверстия на 150мм с обеих сторон, по 2шт. на каждые 120мм кладки.
9. Ведомость отделки см. л.20.
10. Экспликацию полов см. л.21.
11. Заполнение и спецификацию оконных и дверных проемов, а также витражей см. л.18, 19.
12. Для потолков применять комплексную звукоизоляционную систему (типа Кнауф или аналоги) на виброподвесах: минераловатная звукоизоляция (типа Кнауф или аналоги), толщиной 100мм; зашивка листовым материалом (типа Кнауф-аквапанель (ГВЛ) или аналог) в 2 слоя, с применением уплотнительной ленты по периметру помещения. Для звукоизоляции стен применять комплексную звукоизоляционную систему (типа Кнауф или аналоги): минераловатная звукоизоляция (типа Кнауф или аналоги), толщиной 100мм; зашивка листовым материалом по каркасу из оцинкованной стали (типа Кнауф-аквапанель (ГВЛ) или аналог) в 2 слоя, с применением уплотнительной ленты по периметру помещения.
13. Для утепления стен и потолков лестничной клетки подвала применять гидрофобизированные жесткие минераловатные плиты (λ≤0,042Вт/м°С) толщиной 100мм для стен и 150мм для потолка, с последующей отделкой, согласно ведомости отделки на листе 20. Прочность при растяжении перпендикулярно лицевым поверхностям не менее 15кПа, прочность на сжатие при 10% деформации не менее 30кПа. Утеплитель крепить на клеевой состав с последующим механически креплением стеклопластиковыми дюбелями ДС-2 («Бийский завод стеклопластиков» (длину и количество дюбелей принять согласно технической документации завода-производителя) не менее 5шт на 1м². Краевое расстояние для ж/б конструкций и кирпича должно быть не менее 50 и 80мм соответственно. Крепление утеплителя производить в 1-2 слоя. Каждую плиту крепить вплотную к предыдущей, ширина зазора между плитами не более 2мм.
14. Утеплитель - экструдированный пенополистирол (типа"Пеноплэкс фундамент", Технониколь CARBON PROF или аналоги), толщиной 100мм. Крепить полиуретановым клеем "Пеноплекс FASTFIX" или клеем на битумной или битумно-полимерной основе (Bitumast "ХимТоргПроект", БНК-90/30 и проч.). Утеплитель крепить в 2 слоя, с разбежкой стыков плит не менее 150мм, или использовать плиты с фаской. Каждую плиту крепить в плотную к предыдущей с последующей проклейкой швов (стыков) герметизирующей лентой (типа "Герлен", "GROVER" и прочее), шириной 100мм. Во внутренних и наружных углах здания выполнить дополнительный слой утеплителя на длину 600-1000мм. Работу вести согласно общим рекомендациям и техническим решениям предприятия-изготовителя;
15. Для конструкций, соприкасающихся с грунтом, выполнить оклеечную гидроизоляцию Техноэласт ЭПП ТУ 5774-001-17925162-99 в 2 слоя. Перед производством работ по нанесению гидроизоляции завершить все работы на изолируемых конструкциях (прокладку коммуникаций и проч.), подготовить бетонную поверхность, выполнить переходные бортики из цементно-песчаного раствора М150. Работу вести согласно техническим решениям предприятия-изготовителя, согласно узлам на листе 27 и согласно производству работ по устройству гидроизоляции.
16. Все несущие стальные элементы подлежат конструктивной огнезащите, см. -КЖ;
17. Выпуски токоотвода соединить с контуром заземления согласно узлу 2(27). Работы по монтажу токоотвода вести до утепления стен подвала;
18. Прямки закрыть съемной решеткой, см. -КЖ

Условные обозначения

Стены наружные ниже ур. земли:

- Утеплитель типа "Пеноплэкс Фундамент" ТУ 5767-006-54349294-2014, см.прим.п.14 - 100мм;
- Оклеечная гидроизоляция "Техноэласт ЭПП" ТУ5774-003-00287852-99 в два слоя, см.прим.п.15;
- Монолитная железобетонная стена - 200мм.

Стены внутренние:

- Монолитная железобетонная стена - 200мм.
- Кирпич Кр-р-по 250х120х65/1НФ/100/2,0/25/ГОСТ530-2012 на растворе М100, армированный оцинкованной сеткой (ГОСТ 23279-2012) из Ф4Вр-I, ячейкой 50х50, через 5 рядов - 250мм.

- 1 - Марка двери
- 28 - Марка проема
- А - Марка пола
- ПР-1 - Марка перемычки

Ведомость отверстий подвала

Поз.	Размеры, мм	Отметка низа от уровня пола	Раздел	Кол-во	Прим.
1	200х200(h)	+1,855	ВК	1	
2	200х200(h)	+1,673	ВК	1	

Ведомость проемов

Поз.	Размер проема от ур.ч.п.	Примечание
1	1010 х 2160 (h)	Дверной проем

Изм.	Кол.уч.	Лист	№док.	Подп.	Дата
7	-	Зам.	62-26		05.26
1	-	Зам.	284-25		09.25
Разработал		Чернова			
Проверил		Шереметьева			
ГАП		Шереметьева			
Н.Контроль		Карпова			

46-01-24-АР

Многоквартирные многоэтажные дома по ул. Титова в Ленинском районе г. Новосибирска с объектами обслуживания жилой застройки во встроенных помещениях

Многоквартирный многоэтажный дом с объектами обслуживания жилой застройки во встроенных помещениях№ 8 (по генплану) -VIII этап строительства

Стадия	Лист	Листов
Р	2	

План подвала

ООО"Партнер"

Согласовано

Взам. инв. №

Подп. и дата

Инв. № подл.

Формат А2А

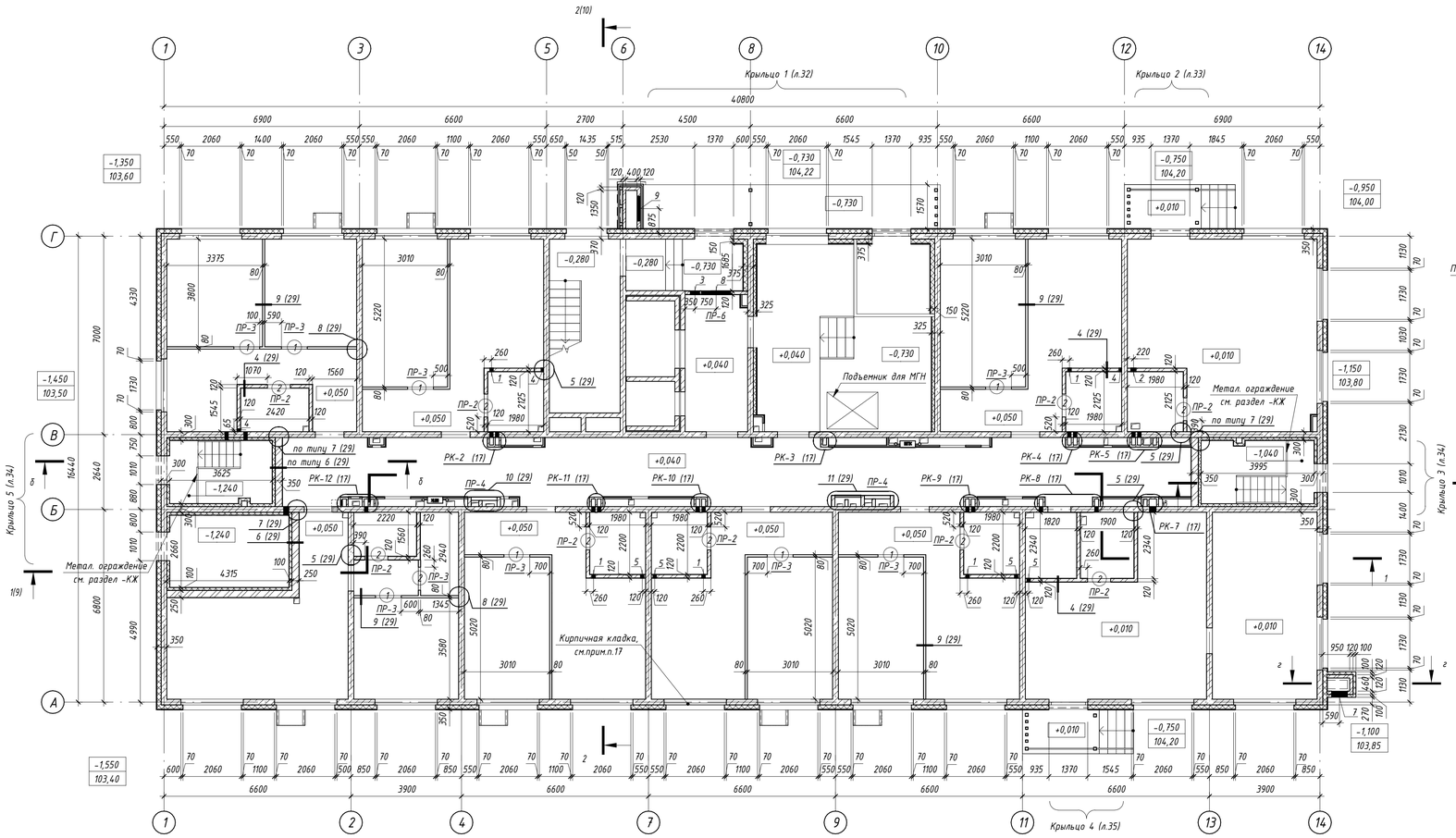

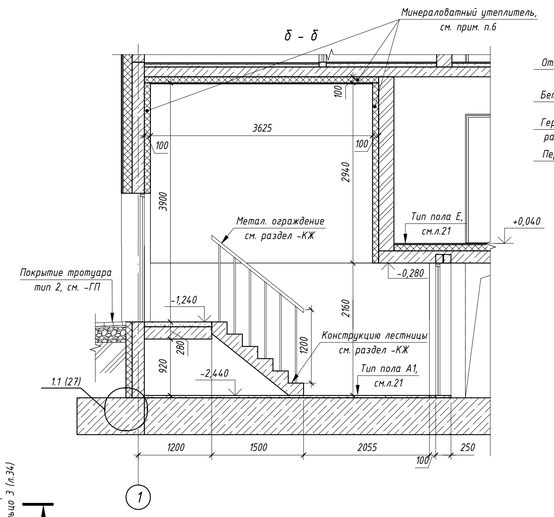

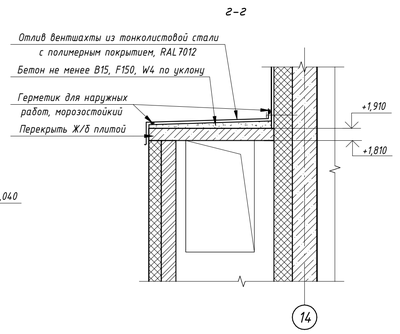

Примечание:

1. Относительная отметка 0,000 соответствует абсолютной отметке 104,95.
2. Данный лист смотреть совместно с л.1, разделами -КЖ, -ОВ, -ВК, -СС, -ЭОМ.
3. Кладку перегородок выполнять из кирпича Кр-р-по 250х120х65 1НФ/100/2.0/25/ГОСТ 530-2012 на растворе М100, армировать сеткой (ГОСТ 23279-2012) из Ф4Вр-I, ячейкой 50х50, через 5 рядов; раскреплять к плите перекрытия и стеновой панели по узлам 6-16(31).
4. Для утепления стен с тонкослойной штукатуркой применять гидрофобизированные жесткие минераловатные плиты для фасадных систем с тонкослойной штукатуркой (λ≤0,042Вт/м°С). Прочность при растяжении перпендикулярно лицевым поверхностям не менее 15кПа, прочность на сжатие при 10% деформации не менее 30кПа. Утеплитель крепить стеклопластиковыми дюбелями ДС-2 («Бийский завод стеклопластиков» (длину и количество дюбелей принять согласно технической документации завода-производителя). Краевое расстояние для ж/б конструкций и кирпича должно быть не менее 50мм. Дополнительно утеплитель крепить на клей (площадь адгезионного контакта клеевого состава с основанием должна составлять не менее 40% поверхности). По периметру оконных и дверных проемов, а также по углам здания устанавливаются дополнительные связи, с шагом 200х150мм. Крепление утеплителя производить в один слой. Каждую плиту крепить вплотную к предыдущей, ширина зазора между плитами не более 2мм.
5. Применять сертифицированную систему штукатурных фасадов с наружным штукатурным слоем, отвечающую требованиям СП 293.1325800.2017 " Системы фасадные теплоизоляционные композитные с наружными штукатурными слоями" и ГОСТ Р 56707-2015 "Системы фасадные теплоизоляционные композитные с наружными штукатурными слоями. Общие технические условия" типа "Ceresit WM" СТО 58239148-001-2006. Армированный защитный штукатурный слой выполняется согласно выбранной фасадной теплоизоляционной системе. Усиленный армированный защитный штукатурный слой выполняется с устройством двух слоев стеклосетки и дополнительным креплением фасадными дюбелями, см. "Ceresit WM" СТО 58239148-001-2006. Систему штукатурных фасадов и выбор материала согласовать со службой заказчика и авторским надзором.
6. Для утепления стен и потолков применять гидрофобизированные жесткие минераловатные плиты (λ≤0,042Вт/м°С) толщиной 100(150)мм, с последующей отделкой, согласно ведомости отделки на листе 20. Прочность при растяжении перпендикулярно лицевым поверхностям не менее 15кПа, прочность на сжатие при 10% деформации не менее 30кПа. Утеплитель крепить на клеевой состав с последующим механически креплением стеклопластиковыми дюбелями ДС-2 («Бийский завод стеклопластиков» (длину и количество дюбелей принять согласно технической документации завода-производителя) не менее 5шт на $1м^2$. Краевое расстояние для ж/б конструкций и кирпича должно быть не менее 50 и 80мм соответственно. Крепление утеплителя производить в 1-2 слоя. Каждую плиту крепить вплотную к предыдущей, ширина зазора между плитами не более 2мм.
7. Перегородки из гипсовой пазогребневой плиты выполнять <u>только!</u> из полнотелых плит с эластичным примыканием к стенам по чертежам фирмы КНАУФ (М8.10/2007 "Внутренние стены из гипсовых пазогребневых плит для жилых, общественных и производственных зданий") ТУ 5742-007-16415648-98 с эластичным примыканием к потолку и полу по чертежам.
8. Ведомость перемычек, спецификацию элементов перемычек см. л.8.
9. Размеры и привязки железобетонных конструкций, а также отверстия в ж/б конструкциях см. раздел -КЖ.
10. Привязки отверстий даны до оси отверстия. Над отверстиями 250...500мм выполнить рядовые перемычки из отборного целого кирпича на цементно-песчаном растворе М100 с прокладкой стержней арматуры Ф12АIII по 2шт. на каждые 120мм кладки. Стержни должны задельваться в стены 250мм.
11. После прокладки коммуникаций отверстия в наружных и внутренних стенах заделать бетоном марки В15 на мелком заполнителе. При пропуске труб установка гильз с герметизирующими прокладками из негорючих материалов обязательна.
12. Систему шахты дымоудаления возводить по чертежам -КЖ и -ОВ, короба монтировать до монтажа шахт из штучных материалов.
13. Конструкцию и привязки вентканалов, см. л. 22-25.
14. Лифты см. раздел -КЖ
15. Стальные кладочные сетки, выпуски арматуры и закладные детали наружных стен, кирпичных ограждений лоджий, входных тамбуров, влажных помещений и вентканалов обработать антикоррозийным составом ЦИНАКОЛ ТУ 2313-015-50316079-2004 по инструкции изготовителя.
16. Отверстия для прохода коммуникаций вентканалов в кирпичной кладке выполнять по высоте и привязке в плане соосно с отверстиями в ж/б стене.
17. В осях 7-8/А да установки оконного блока выполнить кирпичную кладку из кирпича Кр-р-по 250х120х65/1НФ/100/2,0/25/ГОСТ530-2012 на растворе М100 (см. прим. п.3) толщиной 200мм (кирпич подрезать по месту) высотой 850мм. Часть стены со стороны квартиры заштукатурить согласно ведомости отделки на л.20.

Условные обозначения

Стены наружные выше ур. земли:

- Фасадная декоративная тонкослойная штукатурка, см. прим. п.5, см. совместно с л.11-13;
- Гидрофобизированные минераловатные плиты повышенной жесткости для фасадных систем с тонкослойной штукатуркой (γ_s=120кг/$м^3$, λ≤0,042Вт/м°С), см. прим. п.4 - 150 мм;
- Ж/б стеновая панель - 200мм

Стены внутренние:

- Утеплитель из минераловатной плиты ППЖ-200, см. прим. п.6 - 100 мм;
- Ж/б стеновая панель - 200мм.

- Утеплитель из минераловатной плиты ППЖ-200, см. прим. п.6 - 100 мм;
- Кирпич Кр-р-по 250х120х65/1НФ/100/2,0/25/ГОСТ530-2012 на растворе М100, армированный оцинкованной сеткой (ГОСТ 23279-2012) из Ф4Вр-I, ячейкой 50х50, через 5 рядов, см. прим. п.3 - 250мм.

- Листовой материал (класс горючести НГ) типа Аквапанель Кнауф, Кнауф Файербард в 2 слоя на метал. каркасе - 25мм;
- Утеплитель из минераловатной плиты ППЖ-200, см. прим. п.6 - 100 (150) мм;
- Ж/б стеновая панель - 200мм.

- Кирпич Кр-р-по 250х120х65/1НФ/100/2,0/25/ГОСТ530-2012 на растворе М100, армированный оцинкованной сеткой (ГОСТ 23279-2012) из Ф4Вр-I, ячейкой 50х50, через 5 рядов, см. прим. п.3 - 250мм.

- Кирпич Кр-р-по 250х120х65/1НФ/100/2,0/25/ГОСТ530-2012 на растворе М100, армированный оцинкованной сеткой (ГОСТ 23279-2012) из Ф4Вр-I, ячейкой 50х50, через 5 рядов, см. прим. п.3 - 120мм.

- Ж/б стеновая панель - 200мм.

- Гипсоплиты полнотелые с эласт. примыканием (индекс изоляции не ниже 43дБ), см. прим. п.7 - 80мм.

(28) - Марка проема

<u>ПР-1</u> - Марка перемычки

РК-1 - Марка развертки вентканала

Ведомость проемов

Поз.	Размер проема
1	910 х 2070 (h)
2	810 х 2070 (h)

Ведомость отверстий 1 этажа

Поз.	Размеры, мм	Отметка низа от ур.ч.п.	Раздел	Кол-во	Прим.
1	140х270(h)	+2,330	ОВ	5	
2	200х300(h)	+2,300	ОВ	1	
3	350х400(h)	+2,085	ОВ	1	
4	100х150(h)	+0,050	ВК	3	
5	140х100(h)	+0,130	ВК	4	
7	560х910(h)	+0,900	ОВ	1	
8	1050х600(h)	+1,970	ОВ	1	
9	900х500(h)	+1,270	ОВ	1	

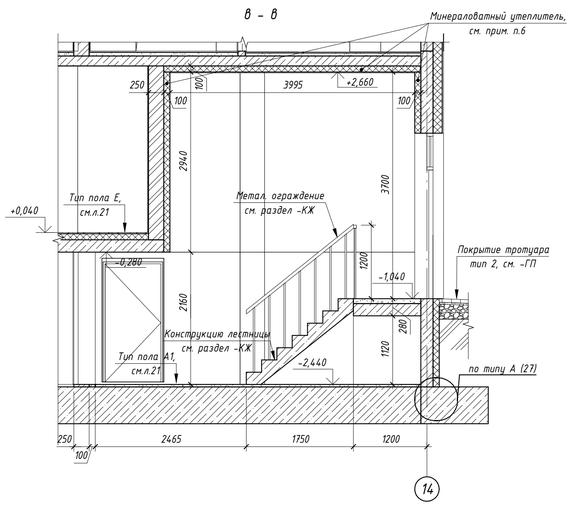

8	-	Зам.	91-26		07.26	46-01-24-АР
7	-	Зам.	62-26		05.26	Многоквартирные многоэтажные дома по ул. Титова в Ленинском районе г. Новосибирска с объектами обслуживания жилой застройки во встроенных помещениях
2	-	Зам.	300-25		10.25	
Изм.	Кол.уч.	Лист	№док.	Подп.	Дата	
Разработал		Чернова				Многоквартирный многоэтажный дом с объектами обслуживания жилой застройки во встроенных помещениях№ 8 (по генплану) -VIII этап строительства — Стадия: Р; Лист: 3; Листов:
Проверил		Шереметьева				
ГАП		Шереметьева				
Н.Контроль		Карпова				Кладочный план 1-го этажа — ООО"Партнер"

Согласовано

Взам. инв. №

Подп. и дата

Инв. № подл.

Формат А1А

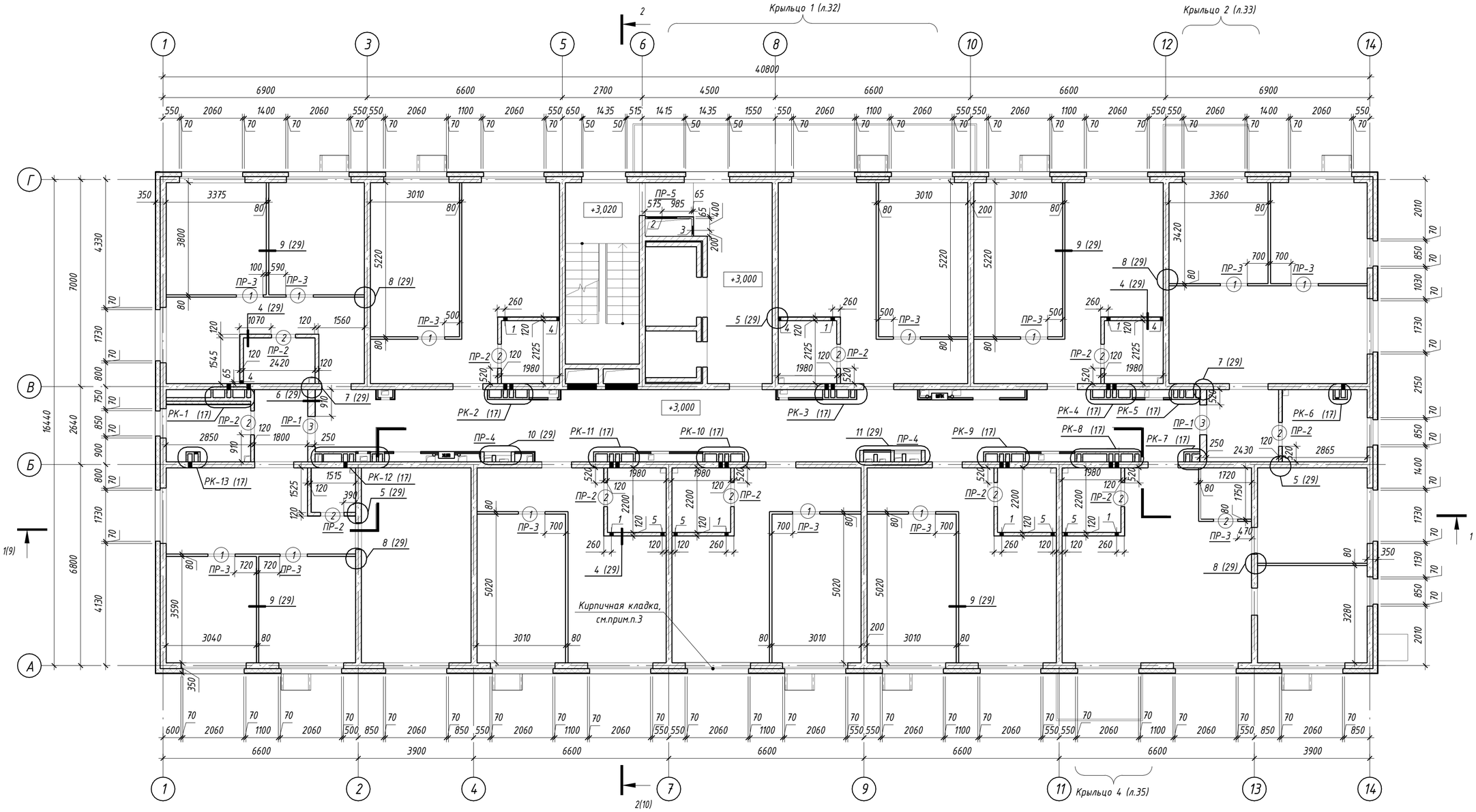

Условные обозначения

Стены наружные выше ур. земли:

- Фасадная декоративная тонкослойная штукатурка, см.прим.п.5(3), см. совместно с л.11-13;
- Гидрофобизированные минераловатные плиты повышенной жесткости для фасадных систем с тонкослойной штукатуркой ($\gamma \geq 120$кг/м^3, $\lambda \leq 0{,}042$Вт/м°С) - 150 мм;
- Ж/б стеновая панель -200мм.

Стены внутренние:

- Кирпич Кр-р-по 250х120х65/1НФ/100/2,0/25/ГОСТ530-2012 на растворе М100, армированный оцинкованной сеткой (ГОСТ 23279-2012) из Ф4Вр-I, ячейкой 50х50, через 5 рядов, см.прим.п.3(3) - 250мм.
- Кирпич Кр-р-по 250х120х65/1НФ/100/2,0/25/ГОСТ530-2012 на растворе М100, армированный оцинкованной сеткой (ГОСТ 23279-2012) из Ф4Вр-I, ячейкой 50х50, через 5 рядов, см.прим.п.3(3) - 120мм.
- Кирпич Кр-р-по 250х120х65/1НФ/100/2,0/25/ГОСТ530-2012 на растворе М100, армированный оцинкованной сеткой (ГОСТ 23279-2012) из Ф4Вр-I, ячейкой 50х50, через 5 рядов, см.прим.3(3) - 65мм.
- Ж/б стеновая панель - 200мм.
- Гипсоплиты полнотелые с эласт. примыканием (индекс изоляции не ниже 43дБ), см. прим. л.3, п.7 - 80мм.

(28) - Марка проема

ПР-1 - Марка перемычки

РК-1 - Марка развертки вентканала

Ведомость отверстий 2 этажа

Поз.	Размеры, мм	Отметка низа от уровня пола	Раздел	Кол-во	Прим.
1	140х270(h)	+2,330	ОВ	7	
2	1000х550(h)	+1,945	ОВ	1	
3	300х350(h)	+2,145	ОВ	1	
4	100х150(h)	+0,000	ВК	4	
5	140х100(h)	+0,080	ВК	4	

Ведомость проемов

Поз.	Размер проема
1	910 х 2070 (h)
2	810 х 2070 (h)
3	1010 х 2100 (h)

Примечания:

1. Общие примечания см.л.3
2. Кладку перегородок выполнять из кирпича Кр-р-по 250х120х65 1НФ/100/2.0/25/ГОСТ 530-2012 на растворе М100, армировать сеткой (ГОСТ 23279-2012) из Ф4Вр-I, ячейкой 50х50, через 5 рядов; раскреплять к плите перекрытия и стеновой панели по узлам 6-16(31).
3. В осях 7-8/А до установки оконного блока выполнить кирпичную кладку из кирпича Кр-р-по 250х120х65/1НФ/100/2,0/25/ГОСТ530-2012 на растворе М100 (см. прим. п.2) толщиной 200мм (кирпич подрезать по месту) высотой 500мм. Часть стены со стороны квартиры заштукатурить согласно ведомости отделки на л.20.

Изм.	Кол.уч.	Лист	№док.	Подп.	Дата
7	-	Зам.	62-26		05.26
2	-	Зам.	300-25		10.25

46-01-24-АР

Многоквартирные многоэтажные дома по ул. Титова в Ленинском районе г. Новосибирска с объектами обслуживания жилой застройки во встроенных помещениях

Выполнил	Чернова	
Проверил	Шереметьева	
ГАП	Шереметьева	
Н.Контроль	Карпова	

Многоквартирный многоэтажный дом с объектами обслуживания жилой застройки во встроенных помещениях№ 8 (по генплану) -VIII этап строительства

Стадия	Лист	Листов
Р	4	

Кладочный план 2-го этажа

ООО"Партнер"

Согласовано

Взам. инв. №

Подп. и дата

Инв. № подл.

Формат А2А

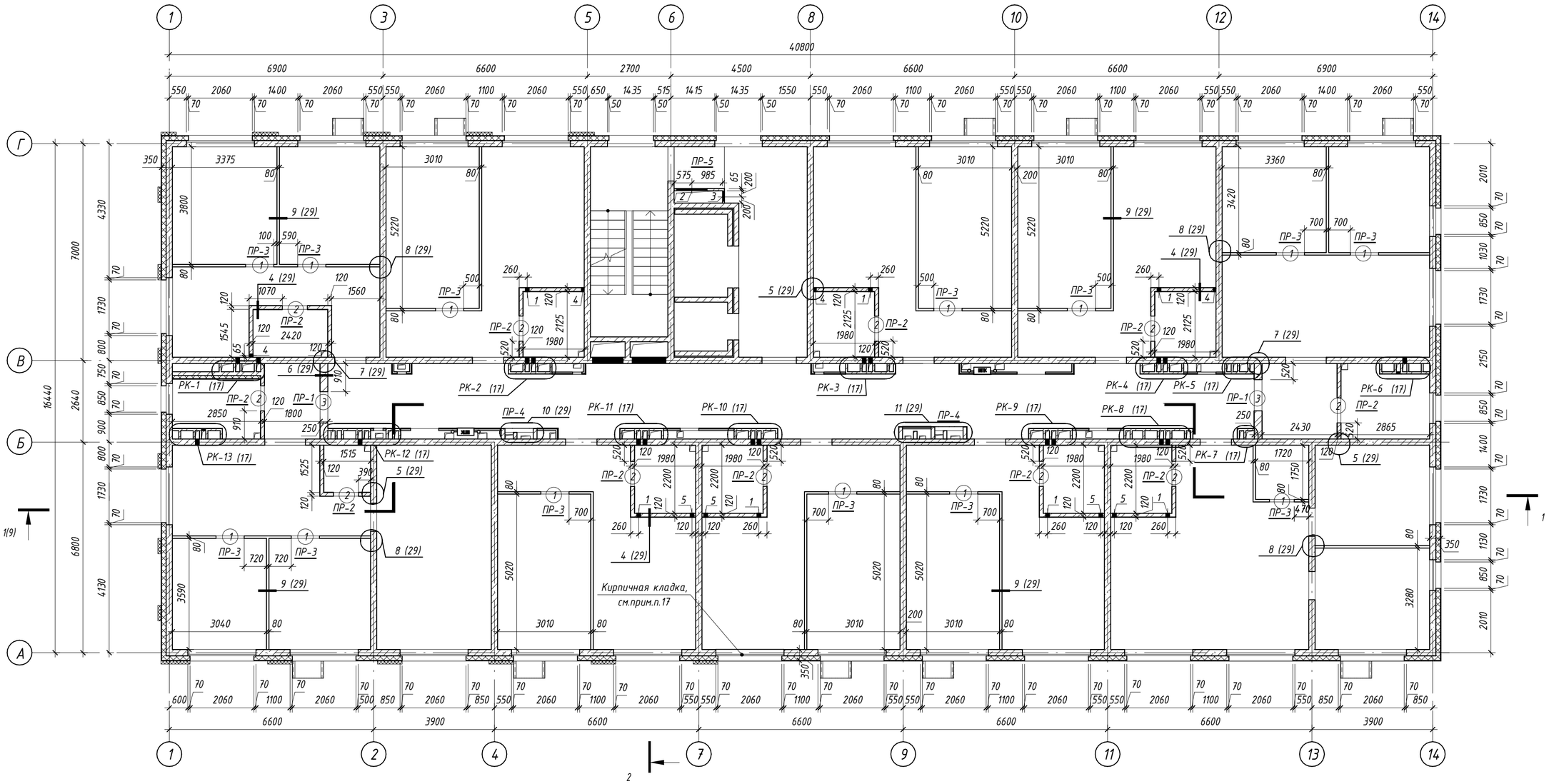

Условные обозначения

Стены наружные выше ур. земли:

350 / 150 / 200

- Фасадная декоративная тонкослойная штукатурка, см.прим.п.5(3), см. совместно с л.11-13;
- Гидрофобизированные минераловантые плиты повышенной жесткости для фасадных систем с тонкослойной штукатуркой ($\gamma \geq 120$кг/м^3, $\lambda \leq 0{,}042$Вт/м°С) - 150 мм;
- Ж/б стеновая панель -200мм.

Стены внутренние:

250
- Кирпич Кр-р-по 250х120х65/1НФ/100/2,0/25/ГОСТ530-2012 на растворе М100, армированный оцинкованной сеткой (ГОСТ 23279-2012) из Ф4Вр-I, ячейкой 50х50, через 5 рядов, см.прим.п.3(3) - 250мм.

120
- Кирпич Кр-р-по 250х120х65/1НФ/100/2,0/25/ГОСТ530-2012 на растворе М100, армированный оцинкованной сеткой (ГОСТ 23279-2012) из Ф4Вр-I, ячейкой 50х50, через 5 рядов, см.прим.п.3(3) - 120мм.

65
- Кирпич Кр-р-по 250х120х65/1НФ/100/2,0/25/ГОСТ530-2012 на растворе М100, армированный оцинкованной сеткой (ГОСТ 23279-2012) из Ф4Вр-I, ячейкой 50х50, через 5 рядов, см.прим.3(3) - 65мм.

200
- Ж/б стеновая панель - 200мм.

80
- Гипсоплиты полнотелые с эласт. примыканием (индекс изоляции не ниже 43дБ), см. прим. л.3, п.7 - 80мм.

(28) - Марка проема

ПР-1 - Марка перемычки

РК-1 - Марка развертки вентканала

Ведомость отверстий 3-16 этажа

Поз.	Размеры, мм	Отметка низа от уровня пола	Раздел	Кол-во	Прим.
1	140х270(h)	+2,330	ОВ	7	
2	1000х550(h)	+1,945	ОВ	1	
3	350х350(h)	+2,145	ОВ	1	
4	100х150(h)	+0,000	ВК	4	
5	140х100(h)	+0,080	ВК	4	

Ведомость проемов

Поз.	Размер проема
1	910 х 2070 (h)
2	810 х 2070 (h)
3	1010 х 2100 (h)

Примечания:

1. Общие примечания см.л.3
2. Кладку перегородок выполнять из кирпича Кр-р-по 250х120х65 1НФ/100/2.0/25/ГОСТ 530-2012 на растворе М100, армировать сеткой (ГОСТ 23279-2012) из Ф4Вр-I, ячейкой 50х50, через 5 рядов; раскреплять к плите перекрытия и стеновой панели по узлам 6-16(31).
3. В осях 7-8/А до установки оконного блока выполнить кирпичную кладку из кирпича Кр-р-по 250х120х65/1НФ/100/2,0/25/ГОСТ530-2012 на растворе М100 (см. прим. п.2) толщиной 200мм (кирпич подрезать по месту) высотой 500мм. Часть стены со стороны квартиры заштукатурить согласно ведомости отделки на л.20.

						46-01-24-АР
2	-	Зам.	300-25		10.25	Многоквартирные многоэтажные дома по ул. Титова в Ленинском районе г. Новосибирска с объектами обслуживания жилой застройки во встроенных помещениях
Изм.	Кол.уч.	Лист	№док.	Подп.	Дата	
Разработал		Чернова				Многоквартирный многоэтажный дом с объектами обслуживания жилой застройки во встроенных помещениях№ 8 (по генплану) -VIII этап строительства
Проверил		Шереметьева				Стадия: Р; Лист: 5; Листов:
ГАП		Шереметьева				
Н.Контроль		Карпова				Кладочный план 3-16 этажа
						ООО"Партнер"

Согласовано

Взам. инв. №

Подп. и дата

Инв. № подл.

Формат А2А

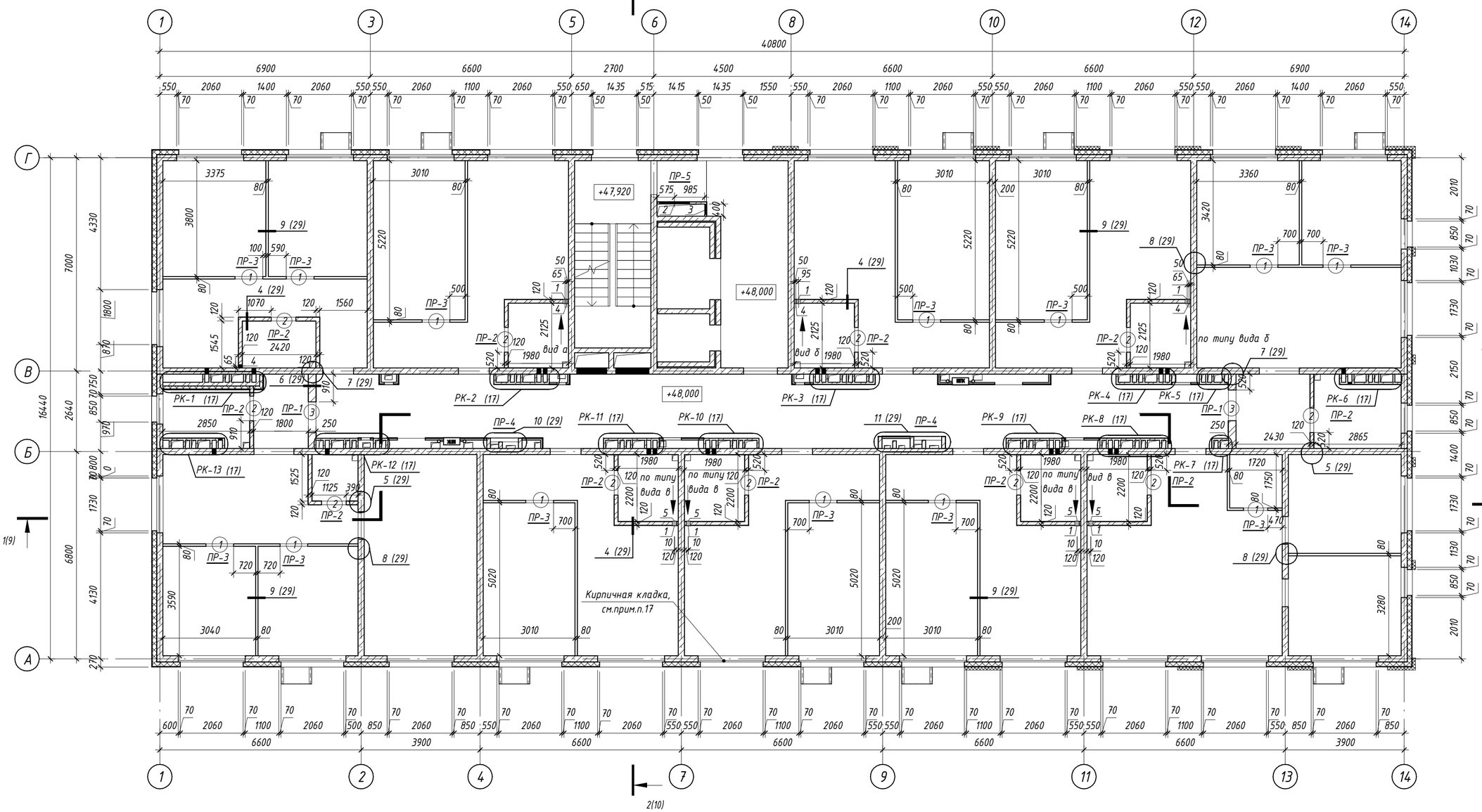

Условные обозначения

Стены наружные выше ур. земли:

- Фасадная декоративная тонкослойная штукатурка, см.прим.п.5(3), см. совместно с л.11-13;
- Гидрофобизированные минераловатные плиты повышенной жесткости для фасадных систем с тонкослойной штукатуркой ($\gamma \geq 120$кг/м^3, $\lambda \leq 0{,}042$Вт/м°С) - 150 мм;
- Ж/б стеновая панель -200мм.

Стены внутренние:

- Кирпич Кр-р-по 250х120х65/1НФ/100/2,0/25/ГОСТ530-2012 на растворе М100, армированный оцинкованной сеткой (ГОСТ 23279-2012) из Ф4Вр-I, ячейкой 50х50, через 5 рядов, см.прим.п.3(3) - 250мм.
- Кирпич Кр-р-по 250х120х65/1НФ/100/2,0/25/ГОСТ530-2012 на растворе М100, армированный оцинкованной сеткой (ГОСТ 23279-2012) из Ф4Вр-I, ячейкой 50х50, через 5 рядов, см.прим.п.3(3) - 120мм.
- Кирпич Кр-р-по 250х120х65/1НФ/100/2,0/25/ГОСТ530-2012 на растворе М100, армированный оцинкованной сеткой (ГОСТ 23279-2012) из Ф4Вр-I, ячейкой 50х50, через 5 рядов, см.прим.3(3) - 65мм.
- Ж/б стеновая панель - 200мм.
- Гипсоплиты полнотелые с эласт. примыканием (индекс изоляции не ниже 43дБ), см. прим. л.3, п.7 - 80мм.

(28) - Марка проема

ПР-1 - Марка перемычки

РК-1 - Марка развертки вентканала

Ведомость отверстий 17 этажа

Поз.	Размеры, мм	Отметка низа от уровня пола	Раздел	Кол-во	Прим.
1	140х140(h)	+2,460	ОВ	7	
2	1000х550(h)	+1,945	ОВ	1	
3	350х350(h)	+2,145	ОВ	1	
4	100х150(h)	+0,000	ВК	4	
5	140х100(h)	+0,080	ВК	4	

Ведомость проемов

Поз.	Размер проема
1	910 х 2070 (h)
2	810 х 2070 (h)
3	1010 х 2100 (h)

Примечания:

1. Общие примечания см.л.3
2. Кладку перегородок выполнять из кирпича Кр-р-по 250х120х65 1НФ/100/2.0/25/ГОСТ 530-2012 на растворе М100, армировать сеткой (ГОСТ 23279-2012) из Ф4Вр-I, ячейкой 50х50, через 5 рядов; раскреплять к плите перекрытия и стеновой панели по узлам 6-16(31).
3. В осях 7-8/А до установки оконного блока выполнить кирпичную кладку из кирпича Кр-р-по 250х120х65/1НФ/100/2,0/25/ГОСТ530-2012 на растворе М100 (см. прим. п.2) толщиной 200мм (кирпич подрезать по месту) высотой 500мм. Часть стены со стороны квартиры заштукатурить согласно ведомости отделки на л.20.

Изм.	Кол.уч.	Лист	№док.	Подп.	Дата
2	-	Зам.	Э00-25		10.25

46-01-24-АР

Многоквартирные многоэтажные дома по ул. Титова в Ленинском районе г. Новосибирска с объектами обслуживания жилой застройки во встроенных помещениях

Разработал	Чернова	
Проверил	Шереметьева	
ГАП	Шереметьева	
Н.Контроль	Карпова	

Многоквартирный многоэтажный дом с объектами обслуживания жилой застройки во встроенных помещениях№ 8 (по генплану) -VIII этап строительства

Стадия	Лист	Листов
Р	6	

Кладочный план 17-го этажа

ООО"Партнер"

Согласовано

Взам. инв. №

Подп. и дата

Инв. № подл.

Формат А2А

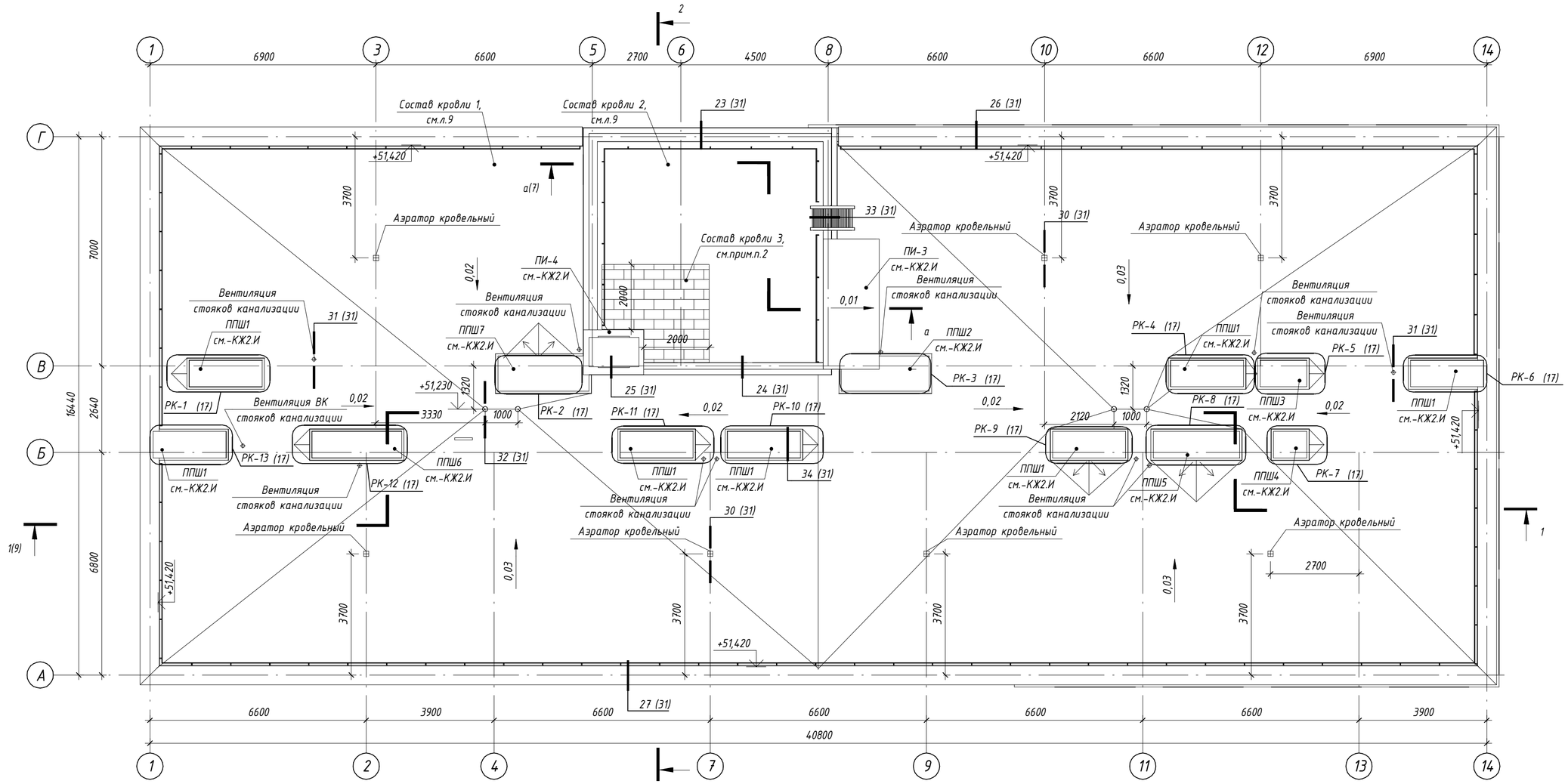

План на отм. +50,920

а - а

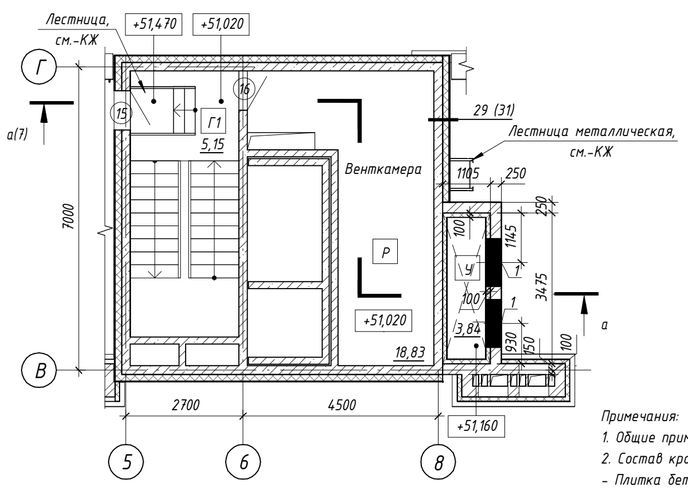

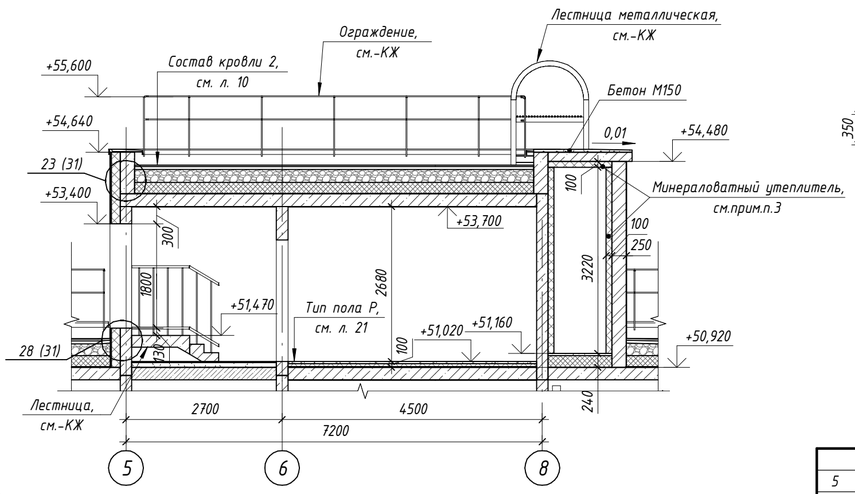

Условные обозначения

Стены наружные выше ур. земли:

- Фасадная декоративная тонкослойная штукатурка, см.прим.п.5(3), см. совместно с л.11-13;
- Гидрофобизированные минераловантые плиты повышенной жесткости для фасадных систем с тонкослойной штукатуркой ($\gamma \geq 120$кг/м^3, $\lambda \leq 0{,}042$Вт/м°С) - 150 мм;
- Ж/б стеновая панель -200мм.

Стены внутренние:

- Ж/б стеновая панель - 200мм.
- Кирпич Кр-р-по 250х120х65/1НФ/100/2,0/25/ГОСТ530-2012 на растворе М100, армированный оцинкованной сеткой (ГОСТ 23279-2012) из Ф4Вр-I, ячейкой 50х50, через 5 рядов, см.прим.п.3(3) - 250мм.
- (1) - Марка двери

Ведомость отверстий на отм. +50,920

Поз.	Размеры, мм	Отметка низа от уровня пола	Раздел	Кол-во	Прим.
1	1120х1120(h)	+1,920	ОВ	2	

Примечания:
1. Общие примечания см.л.3
2. Состав кровли 3:
- Плитка бетонная - 40мм;
- Геотекстиль;
- Состав кровли 2 (см.л.9).
3. Утеплитель - гидрофобизированные жесткие минераловатные плиты ($\lambda \leq 0{,}042$Вт/м°С) толщиной 100мм для стен и 100мм для потолка, с последующей отделкой, согласно ведомости отделки на листе 20. Прочность при растяжении перпендикулярно лицевым поверхностям не менее 15кПа, прочность на сжатие при 10% деформации не менее 30кПа. Утеплитель крепить на клеевой состав с последующим механически креплением стеклопластиковыми дюбелями ДС-2 («Бийский завод стеклопластиков» (длину и количество дюбелей принять согласно технической документации завода-производителя) не менее 5шт на 1м^2. Краевое расстояние для ж/б конструкций и кирпича должно быть не менее 50 и 80мм соответственно. Крепление утеплителя производить в 1-2 слоя. Каждую плиту крепить вплотную к предыдущей, ширина зазора между плитами не более 2мм.

Изм.	Кол.уч.	Лист	№док.	Подп.	Дата
5	-	Зам.	25-26		12.25
3	-	Зам.	388-25		12.25
2	-	Зам.	300-25		10.25

46-01-24-АР

Многоквартирные многоэтажные дома по ул. Титова в Ленинском районе г. Новосибирска с объектами обслуживания жилой застройки во встроенных помещениях

Разработал	Чернова	
Проверил	Шереметьева	
ГАП	Шереметьева	
Н.Контроль	Карпова	

Многоквартирный многоэтажный дом с объектами обслуживания жилой застройки во встроенных помещениях№ 8 (по генплану) -VIII этап строительства

Стадия	Лист	Листов
Р	7	

План кровли

ООО"Партнер"

Согласовано

Взам. инв. №

Подп. и дата

Инв. № подл.

Формат А2А

Ведомость перемычек (начало)

Марка	Схема сечения
ПР-1 2 эт (2 шт) 3-17 эт (30 шт)	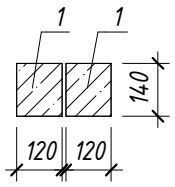
ПР-2 1 эт (9 шт) 2 эт (11 шт) 3-17 эт (165 шт)	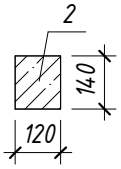
ПР-3 1 эт (10 шт) 2 эт (13 шт) 3-17 эт (195 шт)	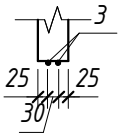

Ведомость перемычек (окончание)

Марка	Схема сечения
ПР-4 1 эт (2 шт) 2 эт (2 шт) 3-17 эт (30 шт)	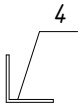
ПР-5 2 эт (1шт) 3-17 эт (15 шт)	
ПР-6 1 эт (1шт)	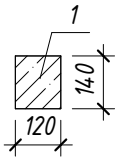

Спецификация элементов перемычек

Поз.	Обозначение	Наименование	Кол-во						Примечание
			Подвал	1	2	3-17	Всего	Масса, ед.кг	
1	ГОСТ 948-2016	2ПБ13-1	0	1	4	61	65	54,00	
2	ГОСТ 948-2016	2ПБ10-1	0	9	11	165	185	43,00	
3	ГОСТ 34028-2016	8-А-I (L=1110мм)	0	19	26	390	436	0,44	
4	ГОСТ 8509-93	125х8 (L=1155мм)	0	2	2	34	34	14,15	
5	ГОСТ 8509-93	75х5 (L=1275мм)	0	0	1	15	16	7,40	

Примечание:

1. Перемычки замаркированы на л. 3-6
2. Для перемычки ПР-3: арматуру устанавливать в ранее просверленные отверстия на 100мм;
3. Все металлические элементы перемычек покрыть грунтом ГФ-021, ГОСТ 25129-82,за 2раза, затем окрасить эмалью ПФ-115, ГОСТ 6465-76.
4. Для перемычек ПР-4, ПР-5: уголок устанавливать стенкой в сторону, невидимую для глаз;
5. Сварку металлических элементов проводить электродами типа Э-42, ГОСТ 9467-75,сварные швы зачистить. Катет шва принимать по наименьшей толщине детали;

Согласовано

Взам. инв. №

Подп. и дата

Инв. № подл.

Изм.	Кол.уч.	Лист	№док.	Подп.	Дата
Разработал		Чернова			
Проверил		Шереметьева			
ГАП		Шереметьева			
Н.Контроль		Карпова			

46-01-24-АР

Многоквартирные многоэтажные дома по ул. Титова в Ленинском районе г. Новосибирска с объектами обслуживания жилой застройки во встроенных помещениях

Многоквартирный многоэтажный дом с объектами обслуживания жилой застройки во встроенных помещениях№ 8 (по генплану) -VIII этап строительства

Стадия	Лист	Листов
Р	8	

Ведомость перемычек

ООО"Партнер"

Формат А4К

Состав кровли 2 (толщина 540-680мм)

1 слой - "Унифлекс" ЭКП с крупнозернистой посыпкой (ТУ 5774-001-17925162-99) - 3,8 мм
1 слой - "Унифлекс" ЭКП подкладочный (ТУ 5774-001-17925162-99) - 2,8 мм
Стяжка из цементно-песчаного раствора М100, армированного сеткой из 5-Вр500, 100х100 - 50 мм
Керамзитовый гравий по уклону Y=600кг/м3 - 30-90мм
Теплоизоляция - плиты пенополистирольные ППС25-Р-А-1000х1000х190 ГОСТ 15588-2014
Пароизоляция пленка "Бикрост ХПП" (ТУ 5774-042-00288739-99) - 3мм
Выравнивающий слой из цементно-песчаного р-ра М100-10 мм
Ж/б плита покрытия - 220мм

Состав кровли 1 (толщина 510-720мм)

1 слой - "Унифлекс" ЭКП с крупнозернистой посыпкой (ТУ 5774-001-17925162-99) - 3,8 мм
2 слой - "Унифлекс" ЭКП подкладочный (ТУ 5774-001-17925162-99) - 2,8 мм
Стяжка из цементно-песчаного раствора М100, армированного сеткой из 5Вр, 100х100 - 50 мм
Керамзитовый гравий по уклону Y=600кг/м3 - 30-240мм
Теплоизоляция - плиты пенополистирольные ППС25-Р-А-1000х1000х190 ГОСТ 15588-2014
Пароизоляция пленка "Бикрост ХПП" (ТУ 5774-042-00288739-99) - 3мм
Выравнивающий слой из цементно-песчаного р-ра М100-10 мм
Ж/б плита покрытия - 220мм

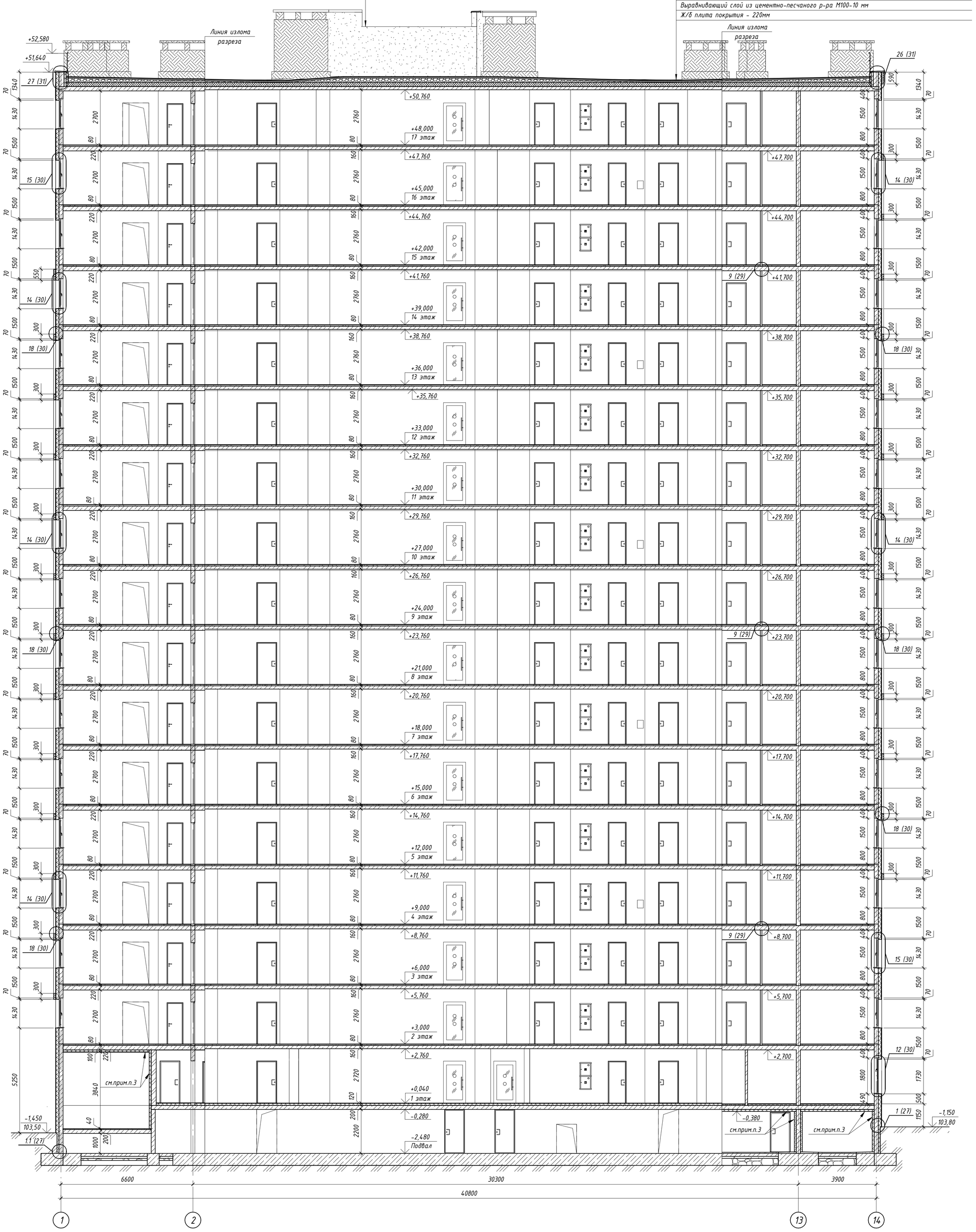

Примечание:
1. Относительная отметка 0,000 соответствует абсолютной отметке 104,95.
2. Данный лист смотреть совместно с л.2-7, 14-17, 27-31.
3. Для потолков применять комплексную звукоизоляционную систему (типа Кнауф или аналоги) на виброподвесах: минераловатная звукоизоляция (типа Кнауф или аналоги), толщиной 100мм; зашивка листовым материалом (типа Кнауф-аквапанель (ГВЛ) или аналог) в 2 слоя, с применением уплотнительной ленты по периметру помещения. Для звукоизоляции стен применять комплексную звукоизоляционную систему (типа Кнауф или аналоги): минераловатная звукоизоляция (типа Кнауф или аналоги), толщиной 100мм; зашивка листовым материалом по каркасу из оцинкованной стали (типа Кнауф-аквапанель (ГВЛ) или аналог) в 2 слоя, с применением уплотнительной ленты по периметру помещения.

2	-	Зам.	300-25		10.25	46-01-24-АР
Изм.	Кол.уч.	Лист	№док.	Подп.	Дата	Многоквартирные многоэтажные дома по ул. Титова в Ленинском районе г. Новосибирска с объектами обслуживания жилой застройки во встроенных помещениях
Разработал		Чернова				Многоквартирный многоэтажный дом с объектами обслуживания жилой застройки во встроенных помещениях№ 8 (по генплану) -VIII этап строительства
Проверил		Шереметьева				Стадия: Р; Лист: 9; Листов:
ГАП		Шереметьева				
Н.Контроль		Карпова				Разрез 1-1
						ООО"Партнер"

Согласовано

Взам. инв. №

Подп. и дата

Инв. № подл.

Формат А1К

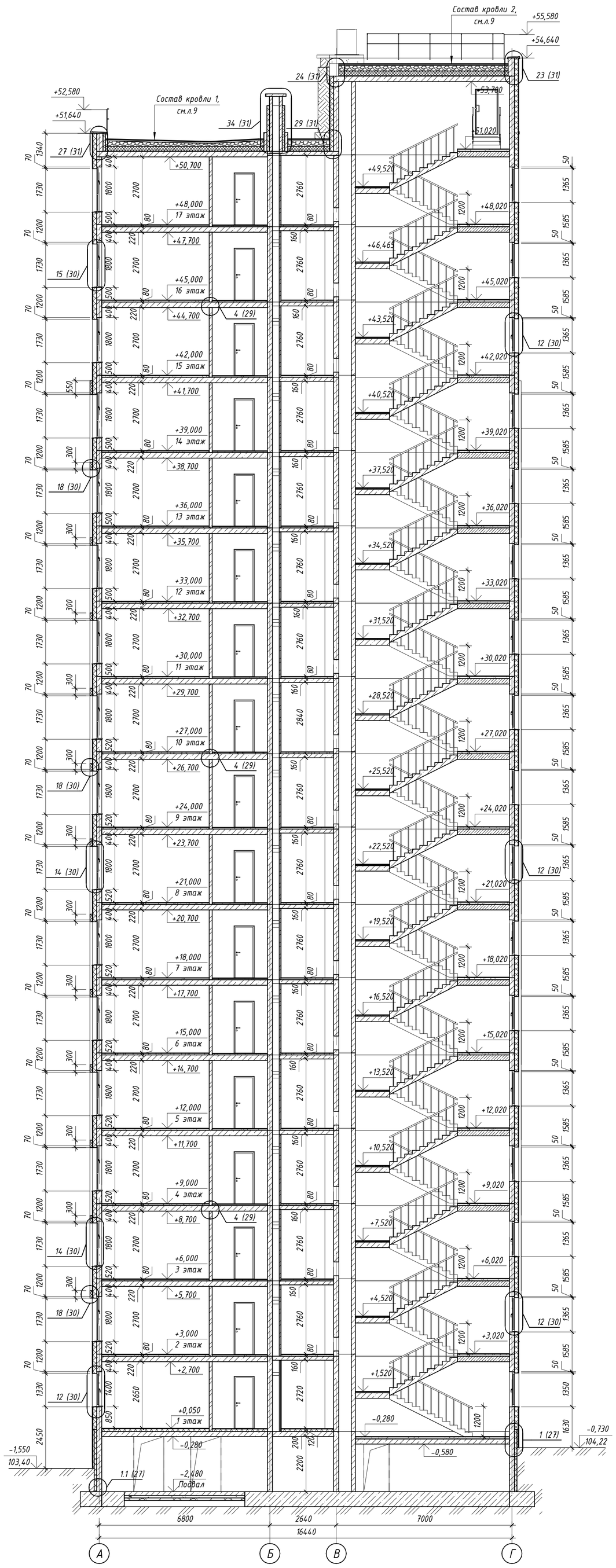

Примечание:
1. Относительная отметка 0,000 соответствует абсолютной отметке 104,95.
2. Данный лист смотреть совместно с л.2-7, 9, 14-17, 27-31.

2	-	Зам.	300-25		10.25	46-01-24-АР
Изм.	Кол.уч.	Лист	№док.	Подп.	Дата	Многоквартирные многоэтажные дома по ул. Титова в Ленинском районе г. Новосибирска с объектами обслуживания жилой застройки во встроенных помещениях
Разработал		Чернова				Многоквартирный многоэтажный дом с объектами обслуживания жилой застройки во встроенных помещениях№ 8 (по генплану) -VIII этап строительства
Проверил		Шереметьева				Стадия: Р; Лист: 10; Листов:
ГАП		Шереметьева				
Н.Контроль		Карпова				Разрез 2-2
						ООО"Партнер"

Согласовано

Взам. инв. №

Подп. и дата

Инв. № подл.

Формат А1К

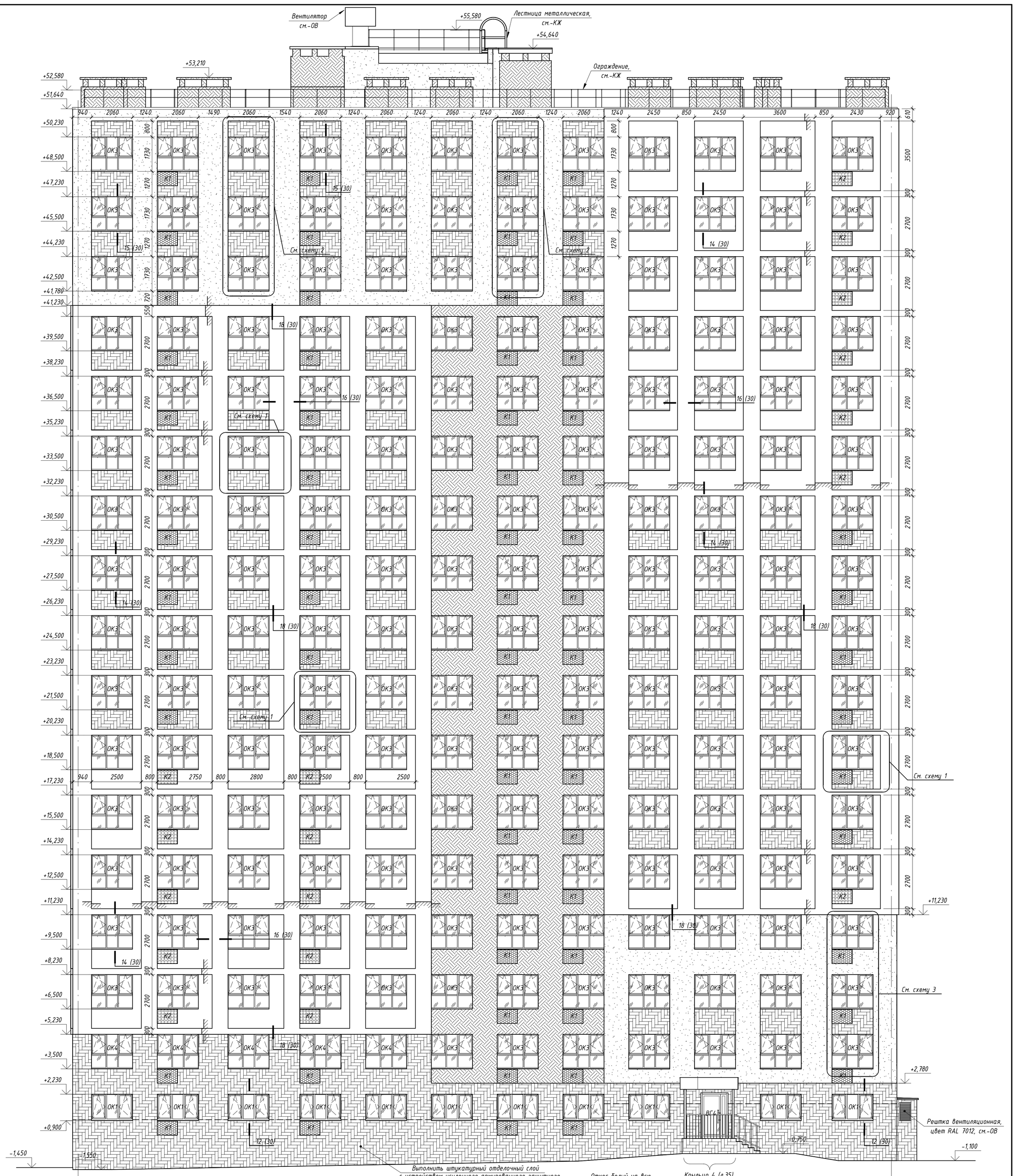

Ведомость отделки фасадов

Фасад	Элементы здания	Вид отделки, материал	Цвет	Площадь, м²	Примечание
Все фасады	Стены здания выше отм. +5,230	Тонкослойная фасадная штукатурка с фактурой "камешковая", окраска фасадной краской	Цвет белый	2332,26	См. фасады
	Стены здания выше отм. -0,850		Цвет темно-серый	1040,61	
Фасады 1-14, 14-1, Г-А	Стены здания выше отм. +41,780	Тонкослойная фасадная штукатурка с фактурой "камешковая", окраска фасадной краской	Цвет терракотовый	621,93	См. фасады
Фасады 1-14, 14-1, А-Г	Стены здания от отм. +2,780 до отм. +11,230				
Фасады 1-14, 14-1	Стены здания выше отм. +2,780		Цвет светло-серый	403,00	
Все фасады	Стены выхода на кровлю от отм. кровли до отм. +54,070	Тонкослойная фасадная штукатурка с фактурой "камешковая", окраска фасадной краской	Цвет терракотовый	104,06	См. фасады
	Наружные оконные откосы, откосы витражного остекления, примыкающие к тонкослойной фасадной декоративной штукатурки (в цвет примыкающей с наружной части штукатурки, см. схемы 1,2,3,4(13),5(13))	Тонкослойная фасадная штукатурка с фактурой "камешковая", окраска фасадной краской	Цвет белый	274,77	См. фасады
			Цвет терракотовый	50,06	См. фасады
			Цвет темно-серый	48,33	См. фасады
			Цвет светло-серый	34,64	См. фасады
Все фасады. Входные группы	Облицовка навесов (горизонтальные и вертикальные поверхности)	Кассеты матовые из металла с полимерным покрытием	RAL 7012, матовый	36,37	См. фасады
	Вертикальные стойки	Металл с полимерным покрытием	RAL 7012, матовый		
	Витражи входных групп	Переплеты и коробки блоков: алюминиевые с полимерным покрытием	RAL 7012		
	Дверные блоки входов в подвал	Металлический дверной блок с полимерным покрытием	RAL 7012		
Все фасады	Металлические ограждения парапета	Полимерное покрытие	RAL 7012		
	Завершение парапета кровли, завершение парапета выхода на кровлю	Тонколистовая сталь с полимерным покрытием			
	Металлические элементы на кровле, пожарные лестницы	Полимерное покрытие			
	Оттлив вент.шахты	Тонколистовая сталь с полимерным покрытием			
	Подоконные отливы	Тонколистовая сталь с полимерным покрытием	RAL 7012, см.л.18		
			RAL 9016, см.л.18		
	Оконные блоки	Переплеты и коробки блоков из ПВХ профилей (кашированные)	KAEX9 «Базальтовый серый», см.л.18		
		Переплеты и коробки блоков из ПВХ профилей (без кашировки)	Цвет белый, см.л.18		
	Дверной блок выхода на кровлю	Металлический дверной блок с полимерным покрытием	RAL 7012		
Фасады 1-14, 14-1	Корзины для блоков кондиционеров	Металл матовый с полимерным покрытием	K1 - RAL 7012 K2 - RAL 9016		K1 - 119 шт K2 - 48 шт
Фасад А-Г, 1-14	Решетка систем вентиляции	Металл матовый с полимерным покрытием	RAL 7012		

Откос белый на всю высоту рельефа

Откос белый

Схема 1

Откос белый на всю высоту рельефа

Отлив

Откос белый

Условные обозначения

- Фасадная штукатурка. Цвет светло-серый
- Фасадная штукатурка. Цвет белый
- Фасадная штукатурка. Цвет терракотовый
- Фасадная штукатурка. Цвет темно-серый
- Кассеты из металла с полимерным покрытием. Цвет RAL 7012

ОК1 - Марка окна
К1 - Марка корзины под кондиционер
ВГ1 - Марка витража входной группы

Схема 3

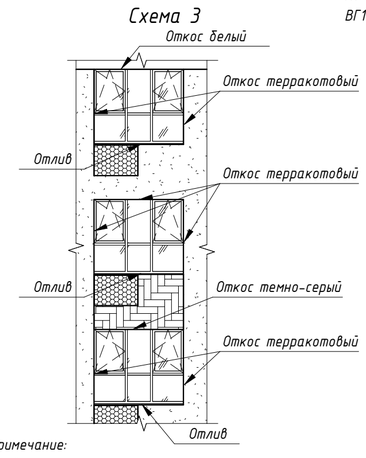

Схема 2

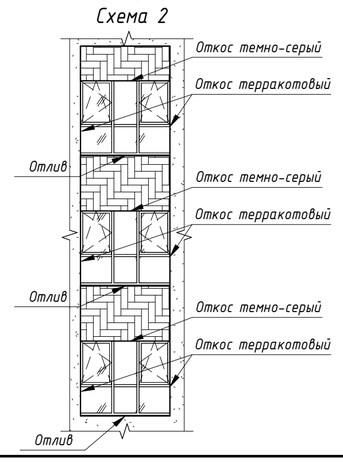

Примечание:
1. Общие указания см.л.12

2	-	Зам.	Э00-29		10.25	46-01-24-АР
Изм.	Кол.уч.	Лист	№док.	Подп.	Дата	
Разработал		Чернова				Многоквартирные многоэтажные дома по ул. Титова в Ленинском районе г. Новосибирска с объектами обслуживания жилой застройки во встроенных помещениях
Проверил		Шереметьева				Многоквартирный многоэтажный дом с объектами обслуживания жилой застройки во встроенных помещениях№ 8 (по генплану) -VIII этап строительства
ГАП		Шереметьева				Стадия: Р; Лист: 11; Листов:
Н.Контроль		Карпова				Фасад 1-14. Ведомость отделки
						ООО"Партнер"

Согласовано

Взам. инв. №

Подп. и дата

Инв. № подл.

Формат А1К

Условные обозначения

- Фасадная штукатурка. Цвет светло-серый
- Фасадная штукатурка. Цвет белый
- Фасадная штукатурка. Цвет терракотовый
- Фасадная штукатурка. Цвет темно-серый
- Кассеты из металла с полимерным покрытием. Цвет RAL 7012
- Фасадная штукатурка. Цвет серый

ОК1 - Марка окна
К1 - Марка корзины под кондиционер
ВГ1 - Марка витража входной группы

Примечание:
1. Общие текстовые указания см.л.1 (общие данные).
2. Относительная отметка 0,000 соответствует абсолютной отметке 104,95.
3. На фасаде разместить указатель класса энергоэффективности здания. Указатель из торговой сети, размер 300х300мм, должен соответствовать требованиям табл.2 Приказа Минстроя России от 06.06.2016 N 399/пр "Об утверждении Правил определения класса энергетической эффективности многоквартирных домов". Низ размещен на отм.+1,750 на 0,45 м от угла здания.
4. Указатель пожарного гидранта размером 0,2х0,2 м, низ размещен на отм. +1,050.
5. Схемы заполнения и спецификации элементов заполнения оконных и дверных проемов, а также элементов остекления витражей входных групп см.л.18-19.
6. Все металлические элементы выполняются специализированными организациями с заводским полимерным покрытием. Цвета согласовывать с авторским надзором.
7. Конструкцию и отделку крылец см.л.32-35.

2	-	Зам.	300-25		10.25	46-01-24-АР
Изм.	Кол.уч.	Лист	№док.	Подп.	Дата	Многоквартирные многоэтажные дома по ул. Титова в Ленинском районе г. Новосибирска с объектами обслуживания жилой застройки во встроенных помещениях
Выполнил		Чернова				Многоквартирный многоэтажный дом с объектами обслуживания жилой застройки во встроенных помещениях№ 8 (по генплану) -VIII этап строительства
Проверил		Шереметьева				Стадия: Р; Лист: 12; Листов:
ГАП		Шереметьева				
Н.Контроль		Карпова				Фасад 14-1
						ООО"Партнер"

Согласовано

Взам. инв. №

Подп. и дата

Инв. № подл.

Формат А1К

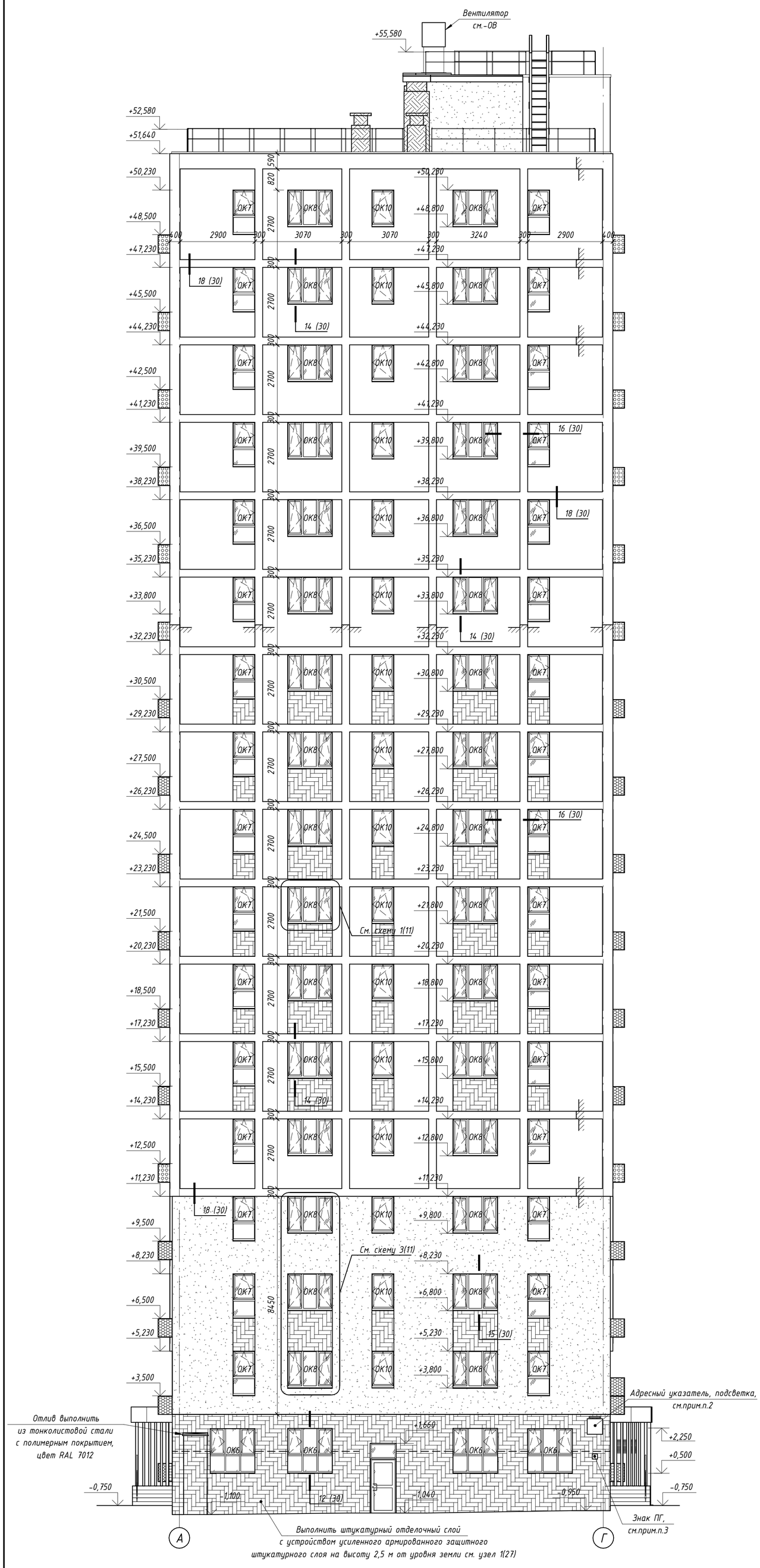

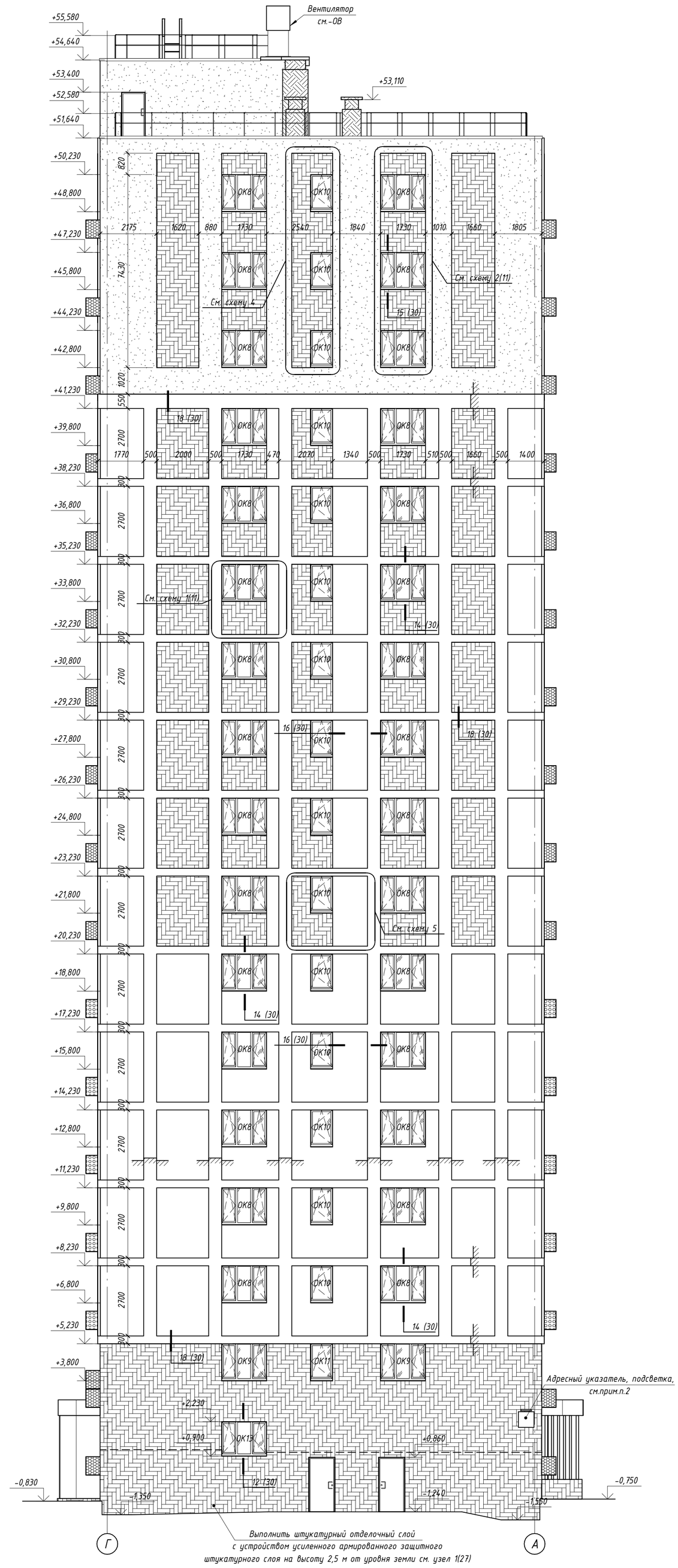

Условные обозначения

- Фасадная штукатурка. Цвет светло-серый
- Фасадная штукатурка. Цвет белый
- Фасадная штукатурка. Цвет терракотовый
- Фасадная штукатурка. Цвет темно-серый
- Кассеты из металла с полимерным покрытием. Цвет RAL 7012

ОК1 - Марка окна

Схема 4

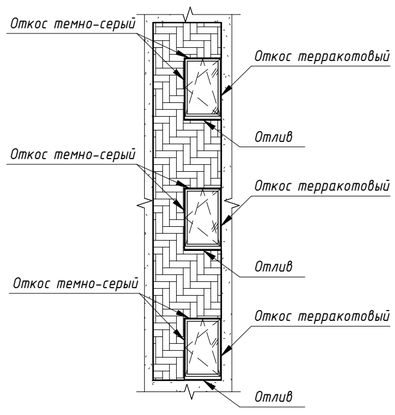

Схема 5

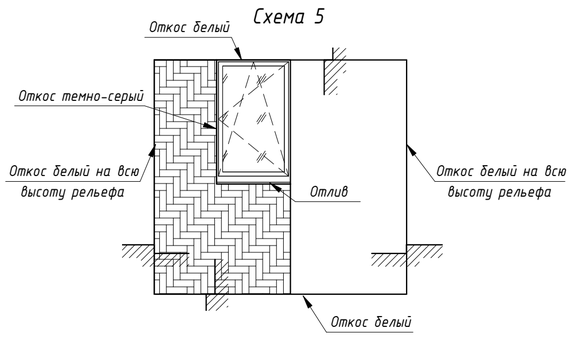

Примечание:

1. Общие указания см.л.12
2. Адресный указатель размером 0,6х0,6 м, низ размещен на отм.+2,010 на 0,6 м от угла здания. Подсветка линейным светильником, см. -ЭОМ;
3. Указатель пожарного гидранта размером 0,2х0,2 м, низ размещен на отм. +1,050

2	-	Зам.	300-25		10.25	46-01-24-АР
Изм.	Кол.уч.	Лист	№док.	Подп.	Дата	
Выполнил		Чернова				Многоквартирные многоэтажные дома по ул. Титова в Ленинском районе г. Новосибирска с объектами обслуживания жилой застройки во встроенных помещениях
Проверил		Шереметьева				Многоквартирный многоэтажный дом с объектами обслуживания жилой застройки во встроенных помещениях№ 8 (по генплану) -VIII этап строительства
ГАП		Шереметьева				Стадия: Р; Лист: 13; Листов:
Н.Контроль		Карпова				Фасад А-Г, фасад Г-А
						ООО"Партнер"

Согласовано

Взам. инв. №

Подп. и дата

Инв. № подл.

Формат А1К

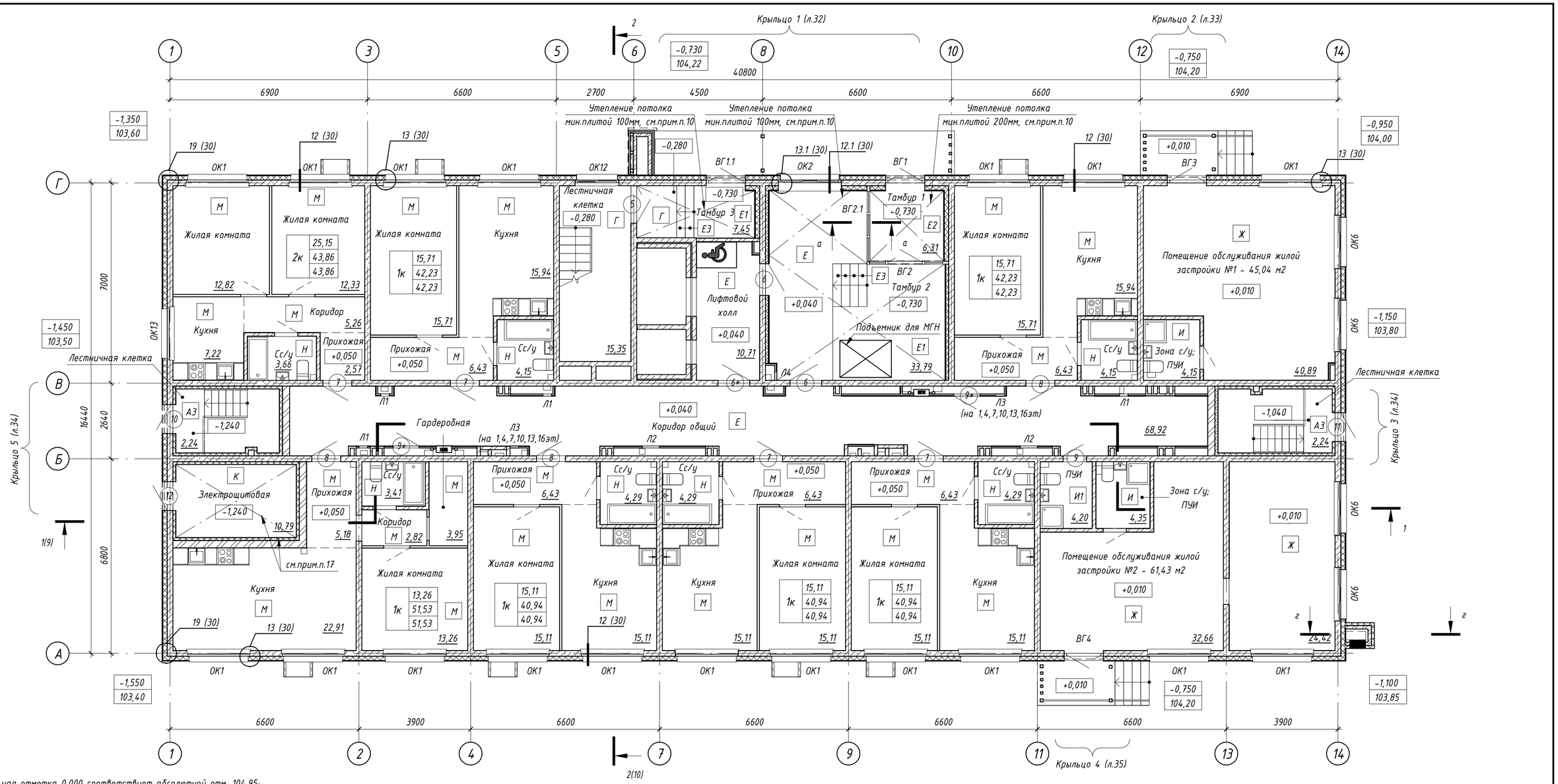

Примечание

1. Относительная отметка 0,000 соответствует абсолютной отм. 104,95;
2. Лифты см. раздел -КЖ;
3. Работать совместно с разделом -АР.ДП;
4. Общие текстовые указания см. лист 1 (общие данные);
5. Спецификацию и схемы элементов заполнения оконных проемов см. лист 18;
6. Спецификацию и схемы заполнения дверных проемов и элементов остекления витражей см.лист 19;
7. Экспликацию полов см. лист 21;
8. Ведомость отделки см. лист 20;
9. Межкомнатные двери в квартирах устанавливаются силами инвесторов;
10. Потолок тамбуров, холла утеплить минераловатными плитами класса горючести НГ, λ≤0.042 Вт/м²°С, толщиной -200(100)мм. Утеплитель крепить стеклопластиковыми дюбелями ДС-2 ("Бийский завод стеклопластиков"), не менее 5шт на м². Черновую отделку см. ведомость отделки л.20. Финишную отделку выполнять согласно -АР.ДП;
11. Конструкцию и отделку крылец см. -КЖ;
12. Ниши разводки труб отопления и установки пожарных шкафов зашить 2мя слоями листового материала (класс негорючести НГ) типа Аквапанель Кнауф, Кнауф Файерборд по каркасу из оцинкованной стали. В местах установки счетчиков воды установить смотровые люки. Люки устанавливать на высоте 510мм от ур.ч.п. В местах установки приборов учета установить двери. Развертки, спецификацию элементов люков см. на л.32.
13. Полы выполнять после прокладки инженерных коммуникаций;
14. Стены в тамбурах и холле утеплить минераловатными плитами - 150(100)мм с последующей зашивкой листовым материалом (класс негорючести НГ) типа Аквапанель Кнауф, Кнауф Файерборд в 2 слоя по каркасу из оцинкованной стали. Черновую отделку см. ведомость отделки л.20. Финишную отделку выполнять согласно -АР.ДП.
15. Коммуникации, проходящие через утепление потолка, "врезать" в минплиту.
16. Отделка помещений МОП согласно дизайн проекту - АР.ДП.
17. Для потолка электрощитовой применять комплексную звукоизоляционную систему (типа Кнауф или аналоги) на виброподвесах: минераловатная звукоизоляция (типа Кнауф или аналоги), толщиной 100мм; зашивка листовым материалом (типа Кнауф-аквапанель (ГВЛ) или аналог) в 2 слоя, с применением уплотнительной ленты по периметру помещения. Для звукоизоляции стен электрощитовой применять комплексную звукоизоляционную систему (типа Кнауф или аналоги): минераловатная звукоизоляция (типа Кнауф или аналоги), толщиной 100мм; зашивка листовым материалом по каркасу из оцинкованной стали (типа Кнауф-аквапанель (ГВЛ) или аналог) в 2 слоя, с применением уплотнительной ленты по периметру помещения.

а - а

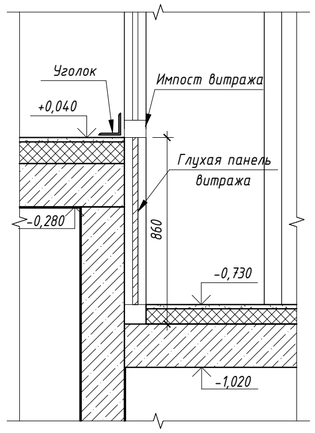

Условные обозначения

(1) - Марка двери

[A] - Марка пола

ОК1 - Марка окна

ВГ1 - Марка входной группы витража

75 - Зашивка листовым материалом (класс горючести НГ) типа Аквапанель Кнауф, Кнауф Файерборд в 2 слоя на метал. каркасе - 25мм;

- Корзина под кондиционер, см. фасады на л.11-13

Изм.	Кол.уч.	Лист	№док.	Подп.	Дата
8	-	Зам.	91-26		07.26
7	-	Зам.	62-26		05.26
2	-	Зам.	300-25		10.25

Разработал	Чернова		
Проверил	Шереметьева		
ГАП	Шереметьева		
Н.Контроль	Карпова		

46-01-24-АР

Многоквартирные многоэтажные дома по ул. Титова в Ленинском районе г. Новосибирска с объектами обслуживания жилой застройки во встроенных помещениях

Многоквартирный многоэтажный дом с объектами обслуживания жилой застройки во встроенных помещениях№ 8 (по генплану) -VIII этап строительства

Стадия	Лист	Листов
Р	14	

Отделочный план 1-го этажа

ООО"Партнер"

Согласовано

Взам. инв. №

Подп. и дата

Инв. № подл.

Формат А2А

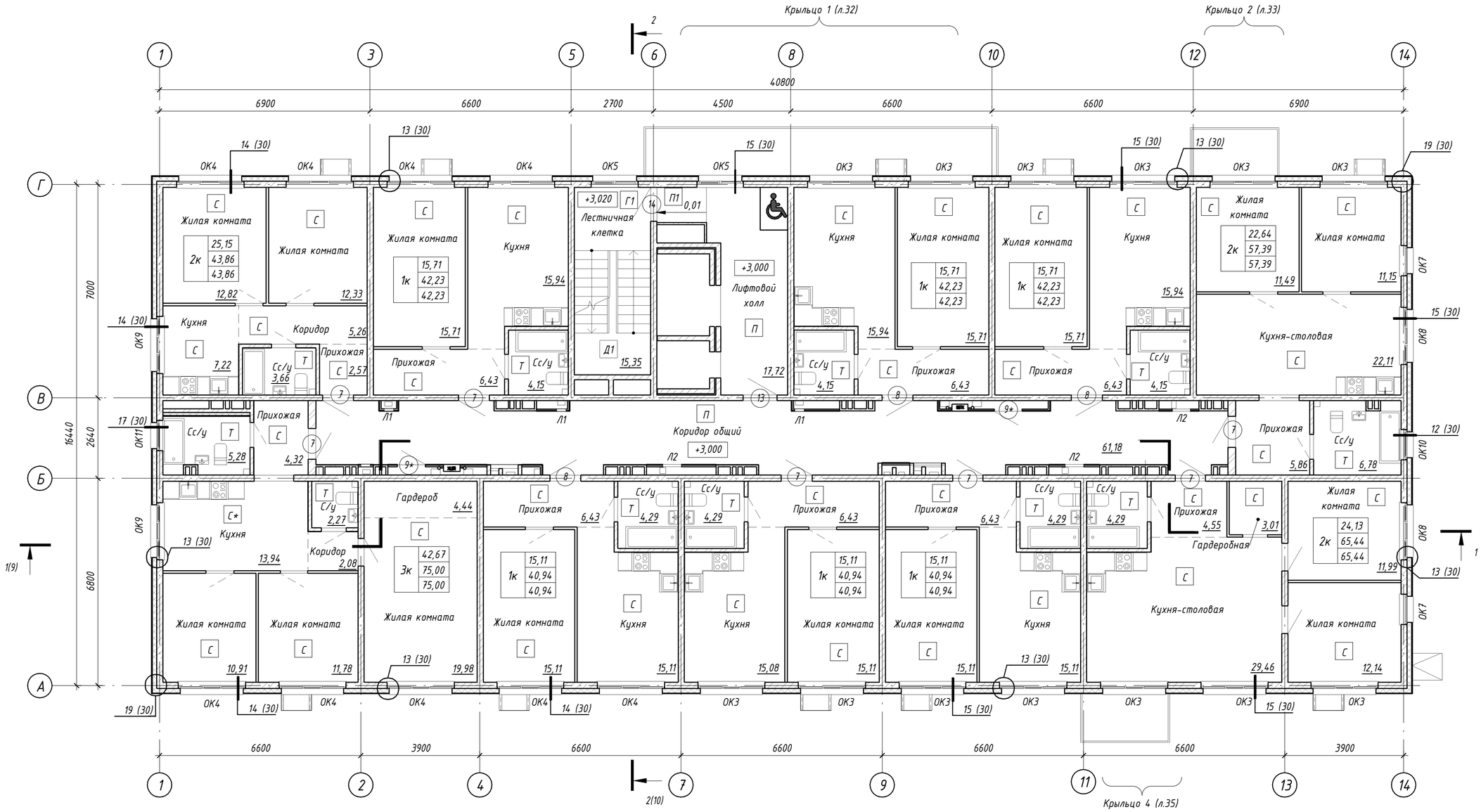

Условные обозначения

(1) - Марка двери

[А] - Марка пола

ОК1 - Марка окна

75 - Зашивка листовым материалом (класс горючести НГ) типа Аквапанель Кнауф, Кнауф Файерборд в 2 слоя на метал. каркасе - 25мм;

- Корзина под кондиционер, см. фасады на л.11-13

Примечание:

1. Общие указания см. л. 14;
2. Отделка помещений МОП согласно дизайн проекту -АР.ДП;
3. Спецификацию элементов люков см. л. 14.

Изм.	Кол.уч.	Лист	№док.	Подп.	Дата
7	-	Зам.	62-26		05.26
2	-	Зам.	300-25		10.25

Разработал	Чернова	
Проверил	Шереметьева	
ГАП	Шереметьева	
Н.Контроль	Карпова	

46-01-24-АР

Многоквартирные многоэтажные дома по ул. Титова в Ленинском районе г. Новосибирска с объектами обслуживания жилой застройки во встроенных помещениях

Многоквартирный многоэтажный дом с объектами обслуживания жилой застройки во встроенных помещениях№ 8 (по генплану) -VIII этап строительства

Стадия	Лист	Листов
Р	15	

Отделочный план 2-го этажа

ООО"Партнер"

Согласовано

Взам. инв. №

Подп. и дата

Инв. № подл.

Формат А2А

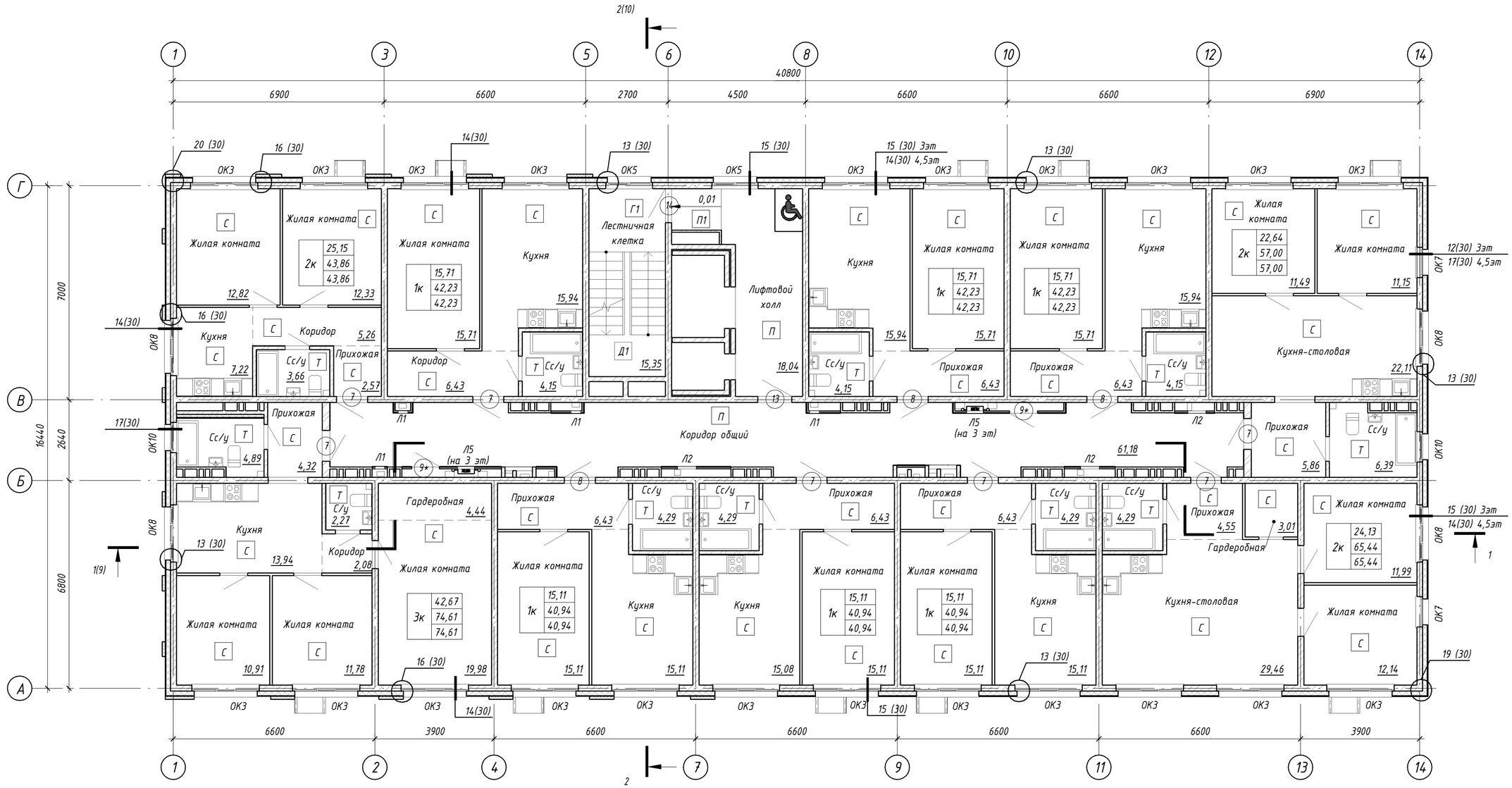

Условные обозначения

(1) - Марка двери

[A] - Марка пола

ОК1 - Марка окна

75 - Зашивка листовым материалом (класс горючести НГ) типа Аквапанель Кнауф, Кнауф Файерборд в 2 слоя на метал. каркасе - 25мм;

- Корзина под кондиционер, см. фасады на л.11-13

Примечание:

1. Общие указания см. л. 14;
2. Отделка помещений МОП согласно дизайн проекту -АР.ДП;
3. Спецификацию элементов люков см. л. 14.

Изм.	Кол.уч.	Лист	№док.	Подп.	Дата
7	-	Зам.	62-26		05.26
4	-	Зам.	1-26		01.26
2	-	Зам.	300-25		10.25

46-01-24-АР

Многоквартирные многоэтажные дома по ул. Титова в Ленинском районе г. Новосибирска с объектами обслуживания жилой застройки во встроенных помещениях

Разработал	Чернова	
Проверил	Шереметьева	
ГАП	Шереметьева	
Н.Контроль	Карпова	

Многоквартирный многоэтажный дом с объектами обслуживания жилой застройки во встроенных помещениях№ 8 (по генплану) -VIII этап строительства

Стадия	Лист	Листов
Р	16	

Отделочный план 3-16 этажа

ООО"Партнер"

Согласовано

Взам. инв. №

Подп. и дата

Инв. № подл.

Формат А2А

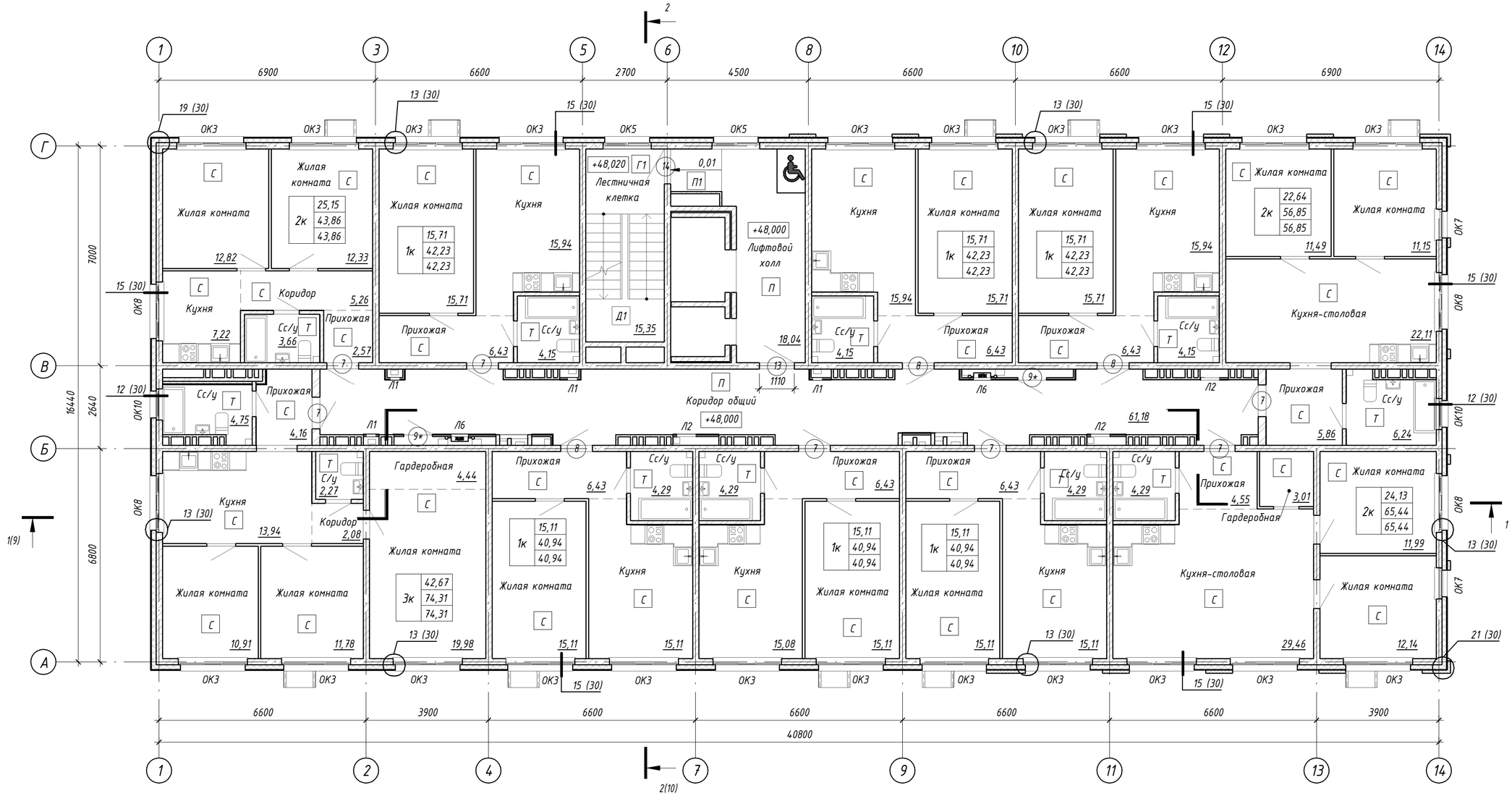

Условные обозначения

(1) – Марка двери

[A] – Марка пола

ОК1 – Марка окна

75 – Зашивка листовым материалом (класс горючести НГ) типа Аквапанель Кнауф, Кнауф Файерборд в 2 слоя на метал. каркасе – 25мм;

– Корзина под кондиционер, см. фасады на л.11-13

Примечание:

1. Общие указания см. л. 14;
2. Отделка помещений МОП согласно дизайн проекту -АР.ДП;
3. Спецификацию элементов люков см. л. 14.

Изм.	Кол.уч.	Лист	№док.	Подп.	Дата
7	-	Зам.	62-26		05.26
4	-	Зам.	1-26		01.26
2	-	Зам.	300-25		10.25
Разработал		Чернова			
Проверил		Шереметьева			
ГАП		Шереметьева			
Н.Контроль		Карпова			

46-01-24-АР

Многоквартирные многоэтажные дома по ул. Титова в Ленинском районе г. Новосибирска с объектами обслуживания жилой застройки во встроенных помещениях

Многоквартирный многоэтажный дом с объектами обслуживания жилой застройки во встроенных помещениях№ 8 (по генплану) -VIII этап строительства

Стадия	Лист	Листов
Р	17	

Отделочный план 17-го этажа

ООО"Партнер"

Согласовано

Взам. инв. №

Подп. и дата

Инв. № подл.

Формат А2А

Схемы заполнения оконных проемов

ОК-1
(18шт)

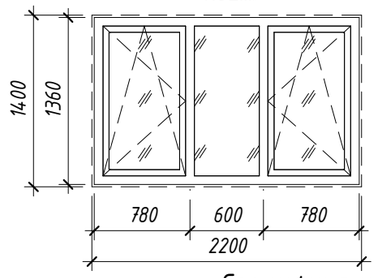

ОК-2
(1шт)

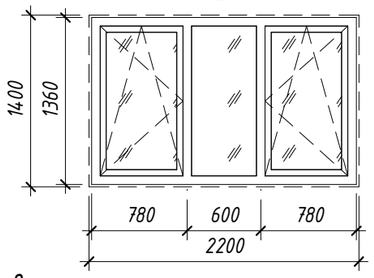

ОК-3
(343шт)

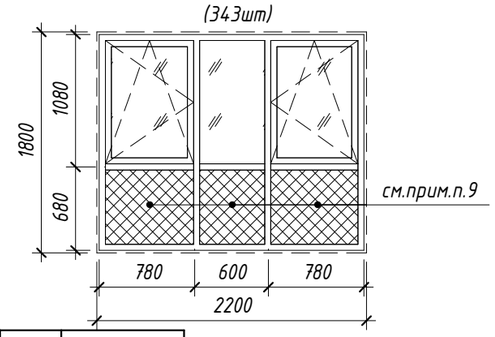

ОК-4
(9шт)

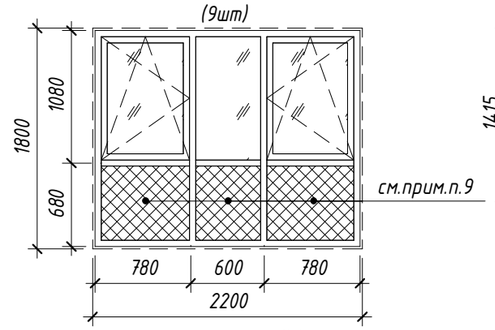

ОК-5
(32шт)

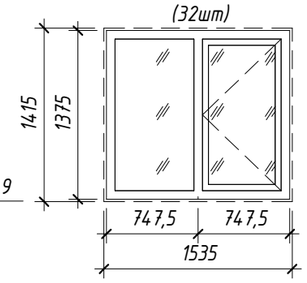

Спецификация элементов заполнения оконных проемов

Марка	Обозначение	Наименование	Количество по этажам				Кол.	Примечание
			1	2	3-16	17		
ОК1	ГОСТ 30674-99	ОП Б1 1400(h)-2200 (см.прим.п.4,7)	18	0	0	0	18	См.прим.п.4
ОК2	ГОСТ 30674-99	ОП Б1 1400(h)-2200 (см.прим.п.4,7)	1	0	0	0	1	См.прим.п.5
ОК3	ГОСТ 30674-99	ОП Б1 1800(h)-2200 (см.прим.п.4,7)	0	13	308	22	343	См.прим.п.6
ОК4	ГОСТ 30674-99	ОП Б1 1800(h)-2200 (см.прим.п.4,7)	0	9	0	0	9	См.прим.п.4
ОК5	ГОСТ 30674-99	ОП Б1 1415(h)-1535 (см.прим.п.4,7)	0	2	28	2	32	См.прим.п.6
ОК6	ГОСТ 30674-99	ОП Б1 1800(h)-1870 (см.прим.п.4,7)	4	0	0	0	4	См.прим.п.4
ОК7	ГОСТ 30674-99	ОП Б1 1800(h)-990 (см.прим.п.4,7)	0	2	28	2	32	См.прим.п.6
ОК8	ГОСТ 30674-99	ОП Б1 1500(h)-1870 (см.прим.п.4,7)	0	2	56	4	62	См.прим.п.6
ОК9	ГОСТ 30674-99	ОП Б1 1500(h)-1870 (см.прим.п.4,7)	0	2	0	0	2	См.прим.п.4
ОК10	ГОСТ 30674-99	ОП Б1 1500(h)-990 (см.прим.п.4,7)	0	1	28	2	31	См.прим.п.6
ОК11	ГОСТ 30674-99	ОП Б1 1500(h)-990 (см.прим.п.4,7)	0	1	0	0	1	См.прим.п.4
ОК12	ГОСТ 30674-99	ОП Б1 1400(h)-1535 (см.прим.п.4,7)	1	0	0	0	1	См.прим.п.4
ОК13	ГОСТ 30674-99	ОП Б1 1400(h)-1870 (см.прим.п.4,7)	1	0	0	0	1	См.прим.п.4

ОК-6
(4шт)

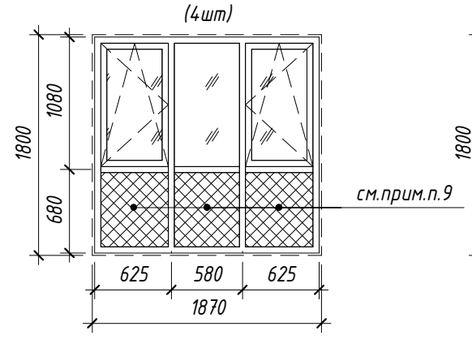

ОК-7
(32шт)

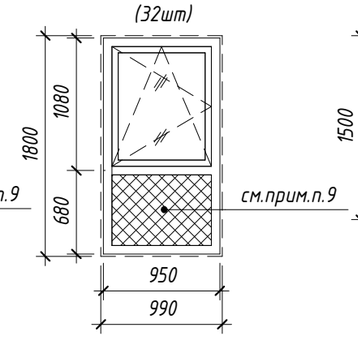

ОК-8
(62шт)

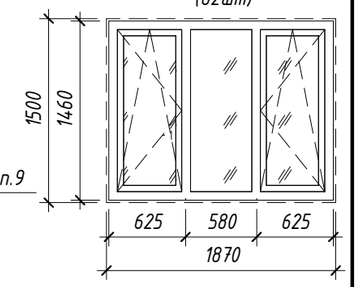

ОК-9
(2шт)

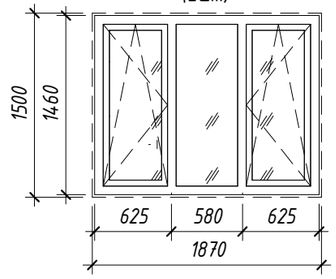

ОК-10
(31шт)

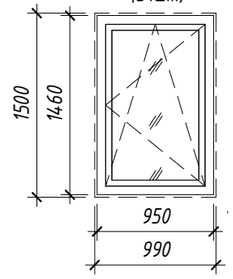

ОК-11
(1шт)

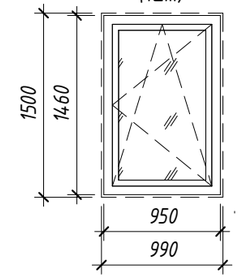

ОК-12
(1шт)

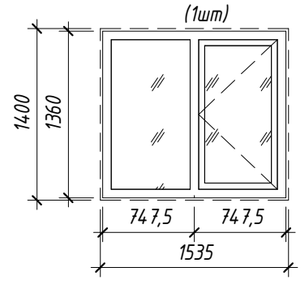

ОК-13
(1шт)

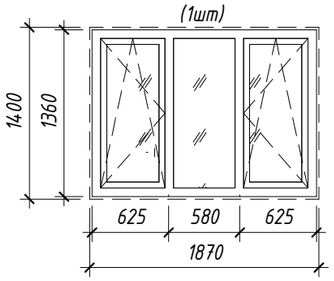

Примечание

1. Данный лист см. совместно с листами 14-17, 11-13.
2. Перед изготовлением оконных блоков размеры уточнить по месту по выполненным проемам в возведенном здании. Проектыне размеры монтажных зазоров уточнить на основании тех. регламентов и рекомендаций предприятия - изготовителя профильной системы.
3. Оконные блоки изготавливаются специализированными организациями по представленным схемам. Схемы окон даны со стороны фасада.
4. Цвет оконных блоков ОК1, ОК4, ОК6, ОК9, ОК11, ОК12, ОК13 с внешней стороны окна - кашированные пленкой типа KAEX9 «Базальтовый серый» по каталогу LX Hausys Exterior Foil, согласовать с авторским надзором, с внутренней стороны - белый, отливы выполнить из оцинкованной стали с полимерным покрытием RAL 7012. Подоконная доска, откосы - см.прим.п.7.
5. Окно ОК2 - кашированное с внешней и внутренней стороны пленкой типа KAEX9 «Базальтовый серый» по каталогу LX Hausys Exterior Foil, подоконная доска из ПВХ по номенклатуре предприятия-изготовителя в цвет оконного блока (серый), отлив выполнить из оцинкованной стали с полимерным покрытием RAL 7012, откосы выполнить согласно узлам 12.1(30), 13.1(30).
6. Окна ОК3, ОК5, ОК7, ОК8, ОК10 с внешней и внутренней стороны окна - без кашировки, цвет белый, оконные отливы выполнить из оцинкованной стали с полимерным покрытием RAL 9016, подоконная доска из ПВХ по номенклатуре предприятия-изготовителя, цвет белый, см.прим.п.4. Подоконные доски на окнах лифтового холла и лестничной клетки (ОК-3, ОК-8) не должны выступать за внутреннюю плоскость стены. Подоконная доска, откосы - см.прим.п.7. Для ОК-3, ОК-8 выполнить прямое открывание со съемной ручкой на каждом этаже. Во время эксплуатации ручки должны быть сняты и находиться в управляющей компании. Использоваться только в период обслуживания, мытья и ремонта.
7. Подоконные доски и отливы не замаркированы. Для окон, под которыми будут устанавливаться подоконные вентиляционные клапаны, выполнить увеличенные подоконные доски, см. узел 15(30), 17(30). Выполнить подоконные доски из ПВХ по номенклатуре предприятия-изготовителя, откосы выполнять согласно узлам на л.30.
8. Оконные блоки укомплектовать замками безопасности, установленными в нижний брусок створки со стороны ручки и обеспечивающими блокировку поворотного (распашного) открывания створки, в соответствии с ГОСТ 23166-99.
9. Остекление нижнего экрана окна - ударопрочное остекление (не ниже СМ4 по ГОСТ 30826-2014). Горизонтальный импост должен находиться на расстоянии не менее 1200мм от ур.чистого пола.
10. Конструкцию стеклопакета наружных окон принять по номенклатуре фирмы-изготовителя. Окна с приведённым сопротивлением теплопередаче R ≥ 0,735 м·°С/Вт. Предоставить подтверждающий сертификат;
11. Открывание оконных створок, показанное на схемах, обязательно.
12. Рабочие чертежи оконных блоков разрабатываются и выполняются фирмой-изготовителем, имеющей лицензию и сертификаты на их изготовление при условии соблюдения требований, предъявляемых к этим изделиям.

Согласовано

Взам. инв. №

Подп. и дата

Инв. № подл.

Изм.	Кол.уч.	Лист	№док.	Подп.	Дата
2	-	Зам.	300-25		10.25
Разработал		Чернова			
Проверил		Шереметьева			
ГАП		Шереметьева			
Н.Контроль		Карпова			

46-01-24-АР

Многоквартирные многоэтажные дома по ул. Титова в Ленинском районе г. Новосибирска с объектами обслуживания жилой застройки во встроенных помещениях

Многоквартирный многоэтажный дом с объектами обслуживания жилой застройки во встроенных помещениях№ 8 (по генплану) -VIII этап строительства

Стадия	Лист	Листов
Р	18	

Схема заполнения оконных проемов. Спецификация элементов заполнения оконных проемов

ООО"Партнер"

Формат А3А

Спецификация элементов заполнения дверных проемов

Марка	Обозначение	Наименование	Количество по этажам: Подвал	1	2–5	6–16	17	Выход на кровлю	Кол.	Примечание
1	ГОСТ 57327-2016	ДПС 01 2000(h)х1010 левая (EI60), ручка приварная скоба, замок ключ-завертка со стороны помещения, с доводчиком, цвет серый или коричневый стандартный из палитры производителя	2	0	0	0	0	0	2	
2	ГОСТ 57327-2016	ДПС 01 2160(h)х1010, правая (EI60), без замка, ручка нажимная, с полимерным покрытием, цвет серый или коричневый стандартный из палитры производителя	1	0	0	0	0	0	1	
2*	ГОСТ 31173-2016	ДСВ Пр Прг Н 2160(h)х1010, без замка, ручка нажимная, с полимерным покрытием, цвет серый или коричневый стандартный из палитры производителя	1	0	0	0	0	0	1	
3	ГОСТ 57327-2016	ДПС 01 2160(h)х1010, правая (EI30), ручка приварная скоба, с доводчиком, замок ключ-завертка со стороны помещения, с полимерным покрытием, цвет серый или коричневый стандартный из палитры производителя	1	0	0	0	0	0	1	
4	ГОСТ 57327-2016	ДПС 01 2160(h)х1010, левая (EI60), без замка, ручка нажимная, с полимерным покрытием, цвет серый или коричневый стандартный из палитры производителя	1	0	0	0	0	0	1	
5	Индивидуального изготовления, по номенклатуре ГОСТ 57327-2016	ДПСО 02 2100(h)х1310 левая (EIS30), ударопрочный стеклопакет (не ниже СМ4 по ГОСТ 30826-2014), с уплотнением в притворах, с доводчиком, с полимерным покрытием, цвет RAL 7022 матовый, ручка нажимная (сталь, хром), без замка. Согласовать с авторским надзором	0	1	0	0	0	0	1	См. схему на данном листе
6	Индивидуального изготовления, по номенклатуре ГОСТ 57327-2016	ДПСО 01 2100(h)х1110 правая (EIS30), ударопрочный стеклопакет (не ниже СМ4 по ГОСТ 30826-2014), с уплотнением в притворах, с доводчиком, с полимерным покрытием, цвет RAL 7022 матовый, ручка штанга малая, без замка. Согласовать с авторским надзором	0	2	0	0	0	0	2	См. схему на данном листе
6*	Индивидуального изготовления, по номенклатуре ГОСТ 57327-2016	ДПСО 01 2100(h)х1110 левая (EIS30), ударопрочный стеклопакет (не ниже СМ4 по ГОСТ 30826-2014), с уплотнением в притворах, с доводчиком, с полимерным покрытием, цвет RAL 7022 матовый, ручка штанга малая, без замка. Согласовать с авторским надзором	0	1	0	0	0	0	1	
7	ГОСТ 57327-2016	ДПС 01 2100(h)х1010 левая (EI30), с глазком, с уплотнением, ручка нажимная, замки ключ-ключ и ключ-завертка. См.прим.п.13	0	4	28	77	7	0	116	
8	ГОСТ 57327-2016	ДПС 01 2100(h)х1010 правая (EI30), с глазком, с уплотнением, ручка нажимная, замки ключ-ключ и ключ-завертка. См.прим.п.13	0	3	12	33	3	0	51	
9	ГОСТ 31173-2016	ДСВ Оп Пр Прг Н 2100(h)х810, с полимерным покрытием, цвет RAL 7022 матовый, ручка нажимная (сталь, хром), замок ключ-завертка	0	1	0	0	0	0	1	
9*	ГОСТ 31173-2016	ДСВ Оп Прг Л Н 2100(h)х910, с полимерным покрытием, цвет RAL 9002 матовый, без ручки, замок ключ-ключ. Согласовать с авторским надзором	0	2	8	22	2	0	34	
10	ГОСТ 31173-2016	ДСН Оп Прг Л Н 2100(h)х1010, с полимерным покрытием, цвет RAL 7012 матовый, ручка скоба (нержавеющая сталь), с доводчиком, замок ключ-завертка	0	1	0	0	0	0	1	См. схему на данном листе
11	ГОСТ 31173-2016	ДСН Оп Прг Пр Н 2100(h)х1010, остекленная, ударопрочный стеклопакет, с полимерным покрытием, цвет RAL 7012 матовый, ручка скоба (нержавеющая сталь), с доводчиком, замок ключ-завертка. Согласовать с авторским надзором.	0	1	0	0	0	0	1	См. схему на данном листе
12	ГОСТ 31173-2016	ДСВ Пр Прг Н 2100(h)х1010, с полимерным покрытием, цвет RAL 7012 матовый, ручка скоба (нержавеющая сталь), с доводчиком, замок ключ-ключ, указатель "Электрощитовая", знак "Опасность поражения электрическим током", см.прим.п.12	0	1	0	0	0	0	1	
13	Индивидуального изготовления, по номенклатуре ГОСТ 57327-2016	ДПСО 01 2100(h)х1110 левая (EIWS60), ударопрочный стеклопакет (не ниже СМ4 по ГОСТ 30826-2014), с уплотнением в притворах, с доводчиком, с полимерным покрытием, цвет RAL 7022 матовый, ручка скоба (нержавеющая сталь), без замка. Согласовать с авторским надзором.	0	0	4	11	1	0	16	См. схему на данном листе
14	Индивидуального изготовления, по номенклатуре ГОСТ 57327-2016	ДПСО 01 2100(h)х1110 левая (EIWS60), ударопрочный стеклопакет (не ниже СМ4 по ГОСТ 30826-2014), с уплотнением в притворах, с доводчиком, с полимерным покрытием, цвет RAL 7022 матовый, ручка нажимная (сталь, хром), без замка. Согласовать с авторским надзором.	0	0	4	11	1	0	16	См. схему на данном листе
15	ГОСТ 57327-2016	ДПС 01 1800(h)х910 правая (EIS30), утепленная, с доводчиком, с полимерным покрытием, цвет RAL 7012 матовый, ручка нажимная или скоба, замок ключ-ключ.	0	0	0	0	0	1	1	
16	ГОСТ 57327-2016	ДПС 01 2100(h)х910 левая (EIS30), с полимерным покрытием, RAL7022 матовый, ручка скоба приварная, с доводчиком, замок ключ-ключ.	0	0	0	0	0	1	1	

Спецификация витражей

Марка	Обозначение	Наименование	Кол.	Примечание
ВГ1	Индивидуального изготовления, по номенклатуре ГОСТ 23743-2015	Витражный наружный входной блок (ДАН О П (не более 0,014м) ДВ Л Р 2150(h)х1370). Теплый алюминиевый профиль с полимерным покрытием, цвет RAL 7012, доводчик, ударопрочный стеклопакет (не ниже СМ4 по ГОСТ 30826-2014). Ручка - штанга малая из нержавеющей стали без покрытия. Замок электромагнитный, домофон.	1	См. схему на данном листе
ВГ1.1	Индивидуального изготовления, по номенклатуре ГОСТ 23743-2015	Витражный наружный входной блок (ДАН О П (не более 0,014м) ДВ Л Р 2150(h)х1370). Теплый алюминиевый профиль с полимерным покрытием, цвет RAL 7012, доводчик, ударопрочный стеклопакет (не ниже СМ4 по ГОСТ 30826-2014). Ручка - штанга малая из нержавеющей стали без покрытия. Замок электромагнитный.	1	См. схему на данном листе
ВГ2	Индивидуального изготовления, по номенклатуре ГОСТ 23743-2015	Витражный наружный входной блок (ДАН О П (не более 0,014м) Ф Дв Л Р 3520(h)х2950). Теплый алюминиевый профиль с полимерным покрытием, цвет RAL 7022, доводчик, ударопрочный стеклопакет (не ниже СМ4 по ГОСТ 30826-2014). Фрамуга с остеклением. Ручка - штанга малая из нержавеющей стали без покрытия. Без замка.	1	См. схему на данном листе
ВГ2.1	Индивидуального изготовления, по номенклатуре ГОСТ 23743-2015	-	1	См. схему на данном листе
ВГ3	Индивидуального изготовления, по номенклатуре ГОСТ 23743-2015	Витражный наружный входной блок (ДАН О П (не более 0,014м) ДВ Л Р 2150(h)х1370). Теплый алюминиевый профиль с полимерным покрытием, цвет RAL 7012, доводчик, ударопрочный стеклопакет (не ниже СМ4 по ГОСТ 30826-2014). Ручка - штанга малая из нержавеющей стали без покрытия. Замок ключ-ключ, двойной контур утепления.	1	См. схему на данном листе
ВГ4	Индивидуального изготовления, по номенклатуре ГОСТ 23743-2015	Витражный наружный входной блок (ДАН О П (не более 0,014м) ДВ Л Р 2150(h)х1370). Теплый алюминиевый профиль с полимерным покрытием, цвет RAL 7012, доводчик, ударопрочный стеклопакет (не ниже СМ4 по ГОСТ 30826-2014). Ручка - штанга малая из нержавеющей стали без покрытия. Замок ключ-ключ, двойной контур утепления.	1	См. схему на данном листе

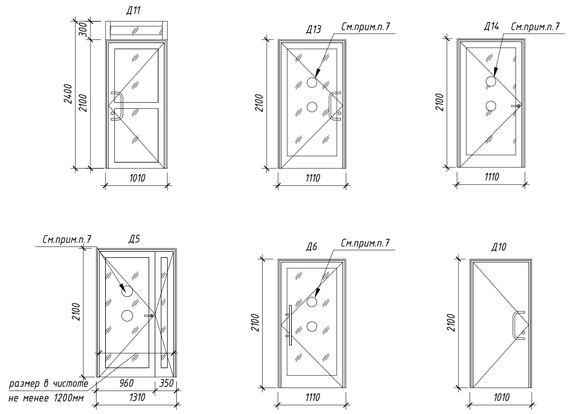

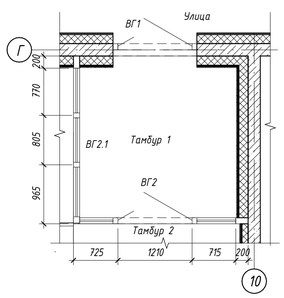

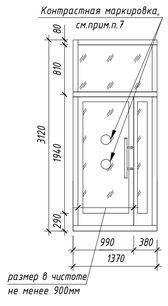

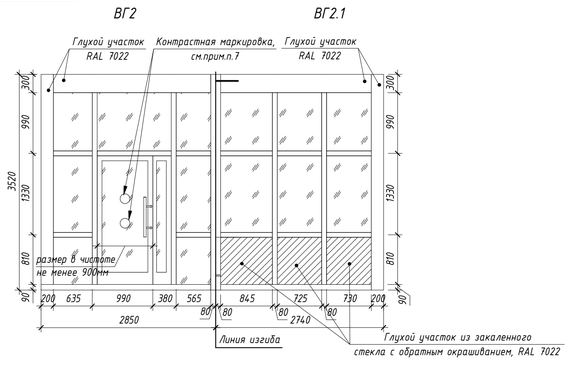

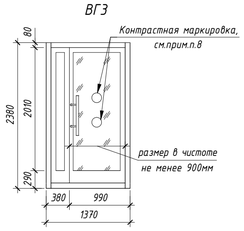

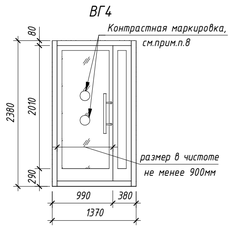

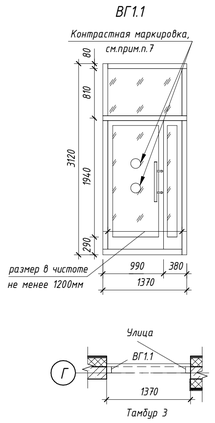

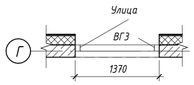

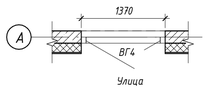

Примечание

1. Данный лист см. совместно с л. 2, 7, 11-13, 14-17;

2. Габаритные схемы дверных блоков не являются руководством к их изготовлению, размеры проемов необходимо уточнить на месте по выполненным проемам. Проектные размеры монтажных зазоров уточнить на основании тех.регламентов и рекомендаций предприятия - изготовителя.;

3. Рабочие чертежи дверных блоков разрабатываются и выполняются фирмой-изготовителем, имеющей лицензию и сертификаты на их изготовление при условии соблюдения требований, предъявляемых к этим изделиям. Рабочую документацию согласовать с авторским надзором. Схемы витражей даны со стороны фасада;

4. Нормируемое сопротивление теплопередаче наружных входных витражных групп R=0,735м2°С/Вт. Конструкцию стеклопакета принять по номенклатуре предприятия-изготовителя. Предоставить подтверждающий сертификат;

5. Конструкцию витража принять по номенклатуре фирмы-изготовителя;

6. На остекленных дверях и витражах предусмотреть ударопрочный стеклопакет (не ниже СМ4 по ГОСТ 30826);

7. Контрастная маркировка стекла на входных группах разрабатывается в разделе -АР.ДП.ДН, выполняется специализированной организацией.

8. Контрастная маркировка на остекленных дверях для помещений коммерческой деятельности разрабатывается в разделе -АР.ДП.ДН, выполняется специализированной организацией. Контрастную маркировку допускается заменять декоративными рисунками или фирменными знаками, узорами и т.п. того же цвета.

9. Импосты и переплеты, размеры между импостами витражей, входных групп, показаны условно.Точные размеры определить изготовителем витражей, по результатам обмеров. Местоположение и направление открывание створок, а также количество ячеек в витражах - не менять;

10. При устройстве порогов в технических помещений высота не должна превышать 0,05м. При устройстве порогов в местах доступа МГН высота не должна превышать 0,014м.

11. Наружные металлические двери и витражи выполнить в сером цвете RAL 7012. Цвет внутренних дверей и витражей - см. спецификацию элементов заполнения дверных проемов. Двери и витражи изготовлять с заводским покрытием.

На входные витражи и двери мест общего пользования устанавливать ручки из нержавеющей стали без полимерного покрытия, тип ручек - согласно Спецификации. Малые ручки-штанги типа Medos (арт.MED0002S, L=650мм, м/о=450мм, Ф32мм) из нержавеющей стали или аналог. Все ручки согласовать с авторским надзором.

12. Указатель "Электрощитовая" и предупреждающий знак "Опасность поражения электрическим током" из торговой сети в соответствие с ГОСТ Р 12.4.026-2015 "Цвета сигнальные, знаки безопасности и разметка сигнальная".

13. Двери квартир:

1. ***Наружная панель и наличники, коробка и петли - с полимерным покрытием,*** *типа N23129 Муар меланж Махагон Interpon 610, коллекция Kirassa Velour производителя Akzonobel. Панель гладкая, наличники стандартные*
2. *Внутренняя панель - гладкая, с покрытием ПВХ пленкой «под дерево», типа Стандарт «Шведская вишня оригинальная» TF 72 IE-2-10*
3. *Фурнитура - черный*
4. *Номер квартиры - не входит в состав полотна*

2	-	Зам.	900-25		10.25	
Изм.	Кол.уч.	Лист	№док.	Подп.	Дата	
Разработал		Чернова				
Проверил		Шереметьева				
ГАП		Шереметьева				
Н.Контроль		Карпова				

46-01-24-АР

Многоквартирные многоэтажные дома по ул. Титова в Ленинском районе г. Новосибирска с объектами обслуживания жилой застройки во встроенных помещениях

Многоквартирный многоэтажный дом с объектами обслуживания жилой застройки во встроенных помещениях№ 8 (по генплану) -VIII этап строительства

Стадия	Лист	Листов
Р	19	

Схемы заполнения дверных проемов и элементов остекления витражей. Спецификации элементов.

ООО"Партнер"

Согласовано

Взам. инв. №

Подп. и дата

Инв. № подл.

Формат А1А

Ведомость отделки помещений (начало)

Наименование или номер помещения	Вид отделки элементов помещений								Примечание
	Потолок	Площадь, кв.м	Стены или перегородки	Площадь, кв.м	Низ стен (панели)	Площадь, кв.м	Колонны	Площадь, кв.м	
			Подвал						
Технические помещения	-		Железобетонные стены - без отделки	562,58					
			Кирпичные перегородки из рядового кирпича - расшивка швов	6,18					
ИТП, насосная, насосная пожаротушения, помещение для узла ввода ТС	Комплексная звукоизоляционная система (типа Кнауф или аналоги) на виброподвесах: минераловатная звукоизоляция (типа Кнауф или аналоги), толщиной 100мм; зашивка листовым материалом (типа Кнауф-аквапанель (ГВЛ) или аналог) в 2 слоя, с применением уплотнительной ленты по периметру помещения; грунтовка; шпатлевание 2р; грунтовка; окраска водно-дисперсионной краской типа ВД-АК 217 (ГОСТ 28196-89), цвет белый	104,98	Комплексная звукоизоляционная система (типа Кнауф или аналоги): минераловатная звукоизоляция (типа Кнауф или аналоги, толщиной 100мм; зашивка листовым материалом по каркасу из оцинкованной стали (типа Кнауф-аквапанель (ГВЛ) или аналог) в 2 слоя, с применением уплотнительной ленты по периметру помещения; грунтовка; шпатлевание 2р; грунтовка; окраска водно-дисперсионной краской типа ВД-АК 217 (ГОСТ 28196-89), светлые тона	131,70					
Лестничные клетки в осях Б,В/1,2; Б,В/13,14	Гидрофобизир. жесткая минераловатная плита толщиной 100мм, см.прим.п.11; тонкослойная штукатурка по полимерной сетке ц.-п. р-ром М75, грунтовка; окраска водно-дисперсионной краской типа ВД-АК 217 (ГОСТ 28196-89), цвет белый	16,91	Стены со звуко-, тепло- изоляционным слоем из мин.плиты: гидрофобизированная жесткая мин.плита, 100мм, см.прим.п.11; тонкослойная штукатурка по полимерной сетке ц.-п. р-ром М75 или гипсовая влагостойкая; грунтовка; окраска водно-дисперсионной краской типа ВД-АК 217 (ГОСТ 28196-89), цвет белый	118,45					Площадь откосов - 3,1 м2
Венткамера, помещение для приборов ПС	Грунтовка, окраска водно-дисперсионной краской типа ВД-АК 217 (ГОСТ 28196-89), цвет белый	28,21	Ж/б стены: грунтовка, окраска водно-дисперсионной краской типа ВД-АК 217 (ГОСТ 28196-89), светлые тона	69,67					
Форкамера	Гидрофобизир. жесткая минераловатная плита толщиной 100мм, см.прим.п.11; тонкослойная штукатурка по полимерной сетке ц.-п. р-ром М75, грунтовка; окраска водно-дисперсионной краской типа ВД-АК 217 (ГОСТ 28196-89), цвет белый	6,64	Стены со звуко-, тепло- изоляционным слоем из мин.плиты: гидрофобизированная жесткая мин.плита, 100мм, см.прим.п.11; тонкослойная штукатурка по полимерной сетке ц.-п. р-ром М75 или гипсовая влагостойкая; грунтовка; окраска водно-дисперсионной краской типа ВД-АК 217 (ГОСТ 28196-89), светлые тона	18,08					
			1 этаж						
Электрощитовая	Комплексная звукоизоляционная система (типа Кнауф или аналоги) на виброподвесах: минераловатная звукоизоляция (типа Кнауф или аналоги), толщиной 100мм; зашивка листовым материалом (типа Кнауф-аквапанель (ГВЛ) или аналог) в 2 слоя, с применением уплотнительной ленты по периметру помещения; грунтовка; шпатлевание 2р; грунтовка; окраска водно-дисперсионной краской типа ВД-АК 217 (ГОСТ 28196-89), цвет белый	11,48	Комплексная звукоизоляционная система (типа Кнауф или аналоги): минераловатная звукоизоляция (типа Кнауф или аналоги, толщиной 100мм; зашивка листовым материалом по каркасу из оцинкованной стали (типа Кнауф-аквапанель (ГВЛ) или аналог) в 2 слоя, с применением уплотнительной ленты по периметру помещения; грунтовка; шпатлевание 2р; грунтовка; окраска водно-дисперсионной краской типа ВД-АК 217 (ГОСТ 28196-89), светлые тона	51,03					Пл. откосов - 1,0 м2
Тамбур 1	Гидрофобизированные минераловатные плиты (см.прим.п.11), толщиной 200мм; цементно-клеевой состав по полимерной сетке; грунтовка, см.прим.п.12; окраска краской для наружных работ (НГ) (цвет согласно -АР.ДП) в 1 слой; подвесной потолок на подсистеме (НГ), см.-АР.ДП	6,31	Стены с теплоизоляционным слоем: гидрофобизированные минераловатные плиты, толщиной 150мм, см.прим.п.11; Зашивки листовым материалом (класс горючести НГ) типа Аквапанель Кнауф, Кнауф Файерборд в 2 слоя на метал. каркасе - подготовка поверхности под отделку, см. совместно с -АР.ДП: - для облицовки керамогранитом: грунтовка, облицовка керамогранитом на плиточном клею	12,05					Площадь откосов - 2,1 м2
Тамбур 2	Гидрофобизированные минераловатные плиты (см.прим.п.11), толщиной 100мм; цементно-клеевой состав по полимерной сетке; грунтовка, см.прим.п.12; окраска краской для наружных работ (НГ) (цвет согласно -АР.ДП) в 1 слой; подвесной потолок на подсистеме (НГ), см.-АР.ДП	34,49	Ж/б панели - подготовка поверхности под отделку, см. совместно с -АР.ДП: - для окраски: грунтовка, шпаклевка 2 раза, грунтовка, см.прим.п.12, окраска водоэмульсионной краской за два раза (класс горючести НГ) (цветовое решение см.-АР.ДП)	13,36	Ж/б панели (на высоту 600мм от ч.п.)- подготовка поверхности под отделку, см. совместно с -АР.ДП: грунтовка бетон-контакт, облицовка керамогранитом на плиточном клею	2,36			
			Зашивки листовым материалом (класс горючести НГ) типа Аквапанель Кнауф, Кнауф Файерборд в 2 слоя на метал. каркасе - подготовка поверхности под отделку, см. совместно с -АР.ДП: - для окраски: грунтовка, шпаклевка 2 раза, грунтовка,см.прим.п.12, окраска водоэмульсионной краской за два раза (класс горючести НГ) (цветовое решение см.-АР.ДП)	2,21					
			Монолитные ж/б стены (перепад отметок от -0,730 до +0,040), монолитная ж/б лестница - подготовка поверхности под отделку, см. совместно с -АР.ДП: грунтовка бетон-контакт, облицовка керамогранитом на плиточном клею	2,71					
			Стены с теплоизоляционным слоем: гидрофобизированные минераловатные плиты, толщиной 150 мм, см.прим.п.11; Зашивки листовым материалом (класс горючести НГ) типа Аквапанель Кнауф, Кнауф Файерборд в 2 слоя на метал. каркасе - подготовка поверхности под отделку, см. совместно с -АР.ДП: - для окраски: грунтовка, шпаклевка 2 раза, грунтовка, см.прим.п.12, окраска водоэмульсионной краской за два раза (НГ) (цветовое решение см.-АР.ДП)	16,77	Стены с теплоизоляционным слоем (на высоту 600мм от ч.п.): гидрофобизированные минераловатные плиты, толщиной 150 мм, см.прим.п.11; Зашивки листовым материалом (класс горючести НГ) типа Аквапанель Кнауф, Кнауф Файерборд в 2 слоя на метал. каркасе - подготовка поверхности под отделку, см. совместно с -АР.ДП: - для облицовки керамогранитом: грунтовка, облицовка керамогранитом на плиточном клею	2,44			Площадь откосов - 1,9 м2
			- для облицовки керамогранитом: грунтовка, облицовка керамогранитом на плиточном клею	13,09					
Тамбур 3	Гидрофобизированные минераловатные плиты (см.прим.п.11), толщиной 100мм; цементно-клеевой состав по полимерной сетке; грунтовка, см.прим.п.12; окраска краской для наружных работ (НГ) (цвет согласно -АР.ДП) в 1 слой; подвесной потолок на подсистеме (НГ), см.-АР.ДП	7,57	Ж/б панели - подготовка поверхности под отделку, см. совместно с -АР.ДП: - для окраски: грунтовка, шпаклевка 2 раза, грунтовка, см.прим.п.12, окраска краской для наружных работ за два раза (класс горючести НГ) (цветовое решение см.-АР.ДП)	16,58					Площадь откосов - 0,9 м2

Ведомость отделки помещений (продолжение)

Наименование или номер помещения	Вид отделки элементов помещений								Примечание
	Потолок	Площадь, кв.м	Стены или перегородки	Площадь, кв.м	Низ стен (панели)	Площадь, кв.м	Колонны	Площадь, кв.м	
Тамбур 3			Кирпичные перегородки - улучшенная штукатурка цем.-песч. р-ром М75, грунтовка, шпаклевка 2 раза, грунтовка, см.прим.п.12, окраска краской для наружных работ за два раза (класс горючести НГ) (цветовое решение см.-АР.ДП)	4,65					
			Стены с теплоизоляционным слоем: гидрофобизированные минераловатные плиты, толщиной 150 мм, см.прим.п.11; Зашивки листовым материалом (класс горючести НГ) типа Аквапанель Кнауф, Кнауф Файерборд в 2 слоя на метал. каркасе - подготовка поверхности под отделку, см. совместно с -АР.ДП: - для окраски: грунтовка, шпаклевка 2 раза, грунтовка, см.прим.п.12, окраска краской для наружных работ за два раза (класс горючести НГ) (цветовое решение см.-АР.ДП)	7,21					Площадь откосов - 0,9 м2
Лифтовой холл	Затирка швов, грунтовка, см.прим.п.12, окраска водоэмульсионной краской в 1 слой (класс горючести НГ) (цветовое решение см.-АР.ДП) подвесной потолок на подсистеме (НГ), см.-АР.ДП	10,71	Ж/б панели - подготовка поверхности под отделку, см. совместно с -АР.ДП: - для облицовки керамогранитом: грунтовка бетон-контакт, облицовка керамогранитом на плиточном клею	17,81					Площадь откосов - 4,9 м2
			- для окраски: грунтовка, шпаклевка 2 раза, грунтовка, см.прим.п.12, окраска водоэмульсионной краской за два раза (класс горючести НГ) (цветовое решение см.-АР.ДП)	3,53					
			Зашивки листовым материалом (класс горючести НГ) типа Аквапанель Кнауф, Кнауф Файерборд в 2 слоя на метал. каркасе - подготовка поверхности под отделку, см. совместно с -АР.ДП: - для облицовки керамогранитом: грунтовка, облицовка керамогранитом на плиточном клею	1,96					
			Кирпичные перегородки - улучшенная штукатурка цем.-песч. р-ром М75, грунтовка, шпаклевка 2 раза, грунтовка, см.прим.п.12, окраска водоэмульсионной краской за два раза (класс горючести НГ) (цветовое решение см.-АР.ДП)	4,38					
ПУИ	Шпатлевание 2р., грунтовка, окраска водоэмульсионной краской типа ВД-АК217 (ГОСТ 28196-89) (цвет белый)	4,26	Ж/б панели - облицовка керамич. плиткой ГОСТ 6141-91 (светлые тона)	9,41					Площадь откосов в ж/б - 1,0 м2
			Кирпичные стены и перегородки - улучшенная штукатурка ц.-п. р-ром М75; облицовка керамич.плиткой ГОСТ 6141-91 (светлые тона)	11,14					
Общий коридор	Затирка швов, грунтовка, см.прим.п.12, окраска водоэмульсионной краской в 1 слой (класс горючести НГ) (цветовое решение см.-АР.ДП) подвесной потолок на подсистеме (НГ), см.-АР.ДП	68,97	Ж/б панели - подготовка поверхности под отделку, см. совместно с -АР.ДП: - для окраски: грунтовка, шпаклевка 2 раза, грунтовка, см.прим.п.12, окраска водоэмульсионной краской за два раза (класс горючести НГ) (цветовое решение см.-АР.ДП)	72,43					Площадь откосов - 1,1 м2
			Зашивки листовым материалом (класс горючести НГ) типа Аквапанель Кнауф, Кнауф Файерборд в 2 слоя на метал. каркасе - подготовка поверхности под отделку, см. совместно с -АР.ДП: - для окраски: грунтовка, шпаклевка швов, грунтовка, см.прим.п.12, окраска водоэмульсионной краской за два раза (класс горючести НГ) (цветовое решение см.-АР.ДП)	70,57					
			Кирпичные перегородки - улучшенная штукатурка цем.-песч. р-ром М75, грунтовка, шпаклевка 2 раза, грунтовка, см.прим.п.12, окраска водоэмульсионной краской за два раза (класс горючести НГ) (цветовое решение см.-АР.ДП)	46,22					
Помещения обслуживания жилой застройки, зоны с/у, ПУИ	Под самоотделку	106,27	Ж/б панели - затирка швов	149,82					Пл. отк. в ж/б - 9,9 м2
			Зашивка ГВЛВ - без отделки	2,29					
			Кирпичные перегородки - улучшенная штукатурка цем.-песч. р-ром М75, грунтовка, под самоотделку	50,97					Пл. откосов - 1,2 м2
Жилые комнаты, прихожие, коридоры, кухни, гардероны	Затирка швов	275,02	Ж/б панели - затирка швов, грунтовка, сплошное выравнивание гипсовой смесью (белого цвета) до 5мм	374,58					Пл. откосов - 24,3 м2
			Кирпичные перегородки -улучшенная гипсовая штукатурка (белого цвета)	100,51					
			Перегородки из ПГП - затирка швов, грунтовка, сплошное выравнивание гипсовой смесью (белого цвета) до 5мм	258,25					Пл. откосов - 3,6 м2
С/у квартир	Затирка швов	28,69	Ж/б панели - затирка швов	70,83					Пл. откосов в кирп. - 4,2 м2
			Кирпичные перегородки - улучшенная штукатурка цем.-песч. р-ром М75	68,22					
			2-17 этаж						
Лифтовой холл	Затирка швов, грунтовка, см.прим.п.12, окраска водоэмульсионной краской в 1 слой (класс горючести НГ) (цветовое решение см.-АР.ДП) подвесной потолок на подсистеме (НГ), см.-АР.ДП	289,22	Ж/б панели - подготовка поверхности под отделку, см. совместно с -АР.ДП: - для окраски: грунтовка, шпаклевка 2 раза, грунтовка, см.прим.п.12, окраска водоэмульсионной краской за два раза (класс горючести НГ) (цветовое решение см.-АР.ДП)	667,23					Площадь откосов - 92,0 м2
			Кирпичные перегородки - улучшенная штукатурка цем.-песч. р-ром М75, грунтовка, шпаклевка 2 раза, грунтовка, см.прим.п.12, окраска водоэмульсионной краской за два раза (класс горючести НГ) (цветовое решение см.-АР.ДП)	90,94					
Общий коридор	Затирка швов, грунтовка, см.прим.п.12, окраска водоэмульсионной краской в 1 слой (класс горючести НГ) (цветовое решение см.-АР.ДП) подвесной потолок на подсистеме (НГ), см.-АР.ДП	986,02	Ж/б панели - подготовка поверхности под отделку, см. совместно с -АР.ДП: - для окраски: грунтовка, шпаклевка 2 раза, грунтовка, см.прим.п.12, окраска водоэмульсионной краской за два раза (класс горючести НГ) (цветовое решение см.-АР.ДП)	831,21					Площадь откосов - 17,0 м2

Ведомость отделки помещений (окончание)

Наименование или номер помещения	Вид отделки элементов помещений								Примечание
	Потолок	Площадь, кв.м	Стены или перегородки	Площадь, кв.м	Низ стен (панели)	Площадь, кв.м	Колонны	Площадь, кв.м	
Общий коридор			Зашивки листовым материалом (класс горючести НГ) типа Аквапанель Кнауф, Кнауф Файерборд в 2 слоя на метал. каркасе - подготовка поверхности под отделку, см. совместно с -АР.ДП: - для окраски: грунтовка, шпаклевка швов, грунтовка, см.прим.п.12, окраска водоэмульсионной краской за два раза (класс горючести НГ) (цветовое решение см.-АР.ДП)	817,92					
			Кирпичные перегородки - улучшенная штукатурка цем.-песч. р-ром М75, грунтовка, шпаклевка 2 раза, грунтовка, см.прим.п.12, окраска водоэмульсионной краской за два раза (класс горючести НГ) (цветовое решение см.-АР.ДП)	982,82					
Жилые комнаты, прихожие, коридоры, кухни, гардероны	Затирка швов	7109,15	Ж/б панели - затирка швов, грунтовка, сплошное выравнивание гипсовой смесью (белого цвета) до 5мм	9511,77					Площадь откосов - 734,7 м2
			Кирпичные перегородки -улучшенная гипсовая штукатурка (белого цвета)	1806,67					Пл. откосов - 41,7 м2
			Перегородки из ПГП - затирка швов, грунтовка, сплошное выравнивание гипсовой смесью (белого цвета) до 5мм	6737,00					Площадь откосов - 83,9 м2
			Стены со звуко-, тепло- изоляционным слоем из мин.плиты: гидрофобизированные минераловатные плиты, толщиной 100 (150) мм (крепить с помощью стеклопластиковых дюбелей); Зашивки ГВЛВ - без отделки	10,22					
С/у квартир	Затирка швов	777,16	Ж/б панели - затирка швов	1948,98					
			Кирпичные перегородки - улучшенная штукатурка цем.-песч. р-ром М75	1632,31					Пл. откосов - 104,5 м2
			Стены со звуко-, тепло- изоляционным слоем из мин.плиты: гидрофобизированные минераловатные плиты, толщиной 100 (150) мм (крепить с помощью стеклопластиковых дюбелей); Зашивки ГВЛВ - без отделки	117,79					Площадь откосов - 25,54 м2
			Лестничная клетка						
Лестничная клетка	Нижняя поверхность лестничных маршей, межэтажных площадок, боковая часть лестничных маршей и потолок на отм.+53,700: - затирка швов, грунтовка, шпаклевка 2 раза, грунтовка, черновая отделка см.прим.п.12, окраска водоэмульсионной краской за два раза (класс горючести НГ) (цветовое решение см.-АР.ДП)	298,86	Ж/б панели - подготовка поверхности под отделку, см. совместно с -АР.ДП: - для окраски: грунтовка, шпаклевка 2 раза, грунтовка, черновая отделка см.прим.п.12, окраска водоэмульсионной краской за два раза (класс горючести НГ) (цветовое решение см.-АР.ДП)	816,88					Площадь откосов - 16,9 м2
	Металл. косоуры: огнезащита, согласно разделу -КЖ, грунтовка, шпатлевание 2р, грунтовка, см.прим.п.12, окраска краской (НГ), (цвет белый)								
			Выход на кровлю						
Венткамера, форкамера	Ж/б плита: грунтовка, окраска водно-дисперсионной краской ВД-АК 217 ГОСТ 28196-89 (цвет белый)	20,65	Ж/б панели - затирка, грунтовка, окраска водо-дисперсионной краской ВД-АК 217 ГОСТ 28196-89 (светлые тона)	57,58					
			Стены со звуко-, тепло- изоляционным слоем из мин.плиты: гидрофобизированная жесткая мин.плита, 100мм, крепить с помощью дюбелей из композитных мат-ов; тонкослойная штукатурка по полимерной сетке ц.-п. р-ром М75 или гипсовая влагостойкая; грунтовка; окраска водно-дисперсионной краской типа ВД-АК 217 (ГОСТ 28196-89)	26,73					

Примечания:

1. Работать совместно с листами 2; 3.1; 30-34, а также комплектом -АР.ДП.
2. Отделочные работы производить в соответствии с СП 71.13330.2017 "Изоляционные и отделочные покрытия. Актуализированная редакция СНиП 3.04.01-87 (с изменением №1)"
3. Боковые откосы оконных проемов выполнять из улучненной гипсовой штукатурки. Для ж/б стен штукатурку выполнять по бетон-контакту.
4. Окраску всех поверхностей производить на 2 раза, кроме оговоренных.
5. Все стены и потолки для обеспечивания обеспыливания поверхности - огрунтовать по инструкции изготовителя отделочного материала.
6. Декоративно-отделочные, облицовочные материалы и покрытия полов на путях эвакуации должны иметь показатели пожарной опасности не более, указанных в табл. 28 123-ФЗ "Технический регламент о требованиях пожарной безопасности" и СП 1.13130.2020 "Системы противопожарной защиты. Эвакуационные пути и выходы" (с изменениями №1,2,3), п.6.1.1. Отделочные материалы, применяемые для отделки стен и потолков в лестничной клетке, лифтовом холле, в общих коридорах и тамбурах должны иметь показатели пожарной опасности НГ.
7. Качество лицевой поверхности диафрагм колонн, нижней поверхности перекрытий должно соответствовать категории А4 по ГОСТ 13015-2012.
9. В помещениях обслуживания жилой застройки канализационные трубы, выполненные из кварпиф в подвал, зашить листами ГВЛВ в 2 слоя по метал.каркасу, после прокладки коммуникаций. Размеры уточнять по месту.
10. Стояки отопления, трубы подводки к приборам отопления в МОП окрасить краской для радиаторов (цвет согласно разделу -АР.ДП).
11. Для утепления стен и потолков применять гидрофобизированные жесткие минераловатные плиты ($\lambda \leq 0,042$Вт/м°С) толщиной 100(150)мм, с последующей отделкой, согласно ведомости отделки. Прочность при растяжении перпендикулярно лицевым поверхностям не менее 15кПа, прочность на сжатие при 10% деформации не менее 30кПа. Утеплитель крепить на клеевой состав с последующим механически креплением стеклопластиковыми дюбелями ДС-2 («бийский завод стеклопластиков» (длину и количество дюбелей принять согласно технической документации завода-производителя) не менее 5шт на 1м^2. Краевое расстояние для ж/б конструкций и кирпича должно быть не менее 50 и 80мм соответственно. Крепление утеплителя производить в 1-2 слоя. Каждую плиту крепить вплотную к предыдущей, ширина зазора между плитами не более 2мм.
12. Подготовительные слои для отделки стен и потолков под финишную отделку с показателем пожарной опасности - НГ выполнить согласно тех. регламенту и инструкции завода-изготовителя материала НГ (составы штукатурных и шпаклевочных смесей, необходимость грунтовки и т.п.).

Согласовано

Взам. инв. №

Подп. и дата

Инв. № подл.

Изм.	Кол.уч.	Лист	№док.	Подп.	Дата	46-01-24-АР			
7	-	Зам.	62-26		05.26				
5	-	Зам.	25-26		02.26	Многоквартирные многоэтажные дома по ул. Титова в Ленинском районе г. Новосибирска с объектами обслуживания жилой застройки во встроенных помещениях			
2	-	Зам.	300-25		10.25				
Разработал		Чернова				Многоквартирный многоэтажный дом с объектами обслуживания жилой застройки во встроенных помещениях№ 8 (по генплану) -VIII этап строительства	Стадия	Лист	Листов
Проверил		Шеретеева					Р	20	
ГАП		Шеретеева							
Н.Контроль		Карпова				Ведомость отделки помещений	ООО"Партнер"		

Формат А1А

Экспликация полов (начало)

Имя помещения	Тип пола	Схема пола	Данные элементов пола (наименование, толщина, основание и др.), мм	Площадь, м²
Подвал				
Технические помещения	А	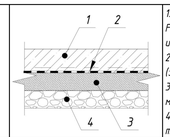	1. Монолитная ж/б плита из бетона В15, W6, F150, армированного нижней арматурной сеткой из арматуры d12 А500с ячейкой 200х200 - 150мм 2. Гидроизоляция 1 слой "Технэласт ЭПП" (завести на верх ростверка) 3. Бетонная подготовка из бетона В7,5 на мелком заполнителе - 100мм 4. Обратная засыпка щебнем с послойным тромбованием, см.-КЖ	176,20
Лестничная клетка в осях Б-В/1-2 и Б-В/13-14	А1	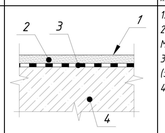	1. Обеспыливающая пропитка 2. Фиброцементная стяжка из раствора М150 - 40мм 3. Гидроизоляция 1 слой "Технэласт ЭПП" (завести на верх ростверка) 4. Ростверк монолитный, см. -КЖ	22,17
Технические помещения, форкамера	А2	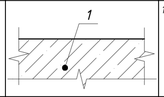	1. Ростверк монолитный, см. -КЖ	421,48
ИТП, насосная пожаротушения, насосная повысительная, помещение для узла ввода ТС	Б	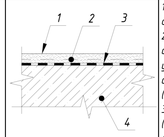	1. Окраска половой краской по предварительно обеспыленной поверхности 2. Стяжка из цементно-песчаного раствора М150 с гидрофобными и морозостойкими добавками, с упрочненным верхним слоем, армированная сеткой из 5Вр-500 ячейкой 100х100, по уклону (см.план) - 60..80 мм 3. Гидроизоляция 1 слой "Технэласт ЭПП" (завести на верх ростверка) 4. Ростверк монолитный, см. -КЖ	56,53
ИТП, насосная пожаротушения, насосная повысительная, помещение для узла ввода ТС	Б1	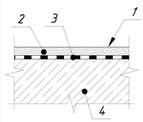	1. Окраска половой краской по предварительно обеспыленной поверхности 2. Стяжка из цементно-песчаного раствора М150 с гидрофобными и морозостойкими добавками, с упрочненным верхним слоем, армированная сеткой из 5Вр-500 ячейкой 100х100, по уклону (см.план) - 40..60 мм 3. Гидроизоляция 1 слой "Технэласт ЭПП" (завести на верх ростверка) 4. Монолитная ж/б плита из бетона В15, W6, F150, армированного нижней арматурной сеткой из арматуры d12 А500с ячейкой 200х200 - 150мм 5. Гидроизоляция 1 слой "Технэласт ЭПП" (завести на верх ростверка) 6. Бетонная подготовка из бетона В7,5 на мелком заполнителе - 100мм 7. Обратная засыпка щебнем с послойным тромбованием, см.-КЖ	53,20
Венткамера, помещение для приборов ПС	Б2	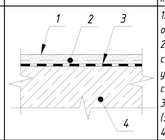	1. Окраска половой краской по предварительно обеспыленной поверхности 2. Стяжка из цементно-песчаного раствора М150 с гидрофобными и морозостойкими добавками, с упрочненным верхним слоем, армированная сеткой из 5Вр-500 ячейкой 100х100 - 40мм 3. Гидроизоляция 1 слой "Технэласт ЭПП" (завести на верх ростверка) 4. Ростверк монолитный, см. -КЖ	21,25
Помещение для приборов ПС	Б3	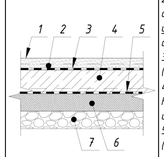	1. Окраска половой краской по предварительно обеспыленной поверхности 2. Стяжка из цементно-песчаного раствора М150 с гидрофобными и морозостойкими добавками, с упрочненным верхним слоем, армированная сеткой из 5Вр-500 ячейкой 100х100 - 40мм 3. Гидроизоляция 1 слой "Технэласт ЭПП" (завести на верх ростверка) 4. Монолитная ж/б плита из бетона В15, W6, F150, армированного нижней арматурной сеткой из арматуры d12 А500с ячейкой 200х200 - 150мм 5. Гидроизоляция 1 слой "Технэласт ЭПП" (завести на верх ростверка) 6. Бетонная подготовка из бетона В7,5 на мелком заполнителе - 100мм 7.Обратная засыпка щебнем с послойным тромбованием, см.-КЖ	6,96
1 этаж				
Площадка ЛК в осях Б-В/1-2 и Б-В/13-14	А3	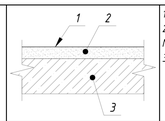	1. Обеспыливающая пропитка 2. Фиброцементная стяжка из раствора М150 - 80мм 3. Площадка лестницы, см. -КЖ	5,37
Площадка лестничной клетки	Г	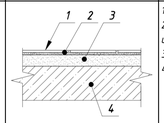	1. Керамогранит (плитка) согласно -АР.ДП - 10мм 2. Прослойка и заполнение швов цементно-клеевым составом - 10мм 3. Фиброцементная стяжка М150 - 80мм 4. Площадка лестницы, см. -КЖ	17,90
Межэтажная площадка	Д	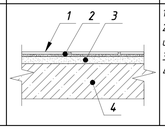	1. Керамогранит (плитка) согласно -АР.ДП - 10мм 2. Прослойка и заполнение швов цементно-клеевым составом - 10мм 3. Фиброцементная стяжка М150 - 35мм 4. Площадка лестницы, см. -КЖ	3,43

Экспликация полов (продолжение)

Имя помещения	Тип пола	Схема пола	Данные элементов пола (наименование, толщина, основание и др.), мм	Площадь, м²
Коридор общий, лифтовой холл, площадка тамбура 2 в осях В-Г/8-10 на отм.+0,040	Е	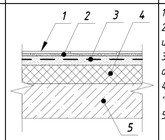	1. Керамогранит (плитка) согласно -АР.ДП - 10мм 2. Прослойка и заполнение швов цементно-клеевым составом - 10мм 3. Стяжка из цементно-песчаного раствора М150, армированная сеткой 4Вр-500 100х100 - 50мм 4. Экструдированный пенополиполистирол "Пеноплекс-35" - 50мм 5. Плита перекрытия, см. -КЖ	98,76
Тамбуры 2, 3	Е1	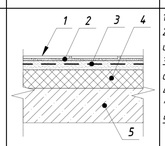	1. Керамогранит (плитка) согласно -АР.ДП - 10мм 2. Прослойка и заполнение швов цементно-клеевым составом - 10мм 3. Стяжка из цементно-песчаного раствора М150, армированная сеткой 4Вр-500 100х100 - 30мм 4. Экструдированный пенополиполистирол "Пеноплекс-35" - 50мм 5. Плита перекрытия, см. -КЖ	22,08
Тамбур 1	Е2	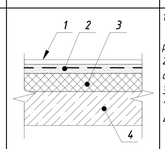	1. Финишная отделка согласно -АР.ДП (керамогранит и грязезащитная решетка) - 20мм 2. Стяжка из цементно-песчаного раствора М150, армированная сеткой 4Вр-500 100х100 - 30мм 3. Экструдированный пенополиполистирол "Пеноплекс-35" - 40мм 4. Плита перекрытия, см. -КЖ	7,60
Монолитные ж/б лестницы в тамбуре 2, в тамбуре 3	Е3	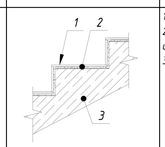	1. Керамогранит (плитка) согласно -АР.ДП - 10мм 2. Прослойка и заполнение швов цементно-клеевым составом - 10мм 3. Монолитная ж/б лестница, см.-КЖ	4,94
Помещения обслуживания жилой застройки	Ж	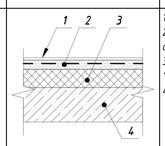	1. Покрытие (под самоотделку) - 10мм 2. Стяжка из цементно-песчаного раствора М150, армированная сеткой 4Вр-500 100х100 - 40мм 3. Экструдированный пенополистирол "Пеноплекс-35" - 40мм 4. Плита перекрытия, см. -КЖ	97,89
Зона с/у, ПУИ помещений обслуживания жилой застройки	И	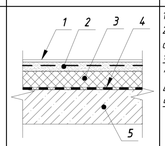	1. Покрытие (под самоотделку) - 10мм 2. Стяжка из цементно-песчаного раствора М150, армированная сеткой 4Вр-500 100х100 - 40мм 3. Экструдированный пенополистирол "Пеноплекс-35" - 40мм 4. Гидроизоляция типа "Аквастоп" 5. Плита перекрытия, см. -КЖ	8,53
ПУИ	И1	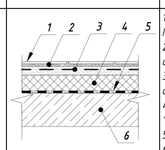	1. Керамическая плитка ГОСТ 6787-2001 (светлые тона) - 10мм 2. Прослойка и заполнение швов цементно-клеевым составом - 10мм 3. Стяжка из цементно-песчаного раствора М150, армированная сеткой 4Вр-500 100х100 - 30мм 4. Экструдированный пенополиполистирол "Пеноплекс-35" - 40мм 5. Гидроизоляция типа "Аквастоп" 6. Плита перекрытия, см. -КЖ	4,20
Электрощитовая	К	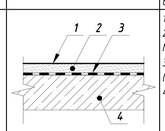	1. Обеспыливающая пропитка 2. Фиброцементная стяжка из раствора М150 - 40мм 3. Гидроизоляция 1 слой "Технэласт ЭПП" (завести на стену на 50мм от чистого пола) 4. Плита перекрытия, см. -КЖ	12,19
Прихожие, жилые комнаты, коридоры, кухни, гардеробы	М	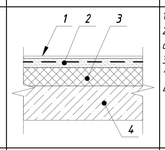	1. Покрытие (под самоотделку) - 10мм 2. Стяжка из цементно-песчаного раствора М150, армированная сеткой 4Вр-500 100х100 - 40мм 3. Экструдированный пенополиполистирол "Пеноплекс-35" - 80мм 4. Плита перекрытия, см. -КЖ	275,58
С/у квартир	Н	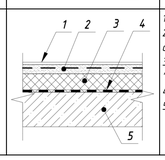	1. Покрытие (под самоотделку) - 10мм 2. Стяжка из цементно-песчаного раствора М150, армированная сеткой 4Вр-500 100х100 - 40мм 3. Экструдированный пенополиполистирол "Пеноплекс-35" - 80мм 4. Гидроизоляция типа "Аквастоп" 5. Плита перекрытия, см. -КЖ	28,45
2-17 этаж				
Площадка лестничной клетки	Г1	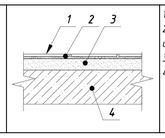	1. Керамогранит (плитка) согласно -АР.ДП - 10мм 2. Прослойка и заполнение швов цементно-клеевым составом - 10мм 3. Фиброцементная стяжка М150 - 80мм 4. Площадка лестницы, см. -КЖ	87,98

Экспликация полов (окончание)

Имя помещения	Тип пола	Схема пола	Данные элементов пола (наименование, толщина, основание и др.), мм	Площадь, м²
Межэтажная площадка	Д1	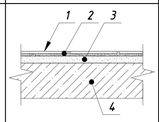	1. Керамогранит (плитка) согласно -АР.ДП - 10мм 2. Прослойка и заполнение швов цементно-клеевым составом - 10мм 3. Фиброцементная стяжка М150 - 35мм 4. Площадка лестницы, см. -КЖ	54,80
Коридоры общие, лифтовые холлы	П	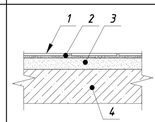	1. Керамогранит (плитка) согласно -АР.ДП - 10мм 2. Прослойка и заполнение швов цементно-клеевым составом - 10мм 3. Фиброцементная стяжка М150 - 60мм 4. Плита перекрытия, см. -КЖ	1237,43
Лифтовые холлы	П1	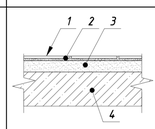	1. Керамогранит (плитка) согласно -АР.ДП - 10мм 2. Прослойка и заполнение швов цементно-клеевым составом - 10мм 3. Фиброцементная стяжка М150 - 80..60мм 4. Плита перекрытия, см. -КЖ	35,23
Прихожие, жилые комнаты, коридоры, кухни, гардеробы	С	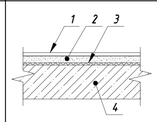	1. Покрытие (под самоотделку) - 15мм 2. Фиброцементная стяжка М150 - 60мм 3. Звукоизоляция (химически-сшитый пенополиэтилен) - 5мм 4. Плита перекрытия, см. -КЖ	7092,40
Кухня на отм.+3,000 (2 этаж) в осях 1-2/А-Б	С*	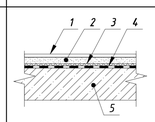	1. Покрытие (под самоотделку) - 15мм 2. Фиброцементная стяжка М150 - 60мм 3. Звукоизоляция (химически-сшитый пенополиэтилен) - 5мм 4.Гидроизоляция типа "Акватрон - 6" (ТУ 5745-080-07508005-2000) в два слоя 5. Плита перекрытия, см. -КЖ	16,06
С/у квартир	Т	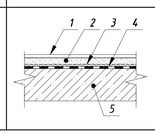	1. Покрытие (под самоотделку) - 15мм 2. Фиброцементная стяжка М150 - 60мм 3. Звукоизоляция (химически-сшитый пенополиэтилен) - 5мм 4. Гидроизоляция типа "Аквастоп" 5. Плита перекрытия, см. -КЖ	753,43
Кровля				
Венткамера	Р	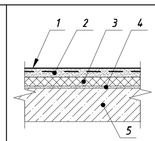	1. Окраска половой краской по предварительно обеспыленной поверхности 2. Стяжка из цементно-песчаного раствора М150, армированная сеткой 4Вр-500 100х100 - 50мм 3. Пенополистирольные плиты ППС 25 (ГОСТ 15588-2014) - 50мм 4. Выравнивание цементно-песчаным раствором М150 - 10мм 5. Плита перекрытия, см. -КЖ	18,08
Форкамера	У	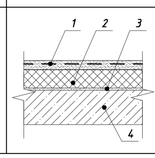	1. Стяжка из цементно-песчаного раствора М150, армированная сеткой из 4Вр-500, ячейкой 100х100 - 40мм. 2. Пенополистирольные плиты ППС25 (ГОСТ 15588-2014), - 190мм; 3. Выравнивающий слой стяжки, -10мм; 4. Плита перекрытия - см. -КЖ	3,84

Примечание

1. Данный лист см.совместно с л.2, 7, 14-17, а также комплектом -АР.ДП;
2. Отделочные работы производить в соответствии с СП 71.13330.2017 "Изоляционные и отделочные покрытия. Актуализированная редакция (СНиП 3.04.01-87 (с изменением №1)" и СП 29.13330.2011 "Полы";
3. Поверхность плит перекрытий, на которую укладываются гидроизоляционные и утепляющие слои, не должна иметь трещин, раковин и сколов;
4. Полы выполнять после прокладки коммуникаций;
5. Звукоизоляция укладывается по всей поверхности пола стык в стык и заводится на стены минимум на 100мм. Стыки проклеить строительным скотчем;
6. При необходимости утеплитель крепить к перекрытию тарельчатыми дюбелями. В местах пересечения с коммуникациями должна быть выполнена негорючая изоляция;
7. Устройство полов выполнять в соответствии с ППР, СП 71.13330.2017, СП48.13330.2011. В случае применения наливных стяжек из ц.- п. раствора с осадкой конуса более 60мм по теплоизоляционному слою укладывается гидроизоляция из полиэтиленовой пленки;
8. Отделочные материалы, применяемые для отделки полов лестничной клетки и лифтовых холлов, должны иметь показатели пожарной опасности НГ; для отделки полов общих коридоров и тамбуров - НГ;
9. Гидроизоляцию типа "Аквастоп", "Акватрон-6" выполнять за 2 раза согласно инструкции производителя, выводить на стены на 300мм (по периметру помещений);
10. В местах перехода гидроизоляции с горизонтальной поверхности на вертикальную выполнить переходные бортики из цементно- песчаного раствора М100;
11. Вдоль витражного остекления по всей длине проема проложить плиты из экструдированного пенополистирола согласно узлу 13.1(30).

Изм.	Кол.уч.	Лист	№док.	Подп.	Дата	46-01-24-АР			
2	-	Зам.	300-25		10.25	Многоквартирные многоэтажные дома по ул. Титова в Ленинском районе г. Новосибирска с объектами обслуживания жилой застройки во встроенных помещениях			
1	-	Зам.	284-25		09.25				
Разработал		Чернова				Многоквартирный многоэтажный дом с объектами обслуживания жилой застройки во встроенных помещениях№ 8 (по генплану) -VIII этап строительства	Стадия	Лист	Листов
Проверил		Шереметьева					Р	21	
ГАП		Шереметьева							
Н.Контроль		Карпова				Экспликация полов	ООО"Партнер"		

Согласовано

Взам. инв. №

Подп. и дата

Инв. № подл.

Формат А1А

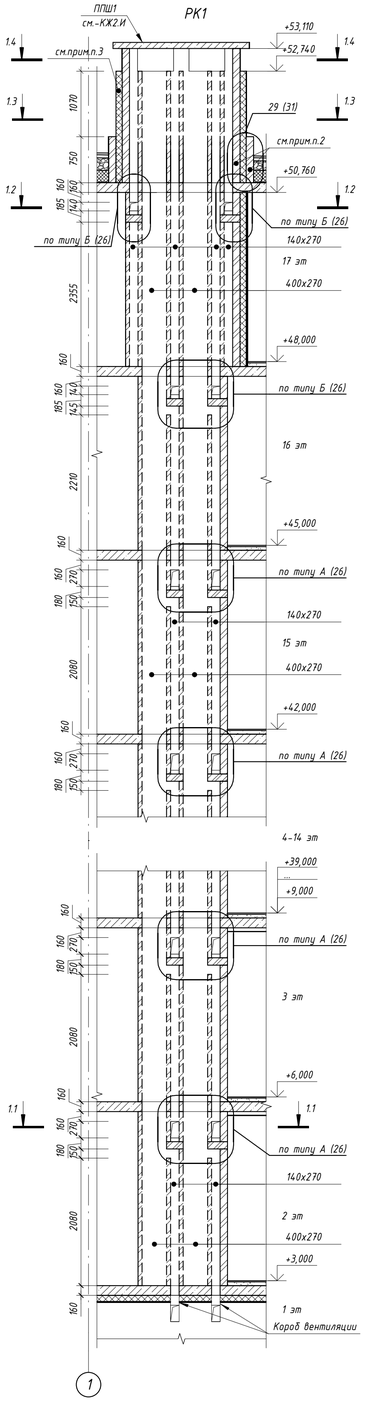

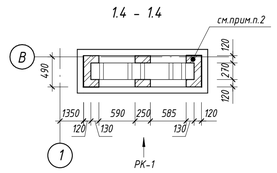

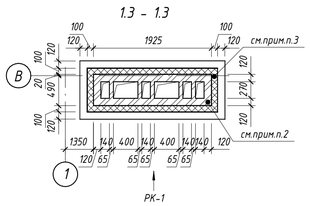

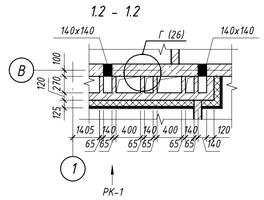

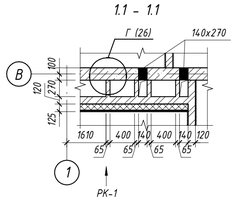

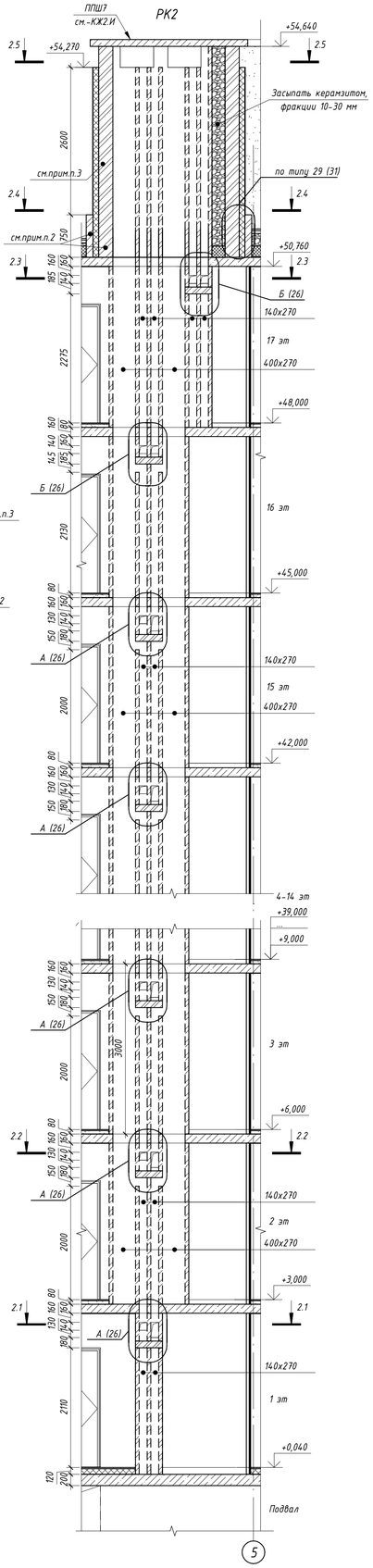

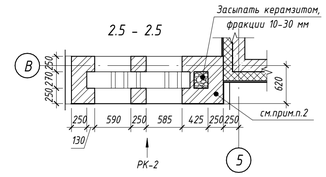

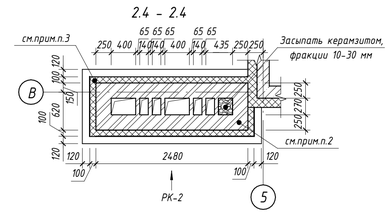

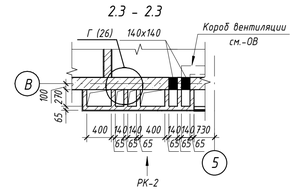

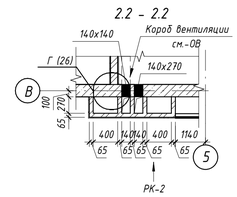

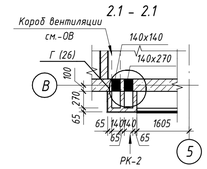

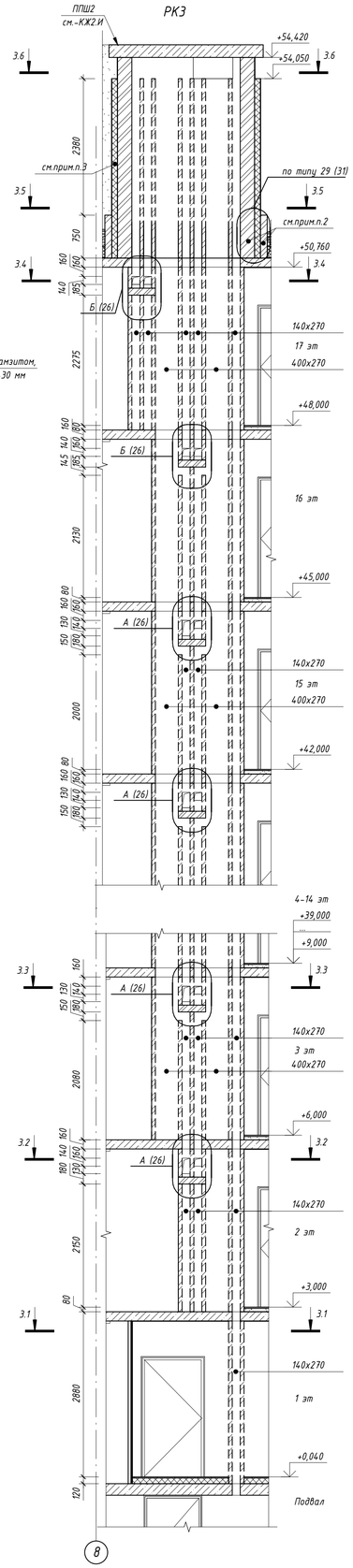

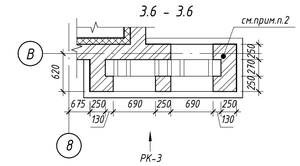

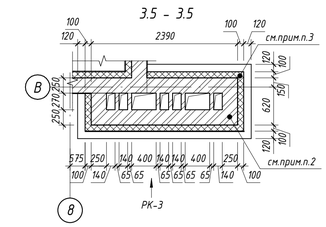

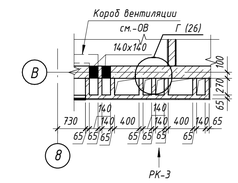

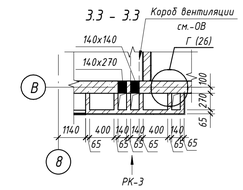

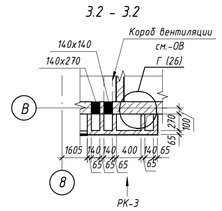

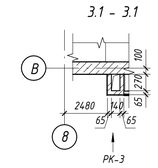

Примечания:

1. Общие указания см.л.26;
2. Стенки вентиляционных каналов выполнять из кирпича на ребро (толщина стенки 65 мм), кирпич марки не менее Кр-р-по 1НФ/100/2,0/25/ГОСТ 530-2012 на растворе М100, армировать 2-мя стержнями 4ВрI ГОСТ 6727-80 с шагом 260мм по высоте, кладку толщиной 120 мм - сеткой (ГОСТ 23279-2012) 4Врl, ячейкой 50х50, через 5 рядов. Перевязку выполнять в каждом ряду.
3. Утеплитель - гидрофобизированные жесткие минераловатные плиты ($\lambda \leq 0,042$Вт/м°С) толщиной 100мм. Прочность при растяжении перпендикулярно лицевым поверхностям не менее 15кПа, прочность на сжатие при 10% деформации не менее 30кПа. Утеплитель крепить на клеевой состав с последующим механическим креплением стеклопластиковыми дюбелями ДС-2 («Бийский завод стеклопластиков») (длину и количество дюбелей принять согласно технической документации завода-производителя) не менее 5шт на 1м². Крепление утеплителя производить в 1-2 слоя. Каждую плиту крепить вплотную к предыдущей, ширина зазора между плитами не более 2мм.

						46-01-24-АР			
3	-	Зам.	388-25		12.25	Многоквартирные многоэтажные дома по ул. Титова в Ленинском районе г. Новосибирска с объектами обслуживания жилой застройки во встроенных помещениях			
2	-	Зам.	300-25		10.25				
Изм.	Кол.уч.	Лист	№док.	Подп.	Дата				
Выполнил		Чернова				Многоквартирный многоэтажный дом с объектами обслуживания жилой застройки во встроенных помещениях№ 8 (по генплану) -VIII этап строительства	Стадия	Лист	Листов
Проверил		Шереметьева					Р	22	
ГАП		Шереметьева							
Н.Контроль		Карпова				Развертки каналов РК1-РК3	ООО"Партнер"		

Согласовано

Взам. инв. №

Подп. и дата

Инв. № подл.

Формат А1А

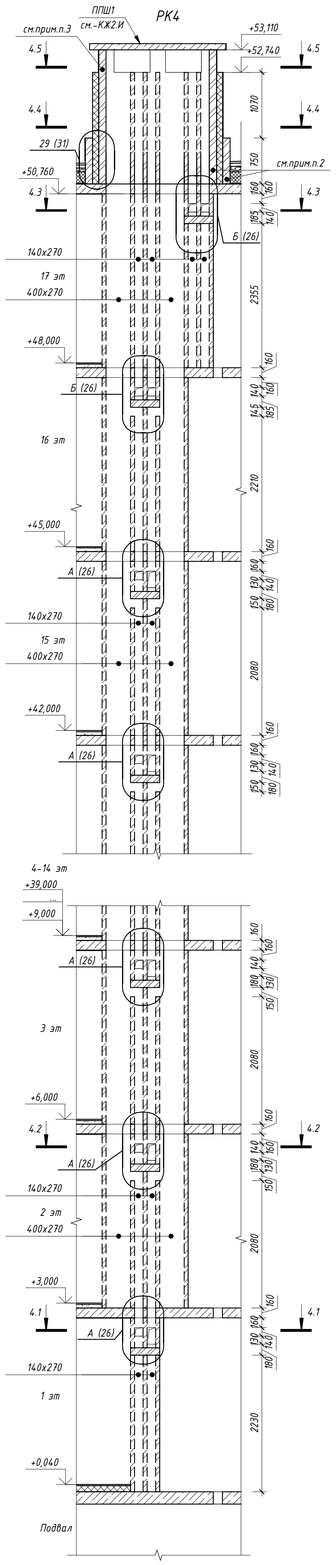

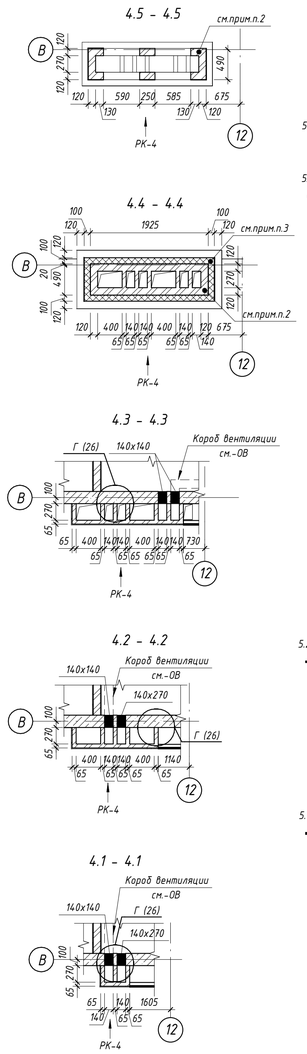

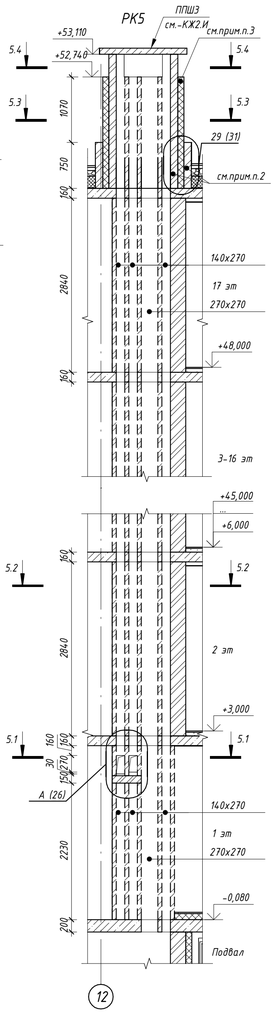

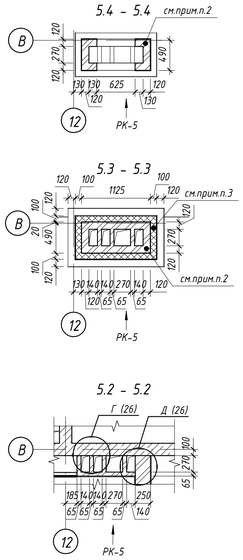

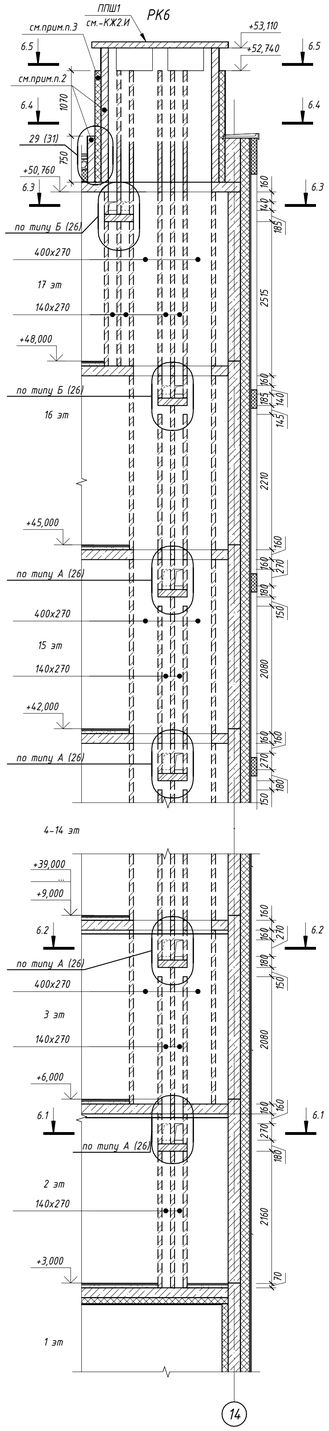

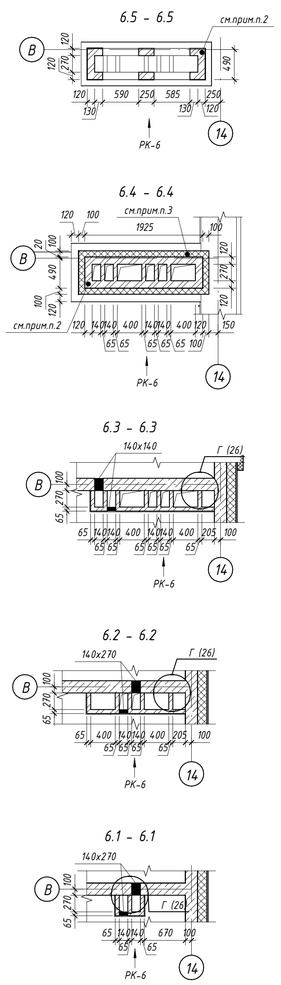

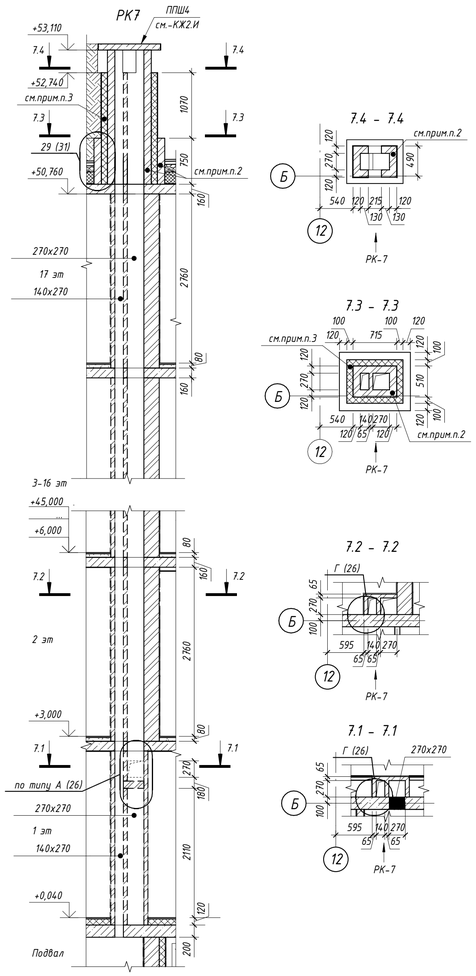

Примечания:

1. Общие указания см.л.26;
2. Стенки вентиляционных каналов выполнять из кирпича на ребро (толщина стенки 65 мм), кирпич марки не менее Кр-р-по 1НФ/100/2,0/25/ГОСТ 530-2012 на растворе М100, армировать 2-мя стержнями 4Врі ГОСТ 6727-80 с шагом 260мм по высоте, кладку толщиной 120 мм - сеткой (ГОСТ 23279-2012) 4Врі, ячейкой 50х50, через 5 рядов. Перевязку выполнять в каждом ряду.
3. Утеплитель - гидрофобизированные жесткие минераловатные плиты (λ≤0,042Вт/м°С) толщиной 100мм. Прочность при растяжении перпендикулярно лицевым поверхностям не менее 15кПа, прочность на сжатие при 10% деформации не менее 30кПа. Утеплитель крепить на клеевой состав с последующим механически креплением стеклопластиковыми дюбелями ДС-2 («Бийский завод стеклопластиков» (длину и количество дюбелей принять согласно технической документации завода-производителя) не менее 5шт на 1м². Крепление утеплителя производить в 1-2 слоя. Каждую плиту крепить вплотную к предыдущей, ширина зазора между плитами не более 2мм.

						46-01-24-АР			
3	-	Зам.	388-25		12.25	Многоквартирные многоэтажные дома по ул. Титова в Ленинском районе г. Новосибирска с объектами обслуживания жилой застройки во встроенных помещениях			
2	-	Зам.	300-25		10.25				
Изм.	Кол.уч.	Лист	№док.	Подп.	Дата				
Выполнил		Чернова				Многоквартирный многоэтажный дом с объектами обслуживания жилой застройки во встроенных помещениях№ 8 (по генплану) -VIII этап строительства	Стадия	Лист	Листов
Проверил		Шереметьева					Р	23	
ГАП		Шереметьева							
Н.Контроль		Карпова				Развертки каналов РК4-РК7	ООО"Партнер"		

Согласовано

Взам. инв. №

Подп. и дата

Инв. № подл.

Формат А1А

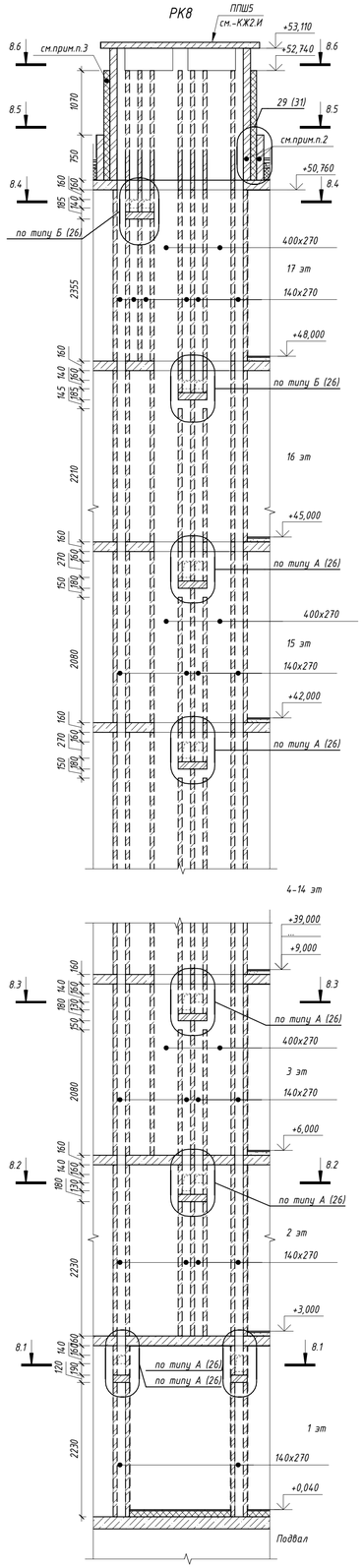

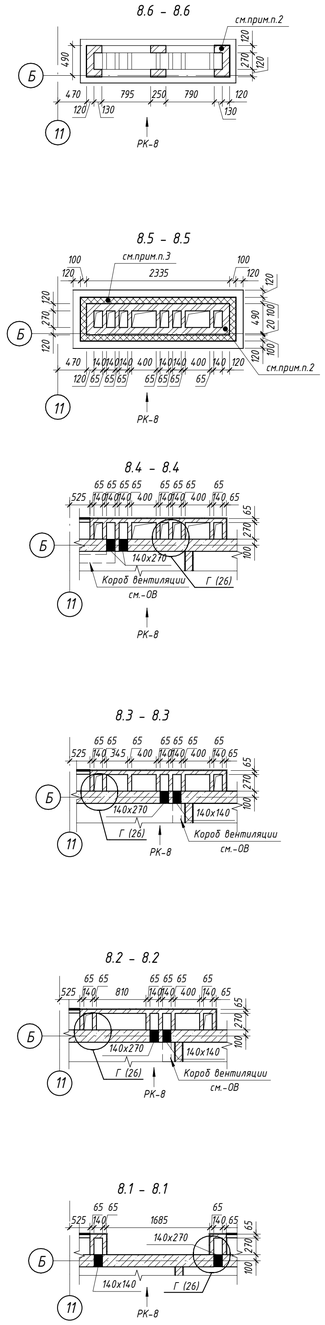

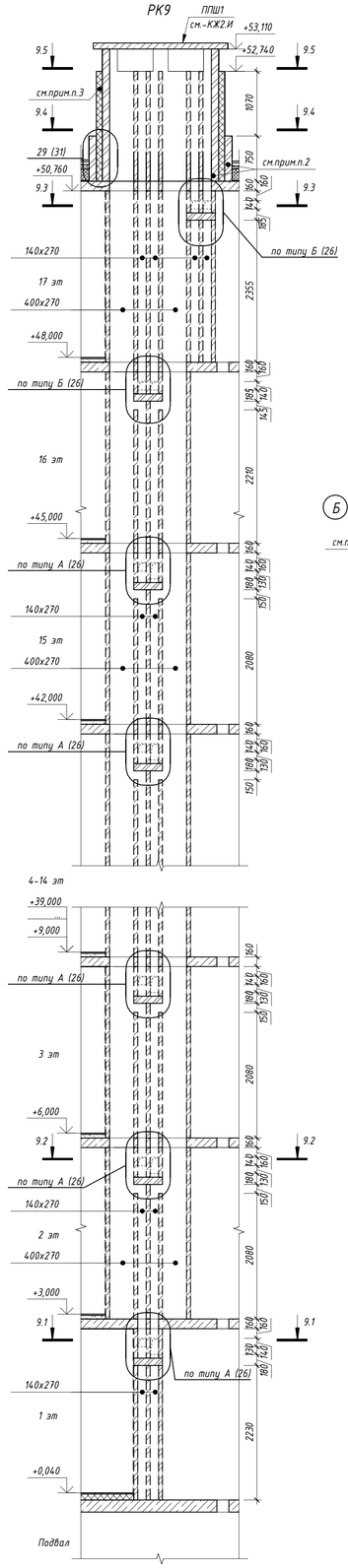

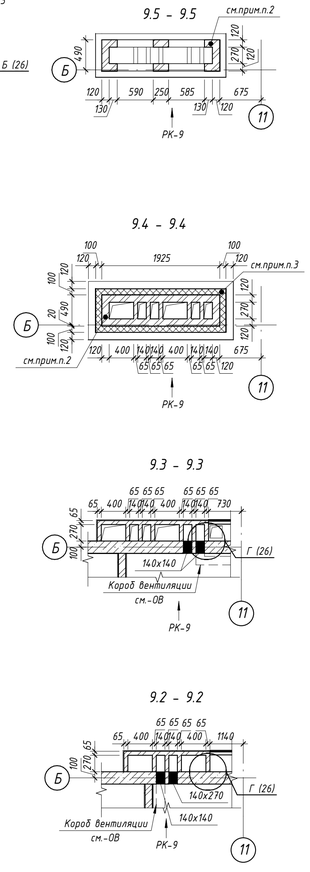

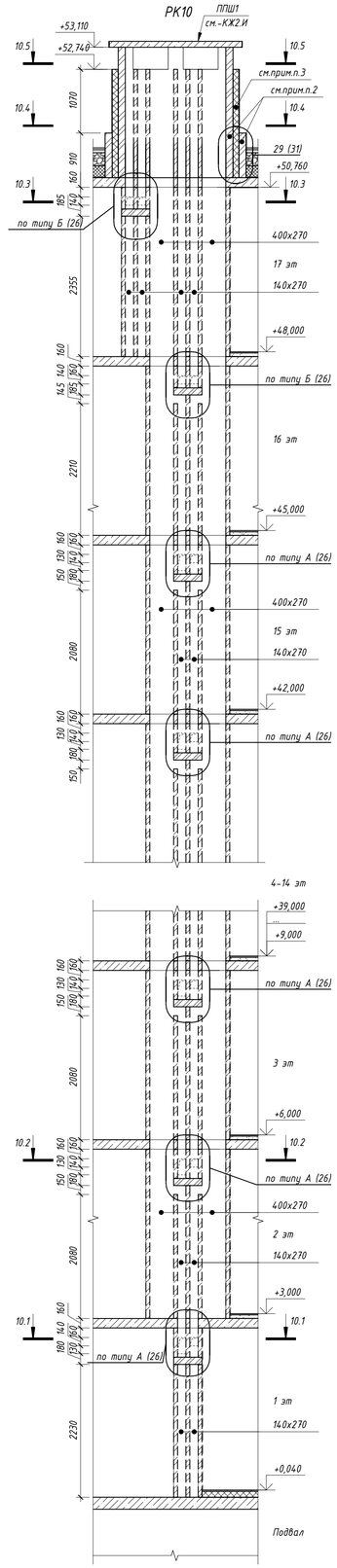

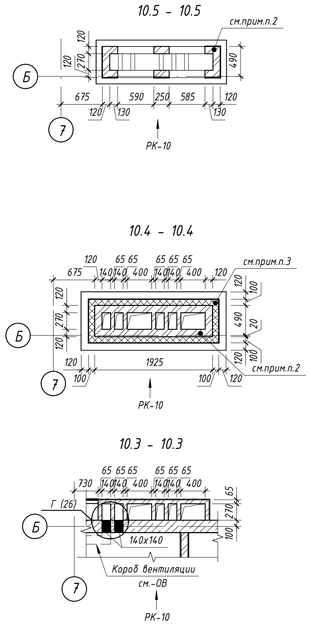

Примечания:

1. Общие указания см.л.26;
2. Стенки вентиляционных каналов выполнять из кирпича на ребро (толщина стенки 65 мм), кирпич марки не менее Кр-р-по 1НФ/100/2,0/25/ГОСТ 530-2012 на растворе М100, армировать 2-мя стержнями 4Вр1 ГОСТ 6727-80 с шагом 260мм по высоте, кладку толщиной 120 мм - сеткой (ГОСТ 23279-2012) 4Вр1, ячейкой 50х50, через 5 рядов. Перевязку выполнять в каждом ряду.
3. Утеплитель - гидрофобизированные жесткие минераловатные плиты (λ≤0,042Вт/м°С) толщиной 100мм. Прочность при растяжении перпендикулярно лицевым поверхностям не менее 15кПа, прочность на сжатие при 10% деформации не менее 30кПа. Утеплитель крепить на клеевой состав с последующим механически креплением стеклопластиковыми дюбелями ДС-2 («Кбийский завод стеклопластиков» (длину и количество дюбелей принять согласно технической документации завода-производителя) не менее 5шт на 1м². Крепление утеплителя производить в 1-2 слоя. Каждую плиту крепить вплотную к предыдущей, ширина зазора между плитами не более 2мм.

						46-01-24-АР			
3	-	Зам.	388-25		12.25	Многоквартирные многоэтажные дома по ул. Титова в Ленинском районе г. Новосибирска с объектами обслуживания жилой застройки во встроенных помещениях			
2	-	Зам.	300-25		10.25				
Изм.	Кол.уч.	Лист	№док.	Подп.	Дата				
Выполнил		Чернова				Многоквартирный многоэтажный дом с объектами обслуживания жилой застройки во встроенных помещениях№ 8 (по генплану) -VIII этап строительства	Стадия	Лист	Листов
Проверил		Шереметьева					Р	24	
ГАП		Шереметьева							
Н.Контроль		Карпова				Развертки каналов РК8-РК10	ООО"Партнер"		

Согласовано

Взам. инв. №

Подп. и дата

Инв. № подл.

Формат А1А

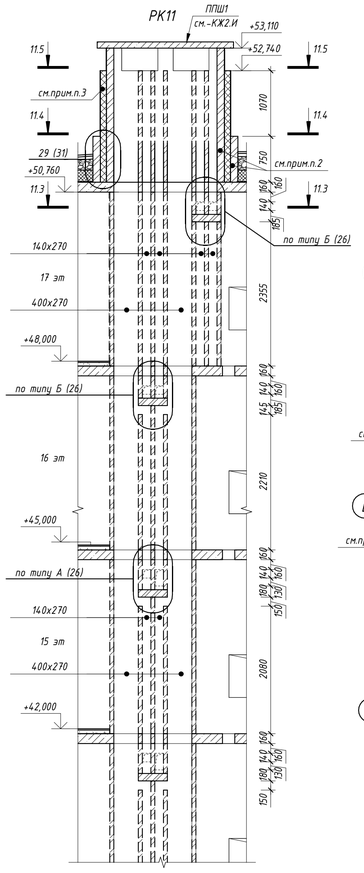

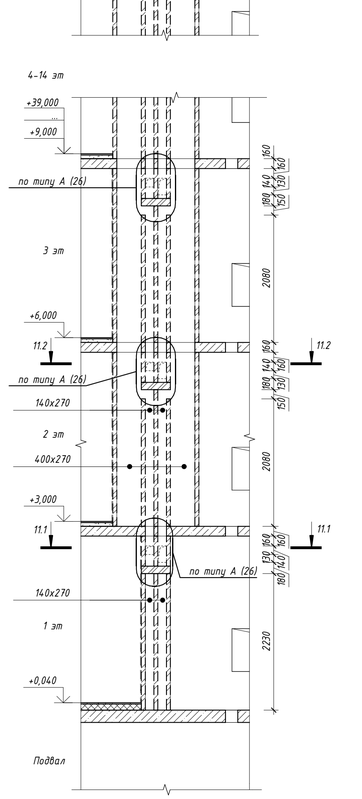

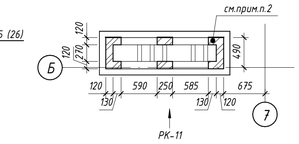

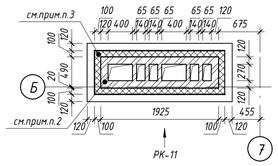

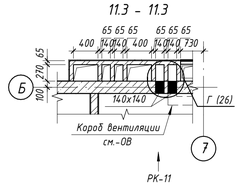

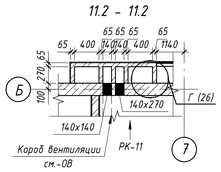

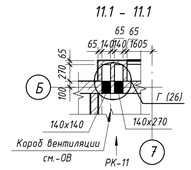

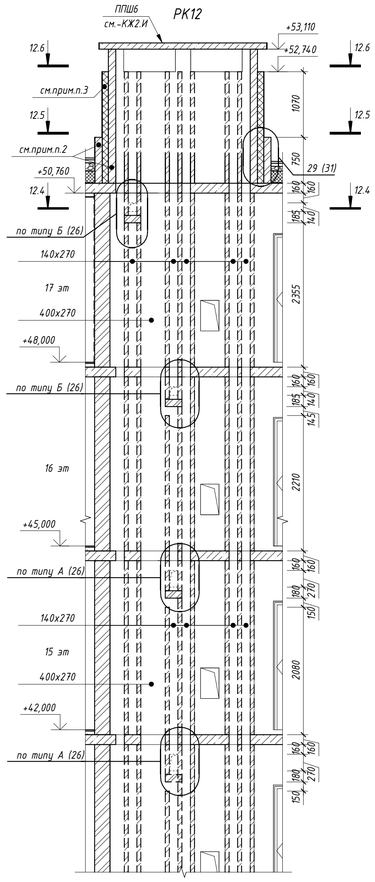

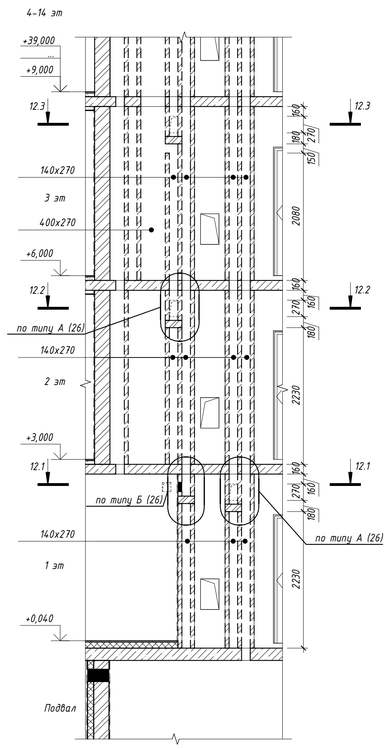

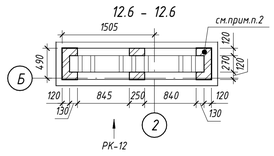

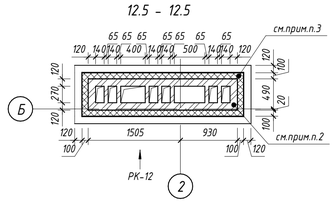

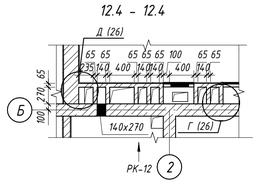

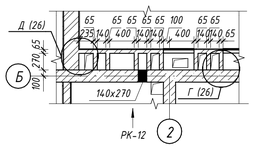

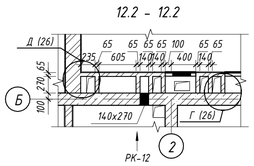

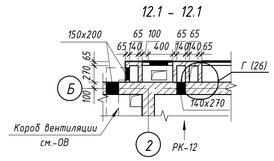

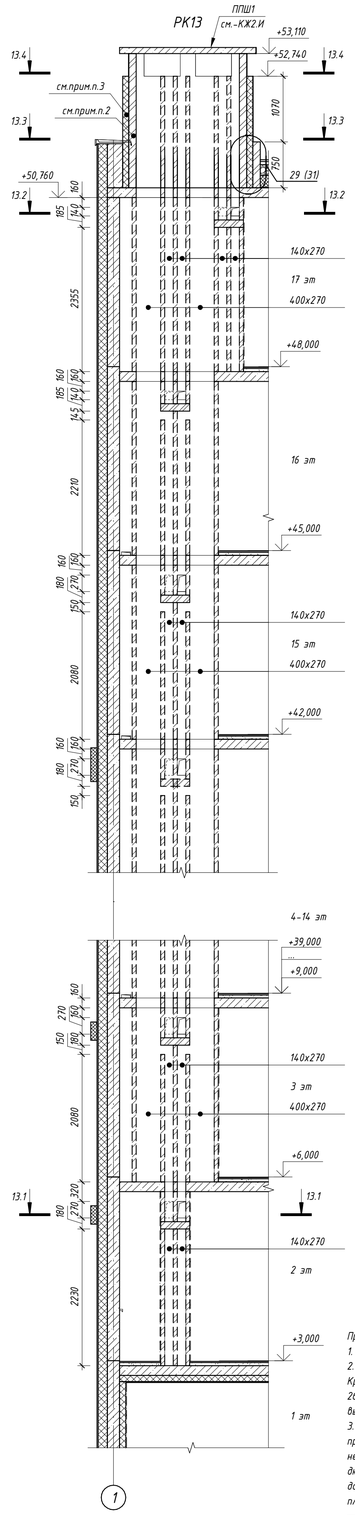

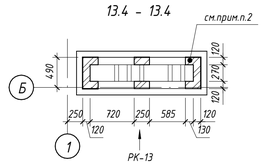

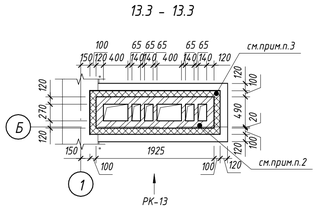

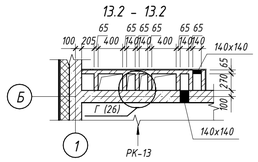

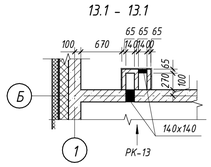

Примечания:

1. Общие указания см.л.26;
2. Стенки вентиляционных каналов выполнять из кирпича на ребро (толщина стенки 65 мм), кирпич марки не менее Кр-р-по 1НФ/100/2,0/25/ГОСТ 530-2012 на растворе М100, армировать 2-мя стержнями 4Врl ГОСТ 6727-80 с шагом 260мм по высоте, кладку толщиной 120 мм - сеткой (ГОСТ 23279-2012) 4Врl, ячейкой 50х50, через 5 рядов. Перевязку выполнять в каждом ряду.
3. Утеплитель - гидрофобизированные жесткие минераловатные плиты (λ≤0,042Вт/м°С) толщиной 100мм. Прочность при растяжении перпендикулярно лицевым поверхностям не менее 15кПа, прочность на сжатие при 10% деформации не менее 30кПа. Утеплитель крепить на клеевой состав с последующим механическим креплением стеклопластиковыми дюбелями ДС-2 («Кубинский завод стеклопластиков» (длину и количество дюбелей принять согласно технической документации завода-производителя) не менее 5шт на 1м². Крепление утеплителя производить в 1-2 слоя. Каждую плиту крепить вплотную к предыдущей, ширина зазора между плитами не более 2мм.

						46-01-24-АР			
3	-	Зам.	388-25		12.25	Многоквартирные многоэтажные дома по ул. Титова в Ленинском районе г. Новосибирска с объектами обслуживания жилой застройки во встроенных помещениях			
2	-	Зам.	300-25		10.25				
Изм.	Кол.уч	Лист	№док.	Подп.	Дата				
Выполнил		Чернова				Многоквартирный многоэтажный дом с объектами обслуживания жилой застройки во встроенных помещениях№ 8 (по генплану) -VIII этап строительства	Стадия	Лист	Листов
Проверил		Шеременьева					Р	25	
ГАП		Шеременьева							
Н.Контроль		Карпова				Развертки каналов РК11-РК13	ООО"Партнер"		

Согласовано

Взам. инв. №

Подп. и дата

Инв. № подл.

Формат А1А

А
22-25

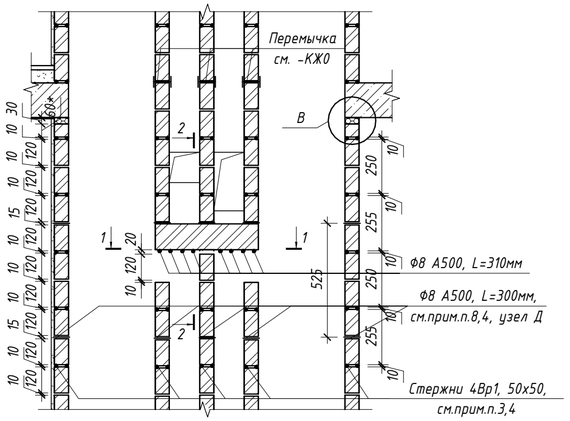

1 - 1

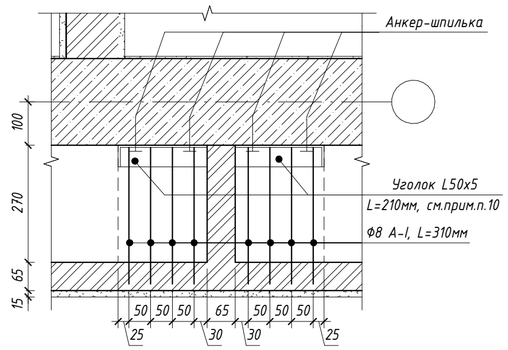

В

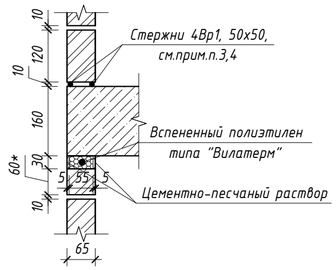

б - б

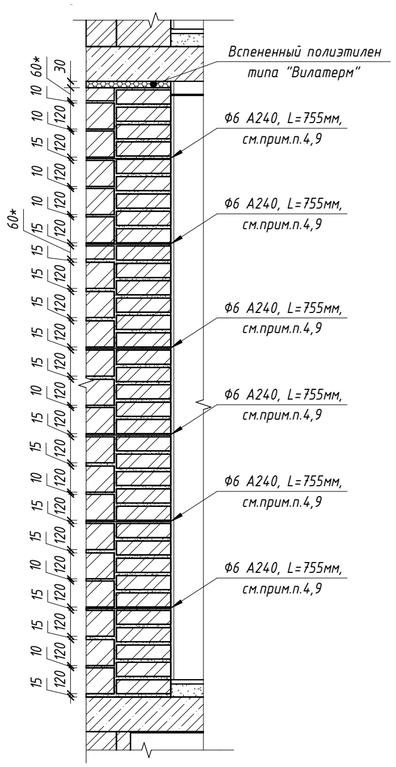

2 - 2

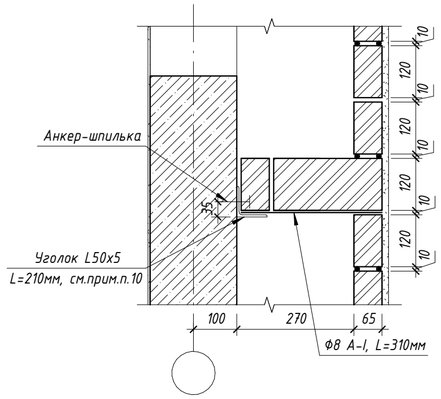

Б
22-25

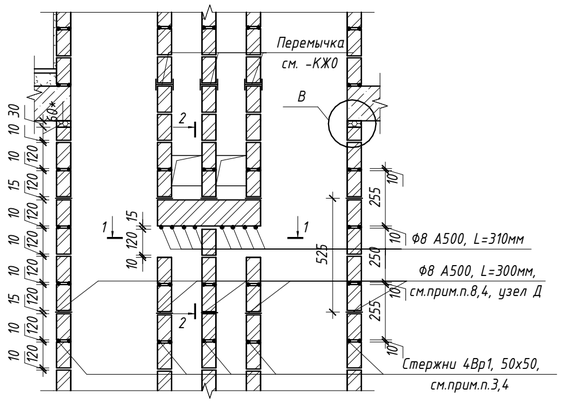

Д
25

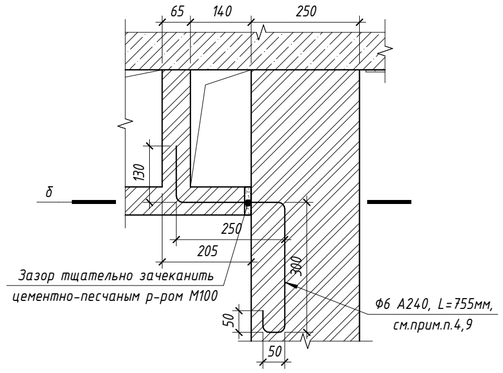

Г
22-25

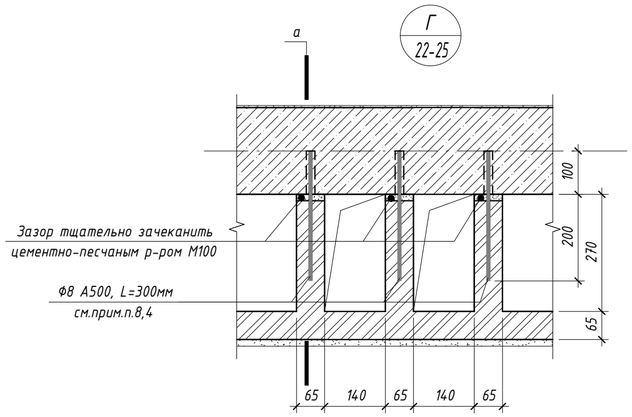

а - а

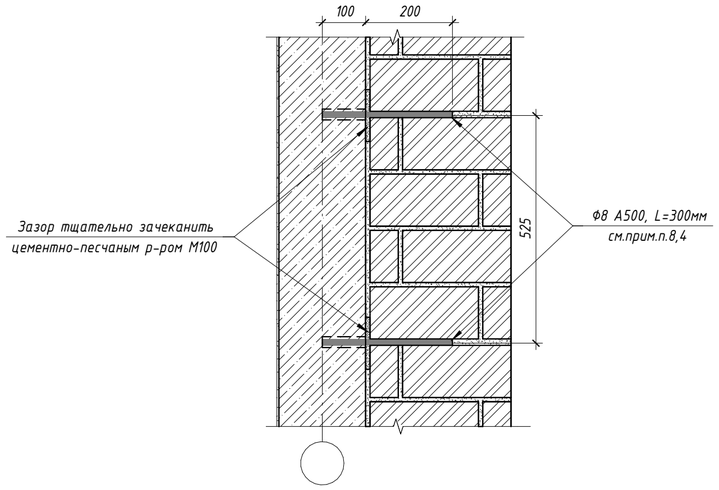

Примечания:

1. Вентиляционные каналы замаркированы на кладочных планах - листы 3-6;
Состав и привязку внутренних стен и перегородок выполнять согласно кладочным планам этажей;
2. Данный лист см. совместно с разделами -ОВ и -КЖ;
3. Стенки вентиляционных каналов выполнять из кирпича на ребро (толщина стенки 65 мм), кирпич Кр-р-по 1НФ/100/2,0/25/ГОСТ 530-2012 на растворе М100, армировать 2-мя стержнями 4ВрI ГОСТ 6727-80 с шагом 260мм по высоте, кладку толщиной 120 мм - сеткой (ГОСТ 23279-2012) 4ВрI, ячейкой 50х50, через 5 рядов. Перевязку выполнять в каждом ряду. Антикоррозийную обработку см.п.4;
4. Для закладных деталей, выпусков в кладку и сварных арматурных сеток выполнить антикоррозийную защиту путем нанесения протекторного цинконаполненного грунта типа ЦИНАКОЛ ТУ 2313-015-50316079-2004 по инструкции изготовителя.
5. Внутреннюю поверхность вентиляционных каналов шваброваль цементным раствором в процессе кладки.
6. Стенки вентканалов раскреплять к кирпичным перегородкам по типу сечения б-б, к железобетонным стенам и перегородкам - по типу сечения а-а.
7. Примыкание стенок вентиляционных каналов к плитам перекрытия - по типу узла В.
8. Для раскрепления вентканала к жедезобетонной стене арматуру (Ф8 А500, L=300мм) устнавливать в заранее просверленное отверстие Ф8 путем забивки.
9. Для раскрепления вентканала к кирпичной кладке перегородок предусмотреть закладные детали (Ф6 А240, L=755мм), шаг согласно сечению б-б. Закладные детали не должны попадать в ряды с армированием.
10. Уголок L50х5 L=210мм пристрелить к ж/б стене в двух точках анкер-шпильками типа HILTI HSA M10х75/10/23.
11. Сварку металлических элементов производить электродами типа Э42А, ГОСТ 9467-75, сварные швы зачистить. Все сварные швы по ГОСТ 5264-80, катет принять по наименьшей толщине соединяемых элементов

2	-	Зам.	300-25		10.25	46-01-24-АР
Изм.	Кол.уч.	Лист	№док.	Подп.	Дата	Многоквартирные многоэтажные дома по ул. Титова в Ленинском районе г. Новосибирска с объектами обслуживания жилой застройки во встроенных помещениях
Разработал		Чернова				Многоквартирный многоэтажный дом с объектами обслуживания жилой застройки во встроенных помещениях№ 8 (по генплану) -VIII этап строительства
Проверил		Шереметьева				Стадия: Р; Лист: 26; Листов:
ГАП		Шереметьева				
Н.Контроль		Карпова				Узлы устройства вентканалов
						ООО"Партнер"

Согласовано

Взам. инв. №

Подп. и дата

Инв. № подл.

Формат А2А

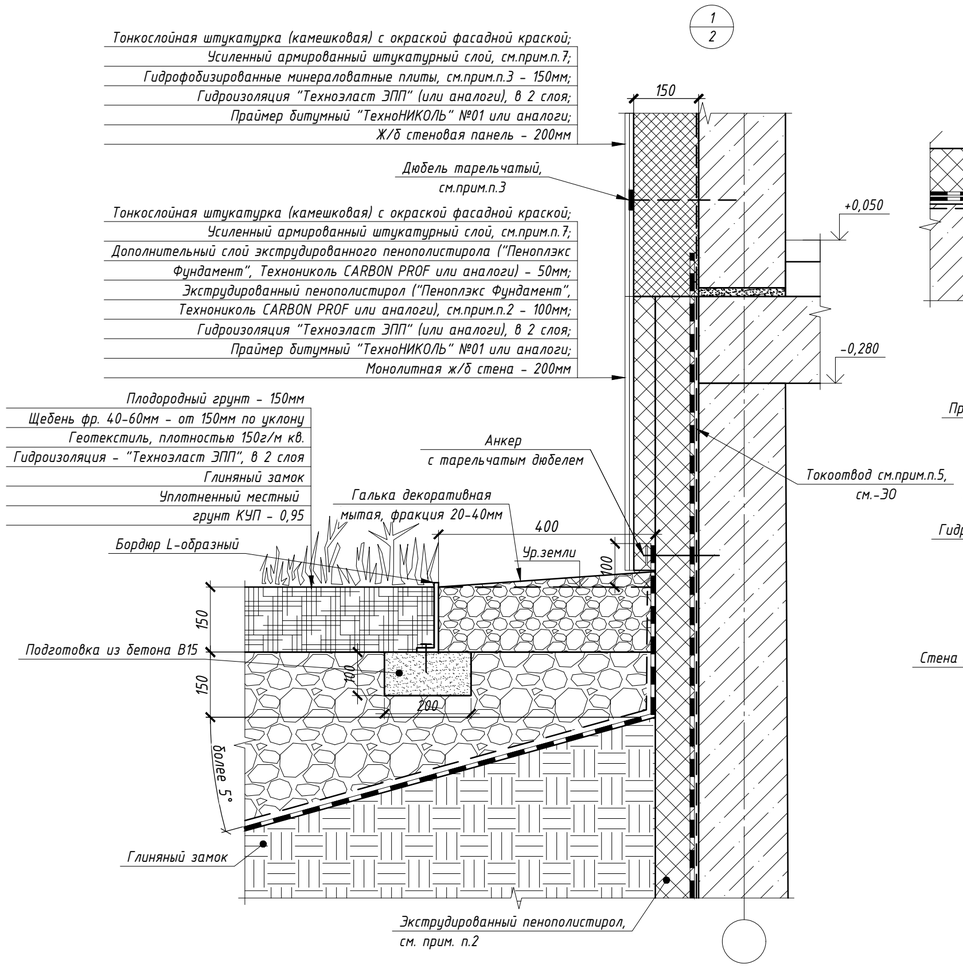

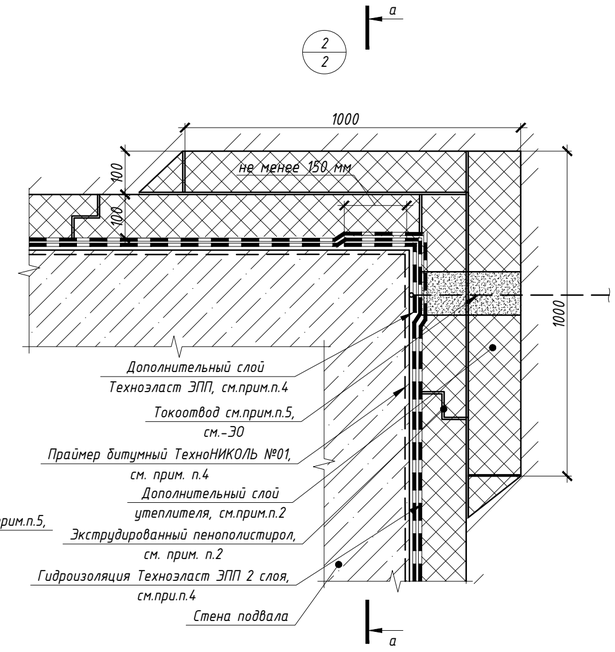

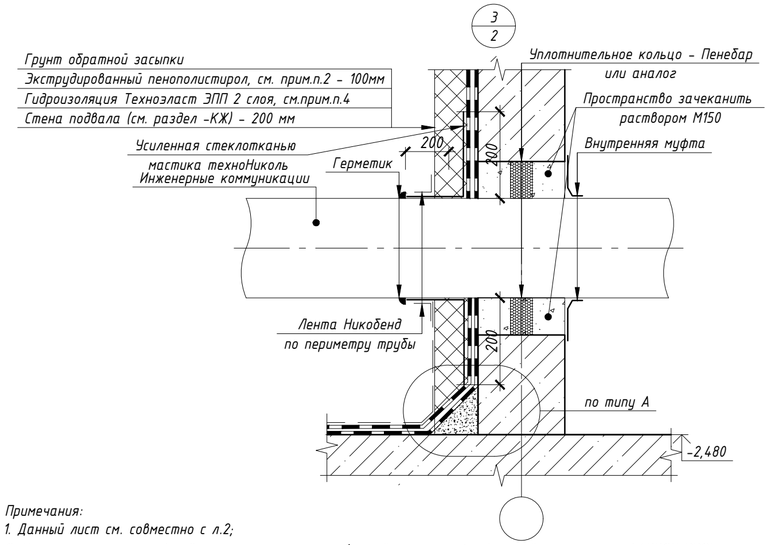

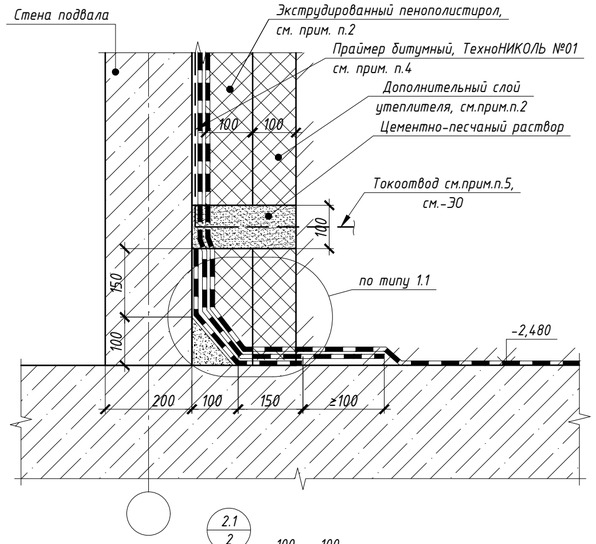

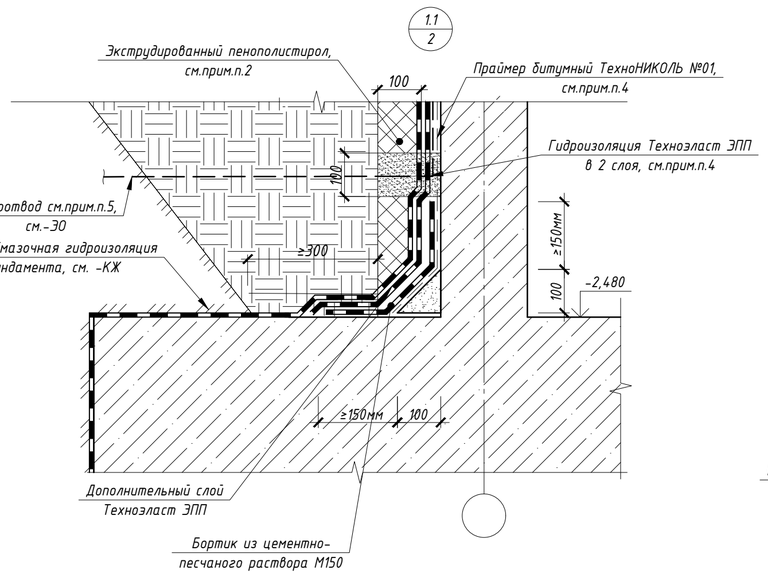

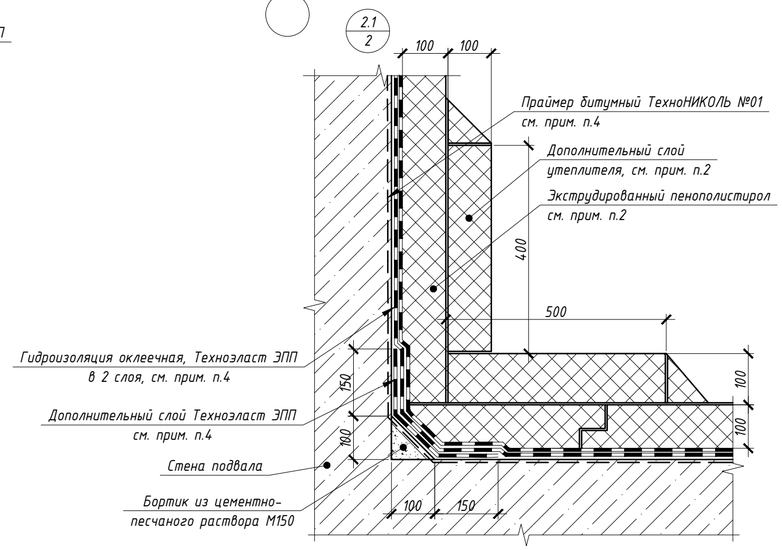

Примечания:

1. Данный лист см. совместно с л.2;

2. Утеплитель - экструдированный пенополистирол (типа"Пеноплэкс фундамент", Технониколь CARBON PROF или аналоги), толщиной 100(150)мм. Крепить полиуретановым клеем "Пеноплекс FASTFIX" или клеем на битумной или битумно-полимерной основе (Bitumast "ХимТоргПроект", БНК - 90/30 и проч.). Утеплитель крепить в 2 слоя, с раздежкой стыков плит не менее 150мм, или использовать плиты с фаской. Каждую плиту крепить в плотную к предыдущей с последующей проклейкой швов (стыков) герметизирующей лентой (типа "Герлен", "GROVER" и прочее), шириной 100мм. Во внутренних и наружных углах здания выполнить дополнительный слой утеплителя на длину 600-1000мм. Работу вести согласно общим рекомендациям и техническим решениям предприятия-изготовителя; Утеплитель выводить не менее 150мм над уровнем земли.

3. Для утепления стен с тонкослойной штукатуркой применять гидрофобизированные жесткие минераловатные плиты для фасадных систем с тонкослойной штукатуркой (λ≤0,042Вт/м°С). Прочность при растяжении перпендикулярно лицевым поверхностям не менее 15кПа, прочность на сжатие при 10% деформации не менее 30кПа. Утеплитель крепить стеклопластиковыми дюбелями ДС-2 («Бийский завод стеклопластиков» (длину и количество дюбелей принять согласно технической документации завода-производителя). Краевое расстояние для ж/б конструкций и кирпича должно быть не менее 50мм. Дополнительно утеплитель крепить на клей (площадь адгезионного контакта клеевого состава с основанием должна составлять не менее 40% поверхности). По периметру оконных и дверных проемов, а также по углам здания устанавливаются дополнительные связи, с шагом 200х150мм. Крепление утеплителя производить в один слой. Каждую плиту крепить вплотную к предыдущей, ширина зазора между плитами не более 2мм.

4. Для конструкций, соприкасающихся с грунтом, выполнить оклеечную гидроизоляцию "Техноэласт ЭПП" ТУ 5774-003-00287852-99 (или аналоги), в 2 слоя. Перед производством работ по наплавлению гидроизоляции завершить все работы на изолируемых конструкциях (прокладку коммуникаций и проч.), подготовить бетонную поверхность, выполнить переходные галтели (бортики из цементно-песчанного раствора М150). Далее огрунтовать поверхность бетона праймером битумным "Технониколь" №01 (или аналоги). После полного высыхания праймера выполнить слои усиления гидроизоляции в сложных узлах и местах сопряжения стен. Далее произвести наплавление основных слоев гидроизоляции. Работу вести согласно "Руководству по проектированию и устройству гидроизоляции фундаментов с применением битумно-полимерных мембран" Технониколь.

Согласно рекомендациям производителя "Технониколь", "Техноэласт ЭПП" не рекомендуется оставлять на солнце без защиты более 14 дней.

Для конструкций, соприкасающихся с грунтом, и не закрытых оклеечной гидроизоляцией, выполнить обмазочную гидроизоляцию: вертикальная - горячая битумная мастика за 2 раза по холодной грунтовке, горизонтальная - цементно-песчаный раствор М150, толщиной не менее 30мм, состава 1:2 с гидрофобизирующими добавками;

5. Токоотвод (круглая сталь Ф8мм) приварить к закладной детали (см.-КЖ), обетонировать по 5см в стороны на толщину утеплителя (экструдированный пенополистирол) и соединить с контуром заземления (см. раздел -ЭО). Работы по монтажу токоотвода вести до утепления стен подвала.

6. Для закладных деталей выполнить антикоррозийную защиту путем нанесения протекторного цинконаполненного грунта типа "Цинол" (ТУ 2313-012-12288779-99) в 2-3 слоя, до толщины покрытия не менее 180мк;

7. Применять сертифицированную систему штукатурных фасадов с наружным штукатурным слоем, отвечающую требованиям СП 293.1325800.2017 " Системы фасадные теплоизоляционные композитные с наружными штукатурными слоями" и ГОСТ Р 56707-2015 "Системы фасадные теплоизоляционные композитные с наружными штукатурными слоями. Общие технические условия" типа "Ceresit WM" СТО 58239148-001-2006. Армированный защитный штукатурный слой выполняется согласно выбранной фасадной теплоизоляционной системе. Усиленный армированный защитный штукатурный слой выполняется на высоту 2,5 м от уровня земли (см. л.11-13) с устройством двух слоев стеклосетки и дополнительным креплением фасадными дюбелями, см. "Ceresit WM" СТО 58239148-001-2006. Систему штукатурных фасадов и выбор материала согласовать со службой заказчика и авторским надзором.

8. Применять сертифицированную систему штукатурных фасадов с наружным штукатурным слоем, отвечающую требованиям СП 293.1325800.2017 "Системы фасадные теплоизоляционные композитные с наружными штукатурными слоями"; ГОСТ Р 56707-2015 "Системы фасадные теплоизоляционные композитные с наружными штукатурными слоями. ГОСТ Р 58937-2020 "Слой финишный декоративно-защитный из штучных материалов для фасадных теплоизоляционных композиционных систем с наружными штукатурными слоями".

						46-01-24-АР
2	-	Зам.	300-25		10.25	Многоквартирные многоэтажные дома по ул. Титова в Ленинском районе
1	-	Зам.	284-25		09.25	
Изм.	Кол. уч.	Лист	№ док.	Подп.	Дата	
Разработал		Чернова				Многоквартирный многоэтажный дом с помещениями обслуживания жилой застройки № 8 (по генплану) - I этап строительства.
Проверил		Шереметьева				Стадия: Р; Лист: 27; Листов:
ГАП		Шереметьева				
Н.Контроль		Карпова				Узлы 1-3
						ООО"Партнер"

Согласовано

Взам. инв. №

Подп. и дата

Инв. № подл.

Формат А2

а–а

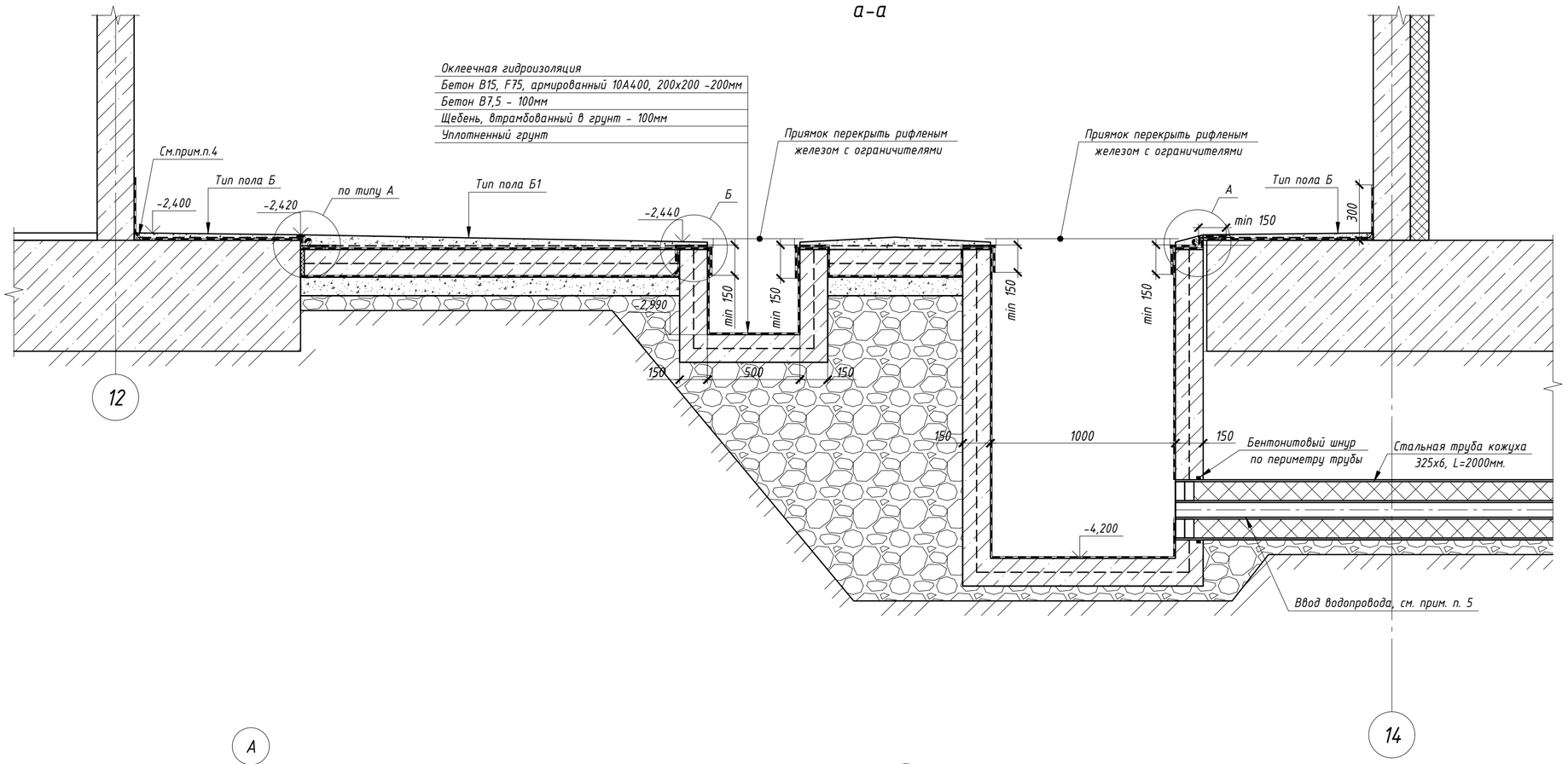

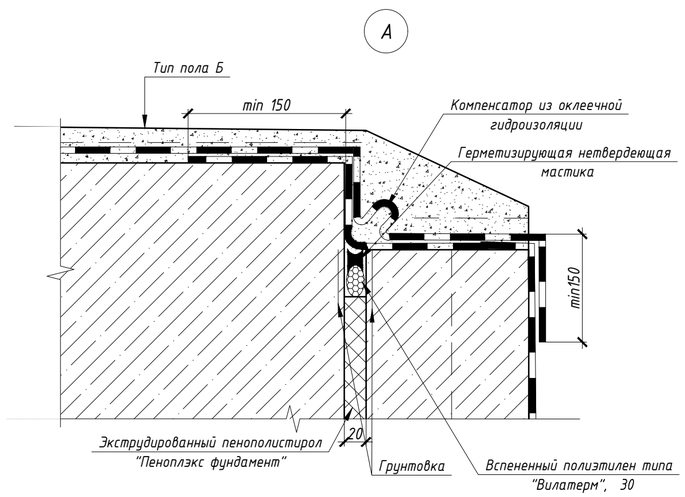

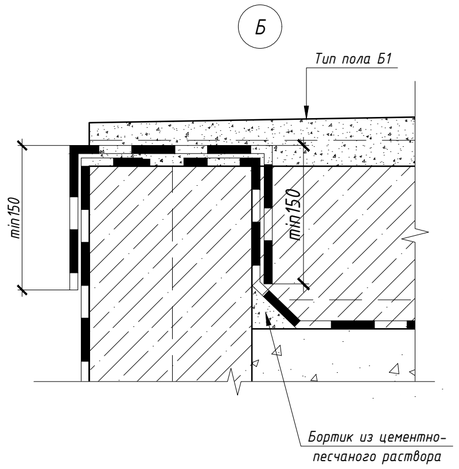

Примечания:

1. Гидроизоляцию заводить на стены на 300 мм (по периметру помещений). В помещении электрощитовой обрезать на 50мм от уровня чистого пола. Крепить краевой рейкой по периметру помещения.
2. Гидроизоляцию выполнять в 2 слоя, согласно инструкции предприятия-изготовителя.
3. Рулонную гидроизоляцию пола выполнить сплошным ковром, включая стенки ростверков и приямки, на всю высоту. Углы дополнительно проклеить дополнительным слоем материала.
4. В местах перехода с горизонтальной поверхности к вертикальной под устройство гидроизоляции выполнить бортики из цементно-песчаного раствора
5. Монтаж и герметизацию узла ввода водопровода выполнить согласно чертежам наружных сетей.

						46-01-24-АР
1	-	Зам.	284-25		09.25	Многоквартирные многоэтажные дома по ул. Титова в Ленинском районе
Изм.	Кол. уч.	Лист	№ док.	Подп.	Дата	
Разработал		Чернова				Многоквартирный многоэтажный дом с помещениями обслуживания жилой застройки № 8 (по генплану) - I этап строительства.
Проверил		Шереметьева				Стадия: Р; Лист: 28; Листов:
ГАП		Шереметьева				
Н.Контроль		Карпова				Сечение а-а
						ООО"Партнер"

Согласовано

Взам. инв. №

Подп. и дата

Инв. № подл.

Формат А2

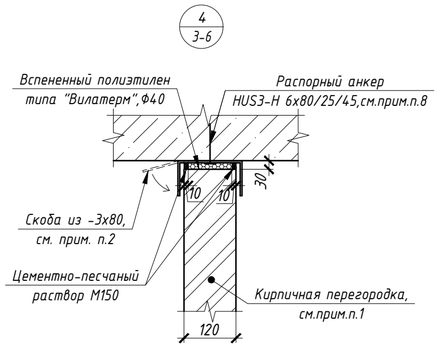

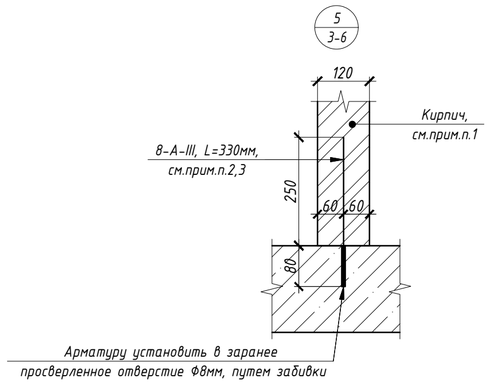

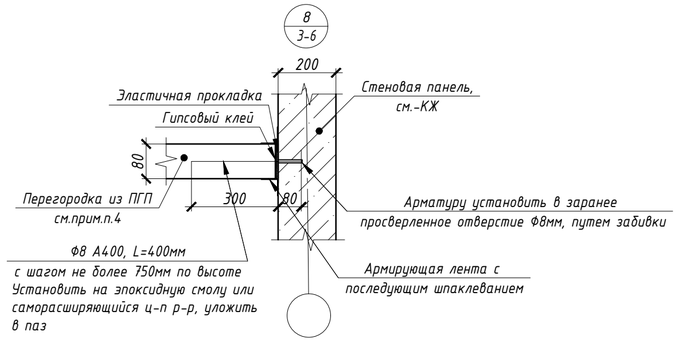

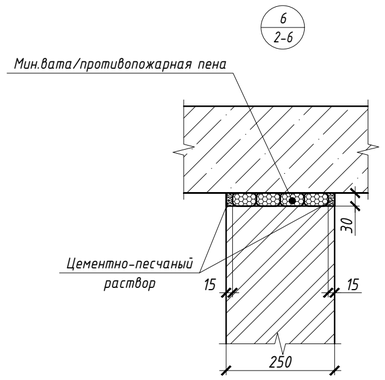

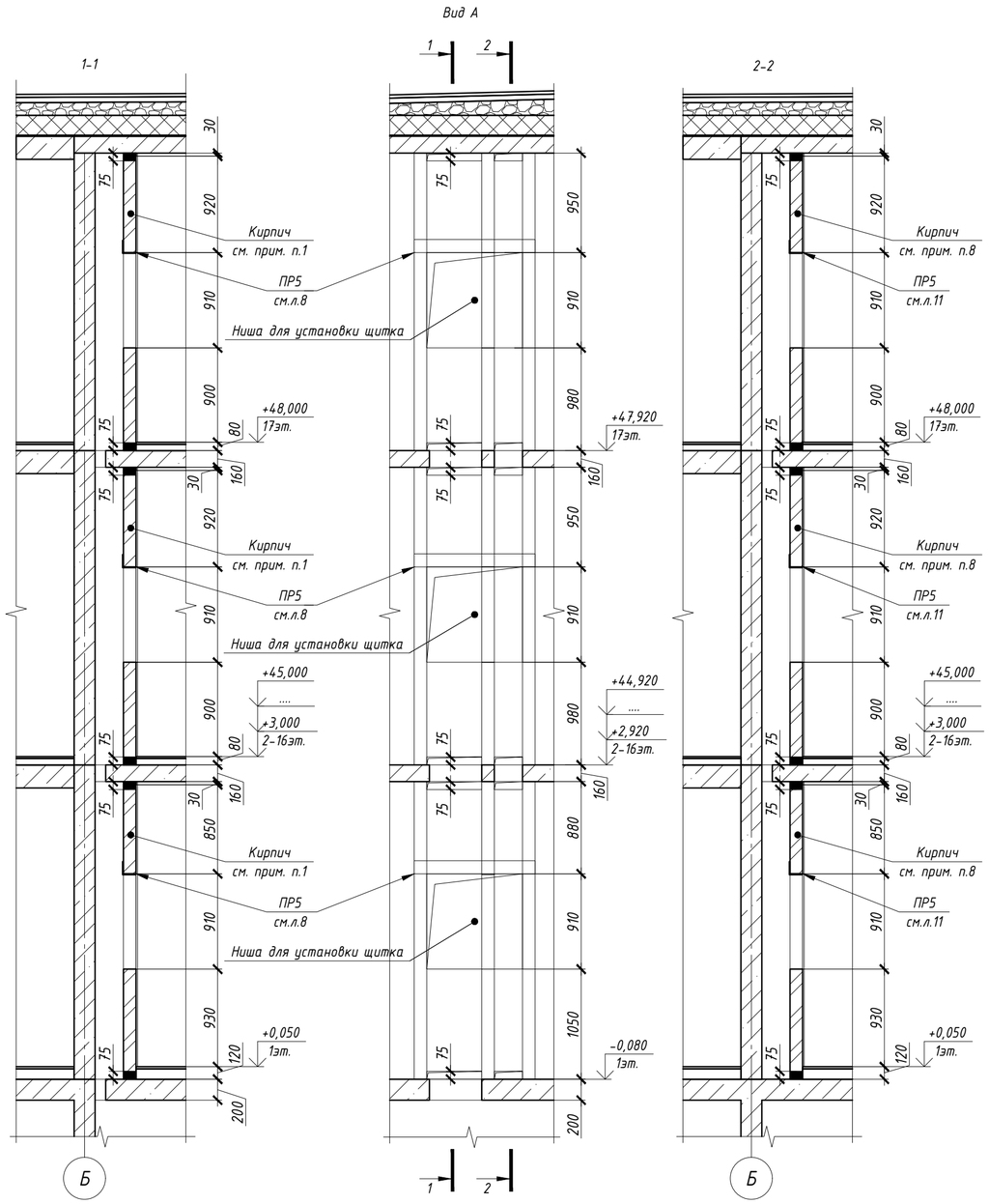

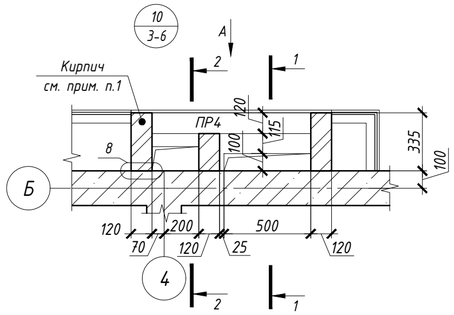

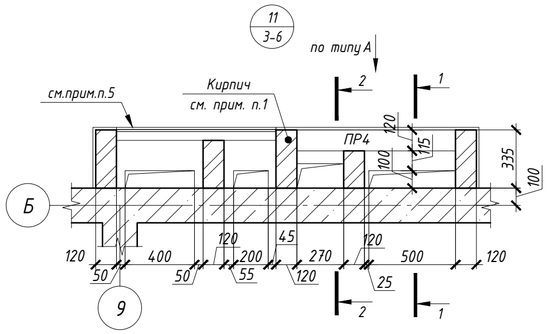

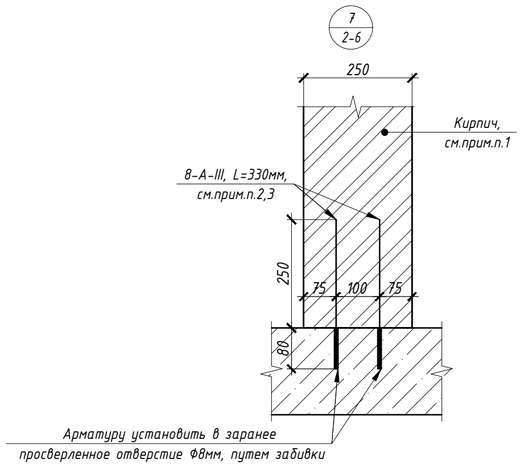

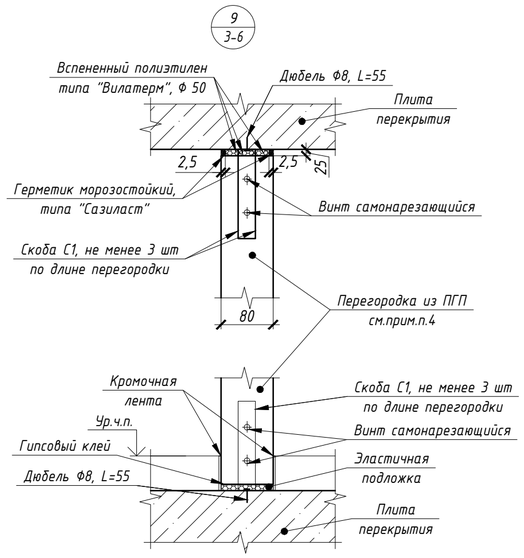

1. Кладку перегородок выполнять из кирпича Кр-р-по 250х120х65/1НФ/100/2.0/25/ГОСТ 530-2012 на растворе М100, армированный Ф4Вр-1, ячейкой 50х50мм, через 6 рядов кладки. Перегородки раскреплять к плитам перекрытия и ж/б стенам, согласно узлам 4-7 на данном листе;
2. Кирпичные перегородки раскреплять к ж/б стенам 2 раза по высоте перегородки на расстоянии 750мм от верхнего и нижнего перекрытия по узлам 4,6. Перегородки толщиной 120мм и длиной более 5м раскреплять к потолку с шагом 2,5м (но не менее двух скоб на участок перегородки), толщиной 250мм - без раскрепления к потолку. Скоба из -3х80 ГОСТ 19903-74, L=280мм, согнуть после установки перегородки.
3. Стальные кладочные сетки, выпуски арматуры всех кирпичных стен и перегородок ниже отм.0,000, влажных помещений и вентканалов обработать антикоррозийным составом ЦИНАКОЛ ТУ 2313-015-50316079-2004 по инструкции изготовителя.
4. Гипсовые пазогребневые перегородки в жилых комнатах выполнять из полнотелых плит КНАУФ (М8.10/2007 "Внутренние стены из гипсовых пазогребневых плит для жилых, общественных и производственных зданий"), ТУ 5742-007-16415648-98 с эластичным примыканием к потолку и полу.
5. После прокладки кабелей нишу зашить двумя листами Кнауф "Аквапанель", Кнауф "Фаерборд" по каркасу. Далее выполнить отделку согласно ведомости на л. 20.

						46-01-24-АР			
2	-	Зам.	300-25		10.25	Многоквартирные многоэтажные дома по ул. Титова в Ленинском районе			
Изм.	Кол. уч.	Лист	№ док.	Подп.	Дата				
Разработал		Чернова				Многоквартирный многоэтажный дом с помещениями обслуживания жилой застройки № 8 (по генплану) - I этап строительства.	Стадия	Лист	Листов
Проверил		Шереметьева					Р	29	
ГАП		Шереметьева							
Н.Контроль		Карпова				Узлы 4-11	ООО"Партнер"		

Согласовано

Взам. инв. №

Подп. и дата

Инв. № подл.

Формат А2

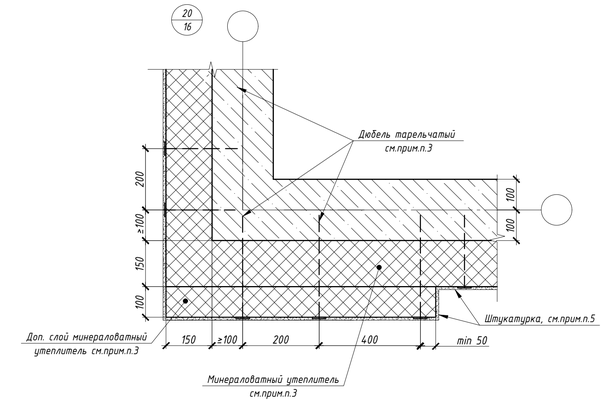

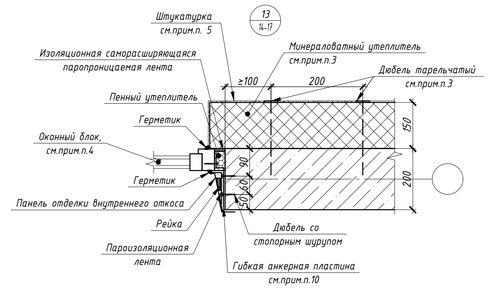

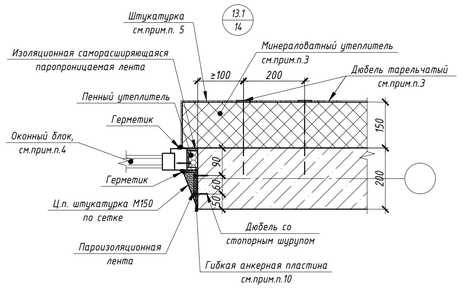

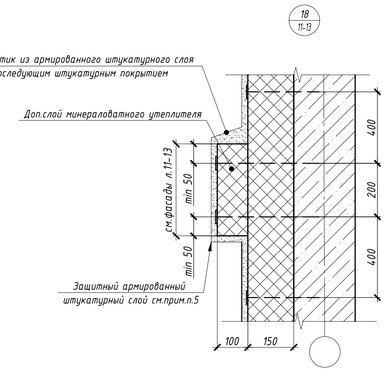

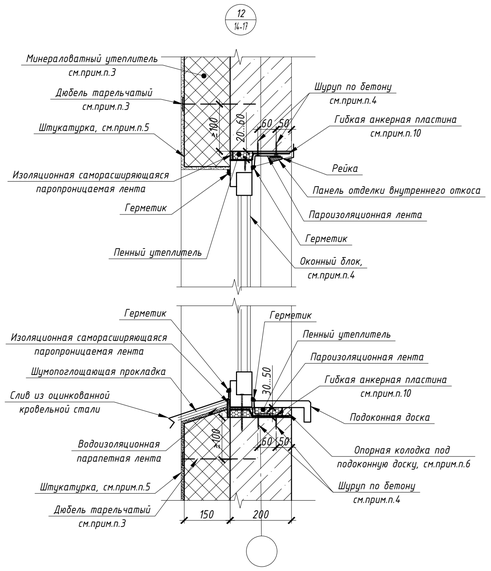

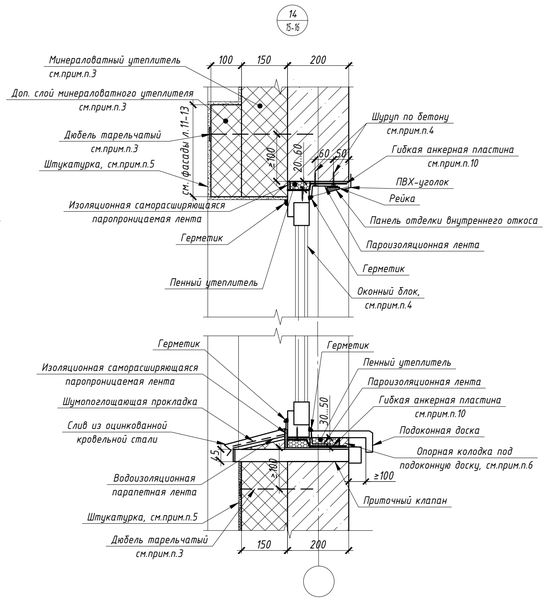

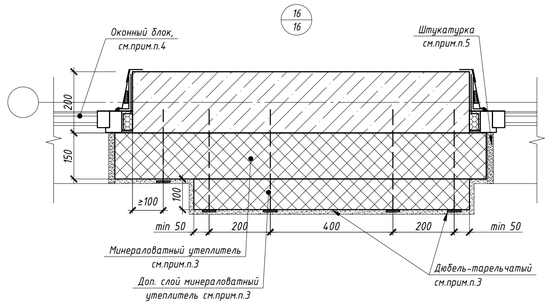

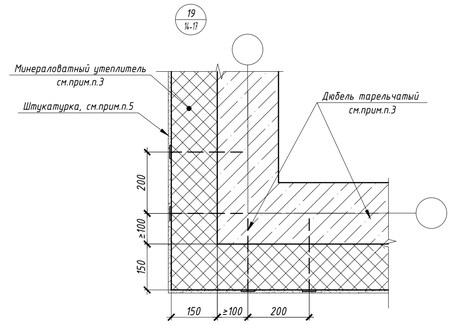

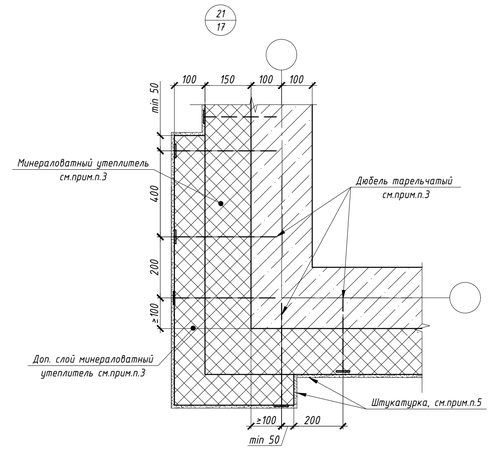

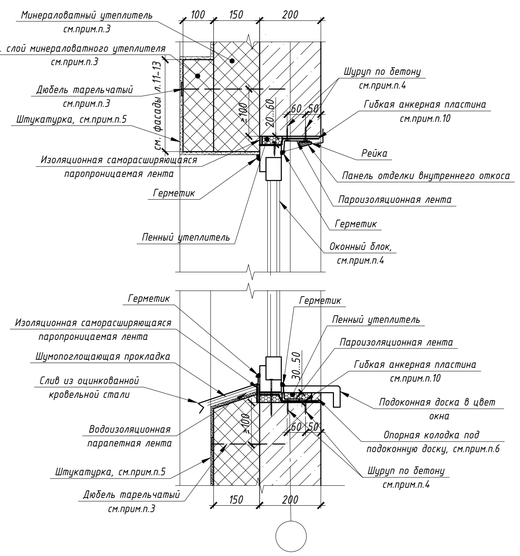

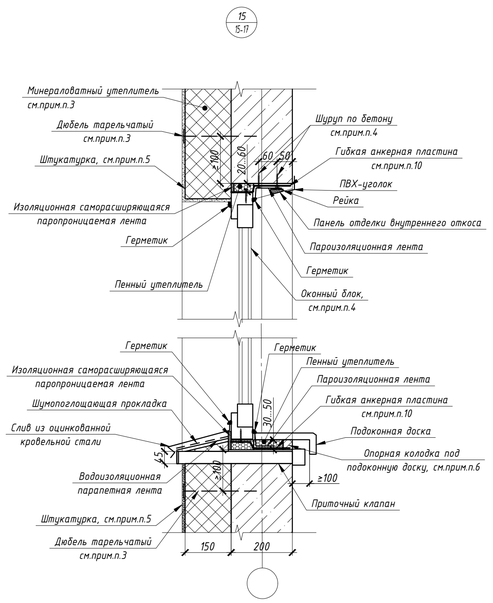

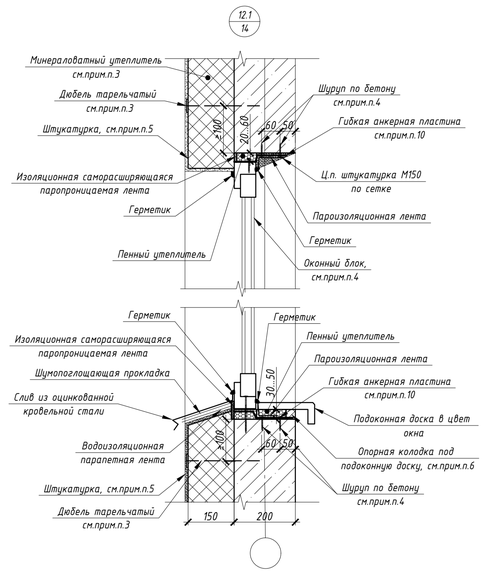

Общие указания:

1. Данный лист см. совместно с л.11-17;
2. Для закладных деталей наружных стен, арматурных сеток, стен и перегородок ниже отм.0,000, влажных помещений и вентканалов обработать антикоррозийным составом ЦИНАКОЛ ТУ 2313-015-50316079-2004 по инструкции изготовителя.
3. Для утепления стен с тонкослойной штукатуркой применять гидрофобизированные жесткие минераловатные плиты для фасадных систем с тонкослойной штукатуркой (λ≤0,042Вт/м°С). Прочность при растяжении перпендикулярно лицевым поверхностям не менее 15кПа, прочность на сжатие при 10% деформации не менее 30кПа. Утеплитель крепить стеклопластиковыми дюбелями ДС-2 («Кбийский завод стеклопластиков» (длину и количество дюбелей принять согласно технической документации завода-производителя). Краевое расстояние для ж/в конструкций и кирпича должно быть не менее 50мм. Дополнительно утеплитель крепить на клей (площадь адгезионного контакта клеевого состава с основанием должна составлять не менее 40% поверхности). По периметру оконных и дверных проемов, а также по углам здания устанавливаются дополнительные связи, с шагом 200х150мм. Крепление утеплителя производить в один слой. Каждую плиту крепить вплотную к предыдущей, ширина зазора между плитами не более 2мм.
4. Перед изготовлением оконных и дверных блоков размеры уточнить по месту по выполненным проемам в возведенном здании. Проектные размеры монтажных зазоров уточнить на основании технических регламентов предприятия-изготовителя. Оконные блоки изготавливаются специализированными организациями по предоставленным схемам на л.18,19. Оконные блоки должны иметь замки безопасности в соотв. с ГОСТ 23166-99; Крепежные элементы располагать с шагом ≤ 700мм. Расстояние от внутреннего угла коробки оконного блока до крепежного элемента 150-180мм, расстояние от импостного соединения до крепежного элемента 120-180мм. При боковом креплении витражного остекления из ПВХ-профилей крепежные элементы необходимо располагать между закладными деталями согласно разделу -КЖ.И.
5. Применять сертифицированную систему штукатурных фасадов с наружным штукатурным слоем, отвечающую требованиям СП 293.1325800.2017 " Системы фасадные теплоизоляционные композитные с наружными штукатурными слоями" и ГОСТ Р 56707-2015 "Системы фасадные теплоизоляционные композитные с наружными штукатурными слоями. Общие технические условия" типа "Ceresit WM" СТО 58239148-001-2006. Армированный защитный штукатурный слой выполняется согласно выбранной фасадной теплоизоляционной системе. Усиленный армированный защитный штукатурный слой выполняется с устройством двух слоев стеклосетки и дополнительным креплением фасадными дюбелями, см. "Ceresit WM" СТО 58239148-001-2006. Систему штукатурных фасадов и выбор материала согласовать со службой заказчика и авторским надзором.
6. Деревянные бруски, используемые в конструкции наружных стен, обработать антисептиками и антипиренами. Влажность брусков должны быть не более 12-15%.
7. Все металлические элементы и отлив выполнять из кровельной стали с полимерным покрытием, цвет по RAL. Монтаж отлива выполнять с нахлестом стыков не менее 150мм и герметизацией стыков и креплений.
8. Перед установкой окна минеральные вату обработать составом типа "Газипласт" для лучшей адгезии пенного утеплителя к минеральной вате.
9. Внутренние откосы оконных проемов выполнять из ПВХ-профилей, согласно узлам предприятия-изготовителя.
10. Сталь С235 (С245) с антикоррозионным покрытием цинконаполненной композицией типа "Цинол" до толщины покрытия не менее 120мкм.
11. Металлический лист t=0,7мм, окрашенный порошковой краской в тон двери. Перед установкой листа на откос нанести пену для более плотного прилегания, после лист присверлить дюбель-шурупами. Размеры уточнить по месту.

						46-01-24-АР
8	-	Зам.	91-26		07.26	Многоквартирные многоэтажные дома по ул. Титова в Ленинском районе
2	-	Зам.	300-25		10.25	
Изм.	Кол. уч.	Лист	№ док.	Подп.	Дата	
Разработал		Чернова				Многоквартирный многоэтажный дом с помещениями обслуживания жилой застройки № 8 (по генплану) - 1 этап строительства.
Проверил		Шереметьева				
ГАП		Шереметьева				
Н.Контроль		Карпова				Узлы 12-22

Стадия	Лист	Листов
Р	30	

ООО"Партнер"

Согласовано

Взам. инв. №

Подп. и дата

Инв. № подл.

Формат А1

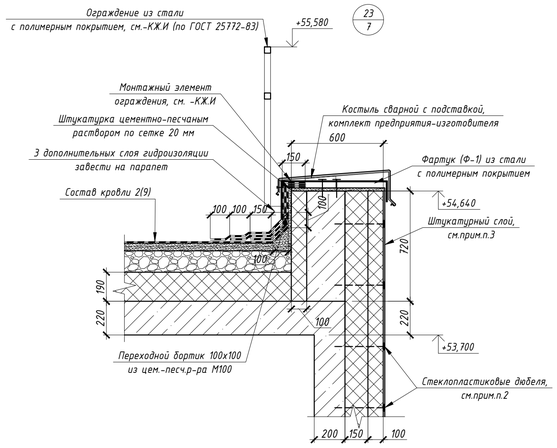

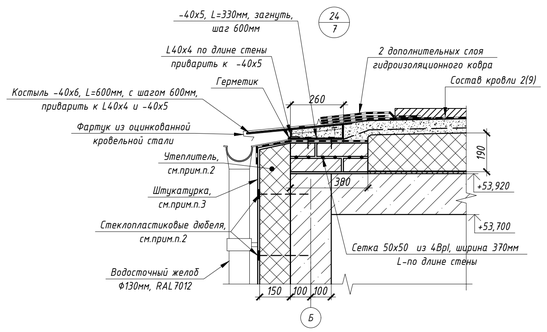

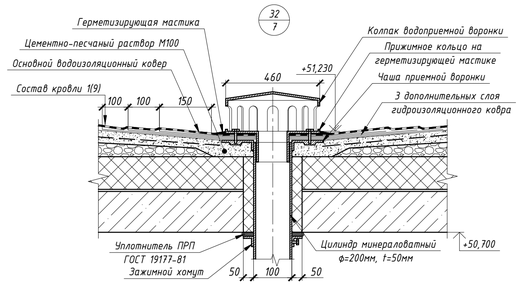

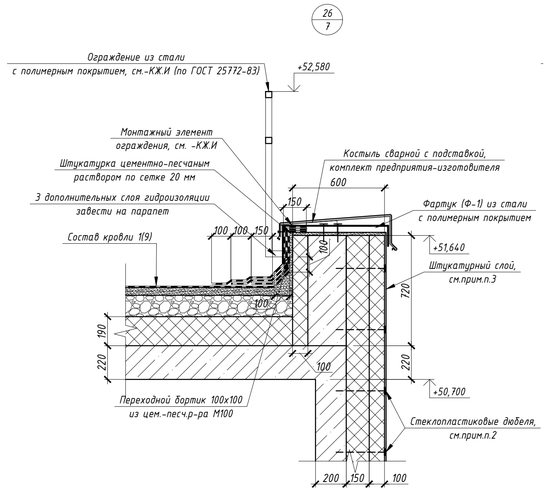

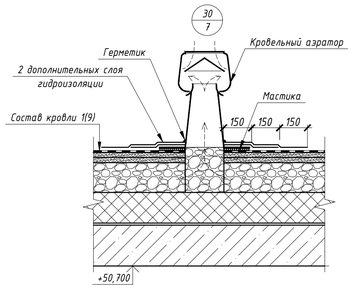

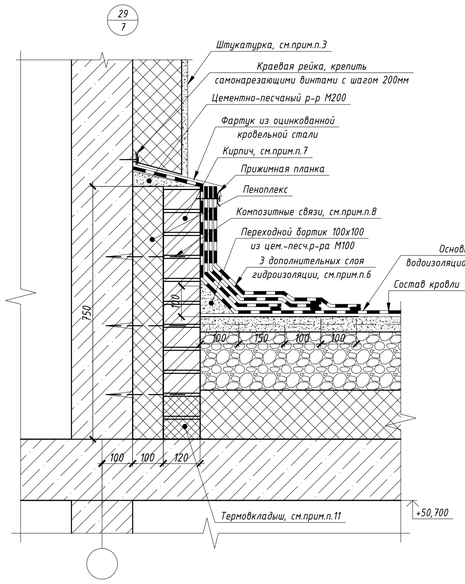

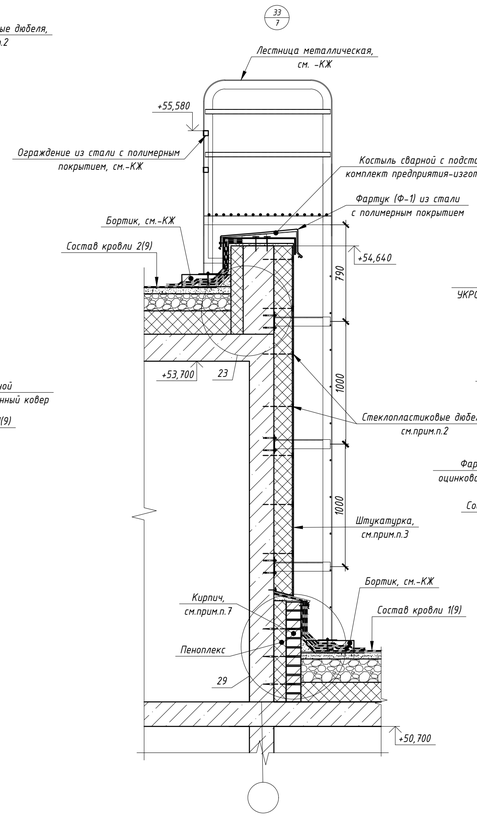

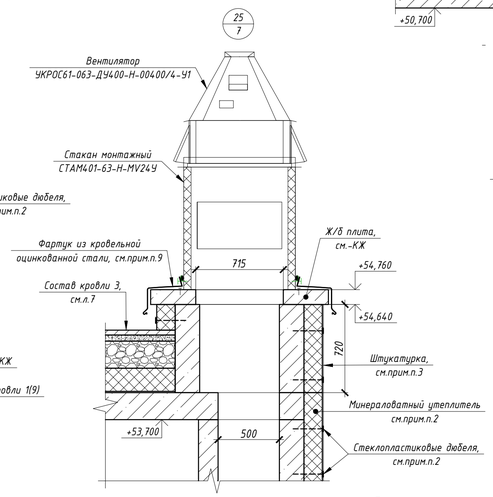

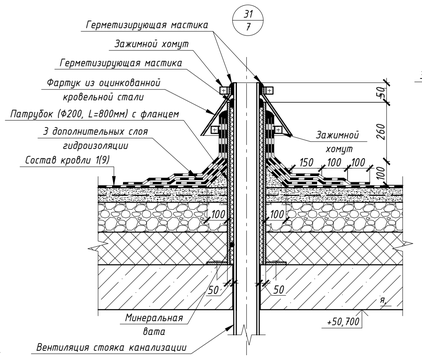

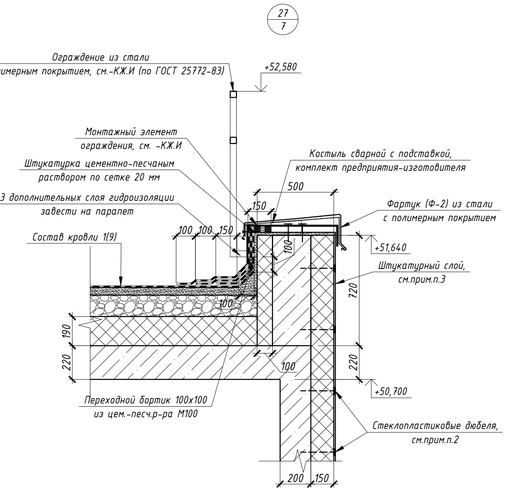

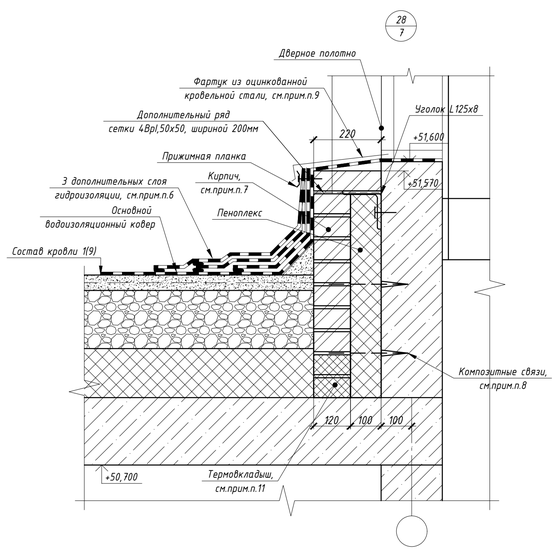

Схема фартука Ф-1
(для ширины парапета 600 мм)

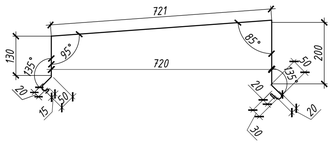

Схема фартука Ф-2
(для ширины парапета 500 мм)

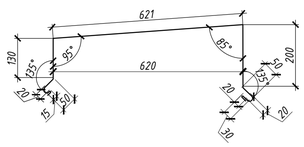

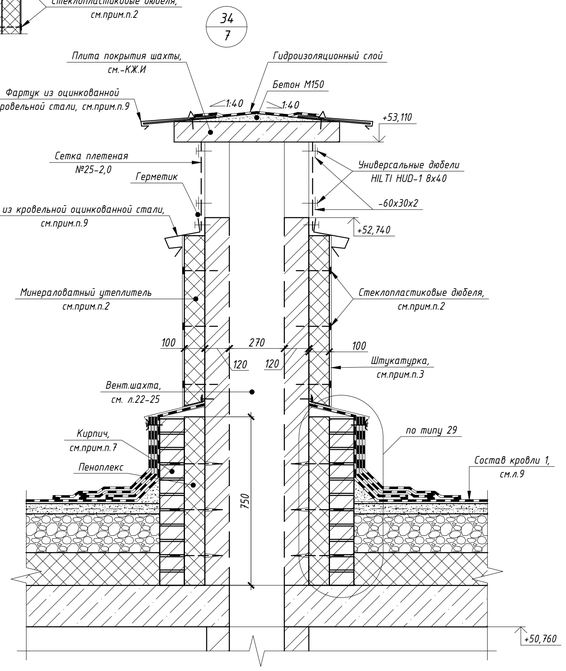

Примечание

1. Данный лист см. совместно с л. 7.
2. Для утепления стен с тонкослойной штукатуркой применять гидрофобизированные жесткие минераловатные плиты для фасадных систем с тонкослойной штукатуркой (λ≤0,042Вт/м°С). Прочность при растяжении перпендикулярно лицевым поверхностям не менее 15кПа, прочность на сжатие при 10% деформации не менее 30кПа. Утеплитель крепить стеклопластиковыми дюбелями ДС-2 («Ейайский завод стеклопластиков» (длину и количество дюбелей принять согласно технической документации завода-производителя). Краевое расстояние для ж/б конструкций и кирпича должно быть не менее 50мм. Дополнительно утеплитель крепить на клей (площадь адгезионного контакта клеевого состава с основанием должна составлять не менее 40% поверхности). По периметру оконных и дверных проемов, а также по углам здания устанавливаются дополнительные связи, с шагом 200х150мм. Крепление утеплителя производить в один слой. Каждую плиту крепить вплотную к предыдущей, ширина зазора между плитами не более 2мм.
3. Применять сертифицированную систему штукатурных фасадов с наружным штукатурным слоем, отвечающую требованиям СП 293.1325800.2017 " Системы фасадные теплоизоляционные композитные с наружными штукатурными слоями" и ГОСТ Р 56707-2015 "Системы фасадные теплоизоляционные композитные с наружными штукатурными слоями. Общие технические условия" типа "Ceresit WM" СТО 58239148-001-2006. Армированный защитный штукатурный слой выполняется согласно выбранной фасадной теплоизоляционной системе. Усиленный армированный защитный штукатурный слой выполняется с устройством двух слоев стеклосетки и дополнительным креплением фасадными дюбелями, см. "Ceresit WM" СТО 58239148-001-2006. Систему штукатурных фасадов и выбор материала согласовать со службой заказчика и авторским надзором.
4. Стальные кладочные сетки, выпуски арматуры и закладные детали наружных стен обработать антикоррозийным составом ЦИНАКОЛ ТУ 2313-015-50316079-2004 по инструкции изготовителя.
5. Все металлические элементы на кровле покрыть грунтом ГФ-021, ГОСТ 25129-2020, за 2 раза, затем окрасить эмалевой краской ПФ-115, ГОСТ 6465-76*, цвет: для метал. ограждений и лестниц RAL 7015.
6. Гидроизоляцию на кирпичную стену заводить на поверхность, оштукатуренную цементно-песчаным раствором М100, толщиной 20мм. Далее штукатурный слой внутренней поверхности парапета покрыть водоотталкивающей пропиткой.
7. Кирпич Кр-р-по 250х120х65/1НФ/125/2,0/75/ГОСТ530-2012 на растворе М150, армированный кладочной сеткой ф4ВР-I, ячейкой 50х50мм (антикоррозионную обработку см.прим.п.5) через 3 ряда.
8. Кирпичный бортик и слой утеплителя крепить с помощью композитных связей КГС(Р)-СК-400/5-2А (с анкерными уширениями с обеих сторон и тарельчатой шайбой) по ГОСТ Р 54923-2012. Связи устанавливать по длине стены с шагом 400мм, по высоте - 300мм, не менее 8шт. на 1 м². Глубина заделки связей в горизонтальный растворный шов не менее 100мм. Связи монтировать в "шахматном" порядке, в смежном ряду с армированием.
9. Монтаж фартука выполнять с нахлестом стыков не менее 150мм и герметизацией стыков и креплений.
10. Закладные детали под установку лестницы установить до монтажа утеплителя, см. -КЖ.
11. При возведении кирпичного бортика в уровне утеплителя кровли выложить термовкладыш из Пенаплекса 260х120х225(h)мм с шагом 250мм.

						46-01-24-АР			
2	-	Зам.	900-25		10.25	Многоквартирные многоэтажные дома по ул. Титова в Ленинском районе			
Изм.	Кол. уч.	Лист	№ док.	Подп.	Дата				
Разработал		Чернова				Многоквартирный многоэтажный дом с помещениями обслуживания жилой застройки № 8 (по генплану) - I этап строительства.	Стадия	Лист	Листов
Проверил		Шереметьева					Р	31	
ГАП		Шереметьева							
Контроль		Карпова				Узлы 23-33	ООО"Партнер"		

Согласовано

Взам. инв. №

Подп. и дата

Инв. № подл.

Формат А1

Крыльцо 1. План на отм. 0.000

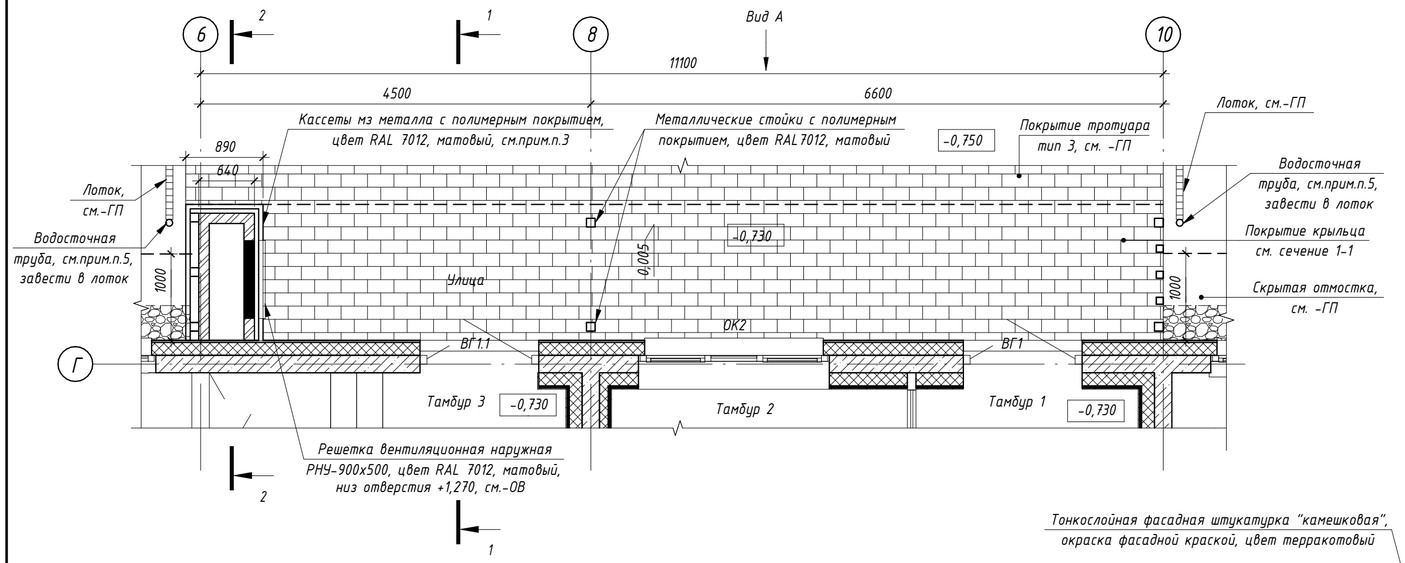

1 - 1

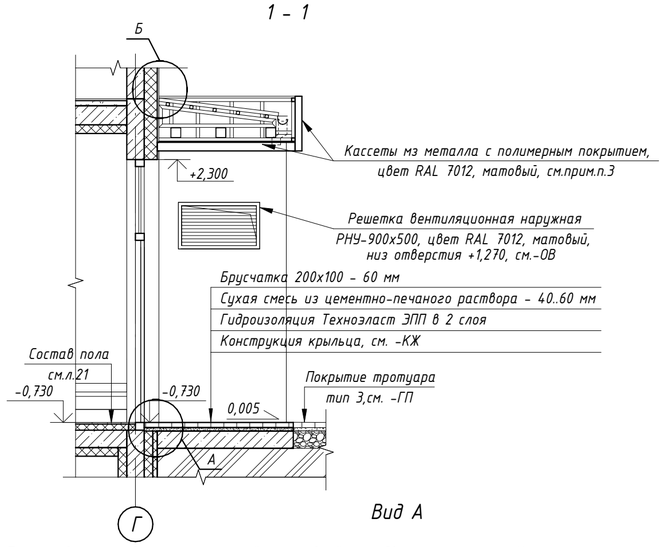

2-2

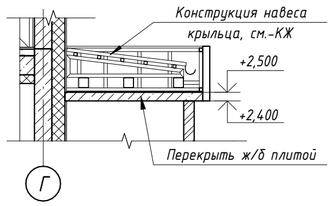

Крыльцо 1. Схема потолка навеса

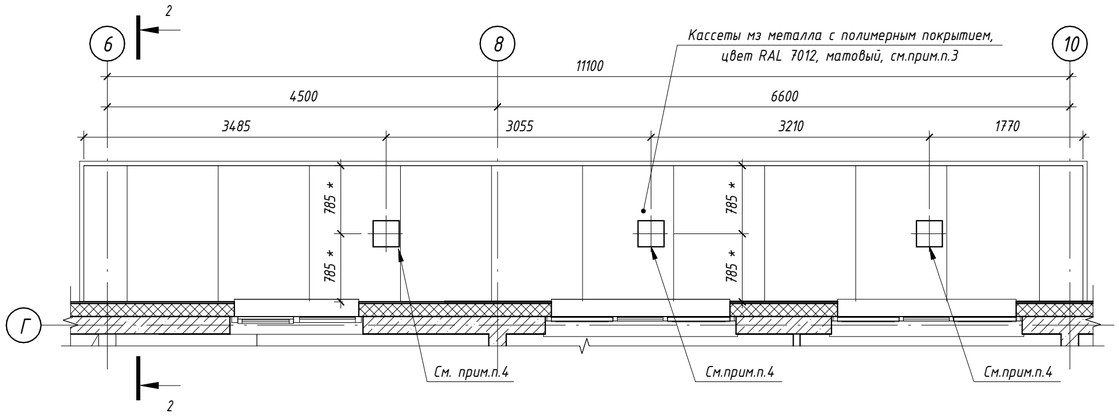

Крыльцо 1. План кровли

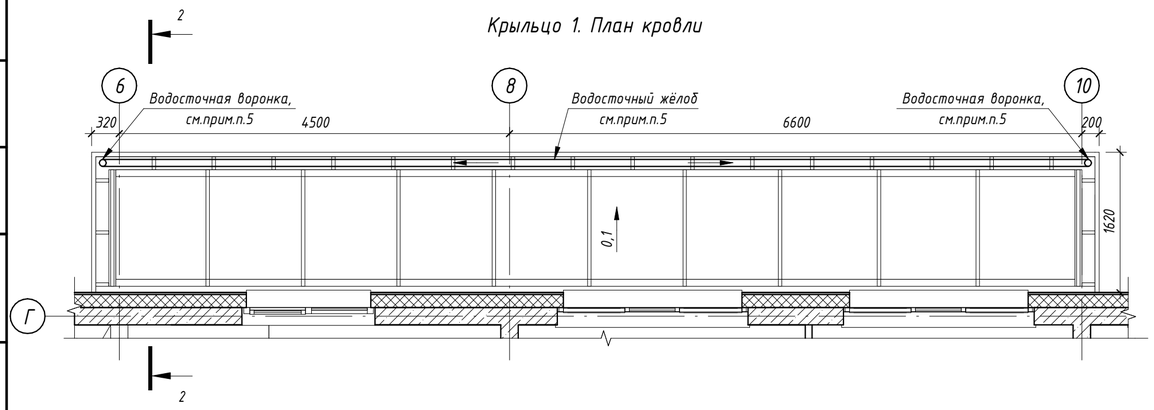

Вид А

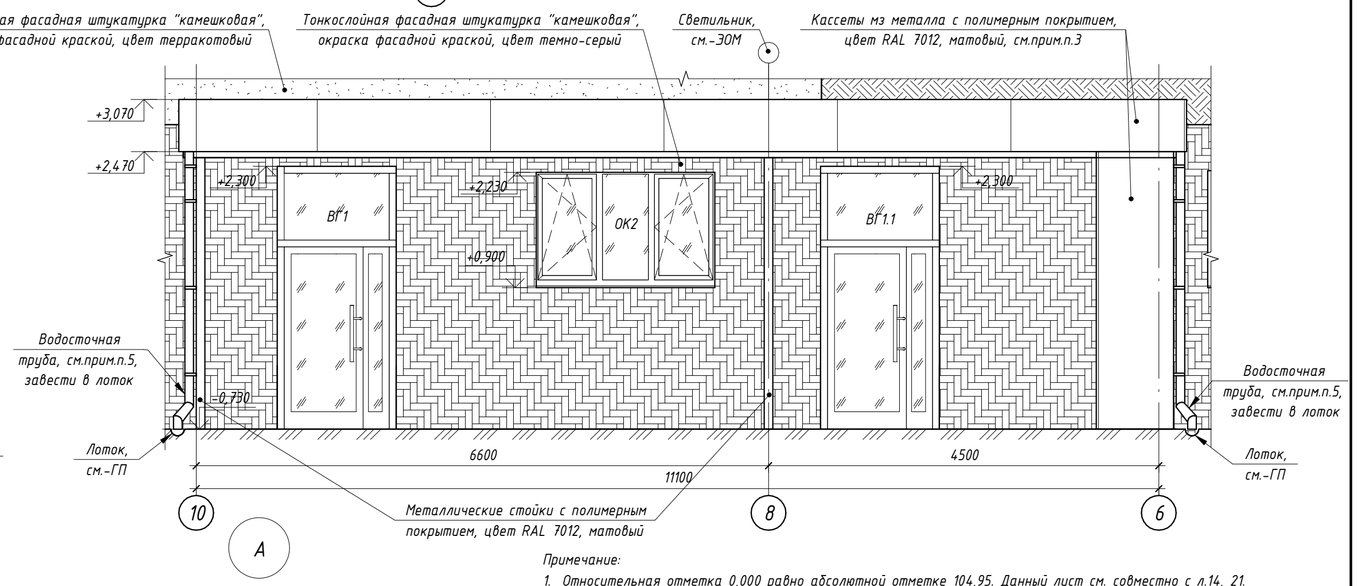

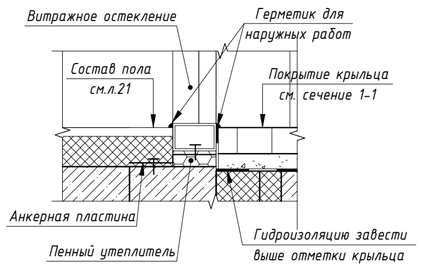

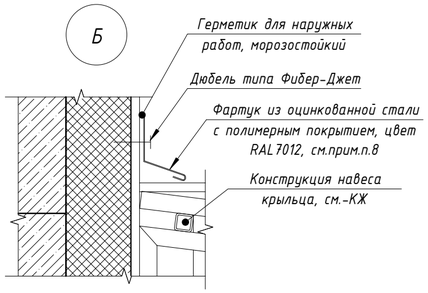

Примечание:

1. Относительная отметка 0,000 равно абсолютной отметке 104,95. Данный лист см. совместно с л.14, 21.
2. Для конструкций, соприкасающихся с грунтом, и незакрытых оклеечной гидроизоляцией, выполнить обмазочную гидроизоляцию: вертикальная - горячая битумная мастика за 2 раза по холодной грунтовке, горизонтальная - цементно-песчаный раствор М150, толщиной не менее 30мм, состава 1:2 с гидрофобизирующими добавками.
3. Облицовка фасада и декоративная подшивка потолков входных групп выполняется фасадными кассетами из металла с полимерным покрытием по металлокаркасу. Выполняется специализированной организацией по узлам изготовителя. Разрезку фасадных кассет выполнять максимального размера, согласовать с авторским надзором. Полимерное покрытие матовое, цвет RAL 7012, см. фасады.
4. Светильник накладной, см.-ЭОМ. Размер светильников, цвет корпуса согласовать с авторским надзором после выбора завода-изготовителя.
5. Водосточная система с полимерным покрытием RAL 7012, изготавливается специализированной организацией. Крепление водосточной системы осуществляется специализированной организацией.
6. Размеры, указанные со * уточнить по месту.
7. Укладку покрытия крыльца из брусчатки продолжать от покрытия тротуара (отмостки).

! При укладке плитки зимой важно организовать подогрев основания. Согласно нормам действующего ГОСТа, проведение работ по укладке тротуарной плитки недопустимо во время снегопада и температуре ниже -15 °С. Работы по укладке тротуарной плитки и устройства всех дорожных конструкций выполнять согласно техническим рекомендациям производителя, нормативным документациям.

8. Монтаж фартука выполнить с нахлестом стыков не менее 150 мм и герметизацией стыков и креплений.

						46-01-24-АР
8	-	Зам.	91-26		07.26	Многоквартирные многоэтажные дома по ул. Титова в Ленинском районе г. Новосибирска с объектами обслуживания жилой застройки во встроенных помещениях
2	-	Зам.	300-25		10.25	
Изм.	Кол.уч.	Лист	№док.	Подп.	Дата	
Разработал		Чернова				Многоквартирный многоэтажный дом с объектами обслуживания жилой застройки во встроенных помещениях№ 8 (по генплану) -VIII этап строительства
Проверил		Шереметьева				Стадия: Р; Лист: 32; Листов:
ГАП		Шереметьева				
Н.Контроль		Карпова				Крыльцо 1
						ООО"Партнер"

Согласовано

Взам. инв. №

Подп. и дата

Инв. № подл.

Формат А2А

Крыльцо 2. План на отм. 0.000

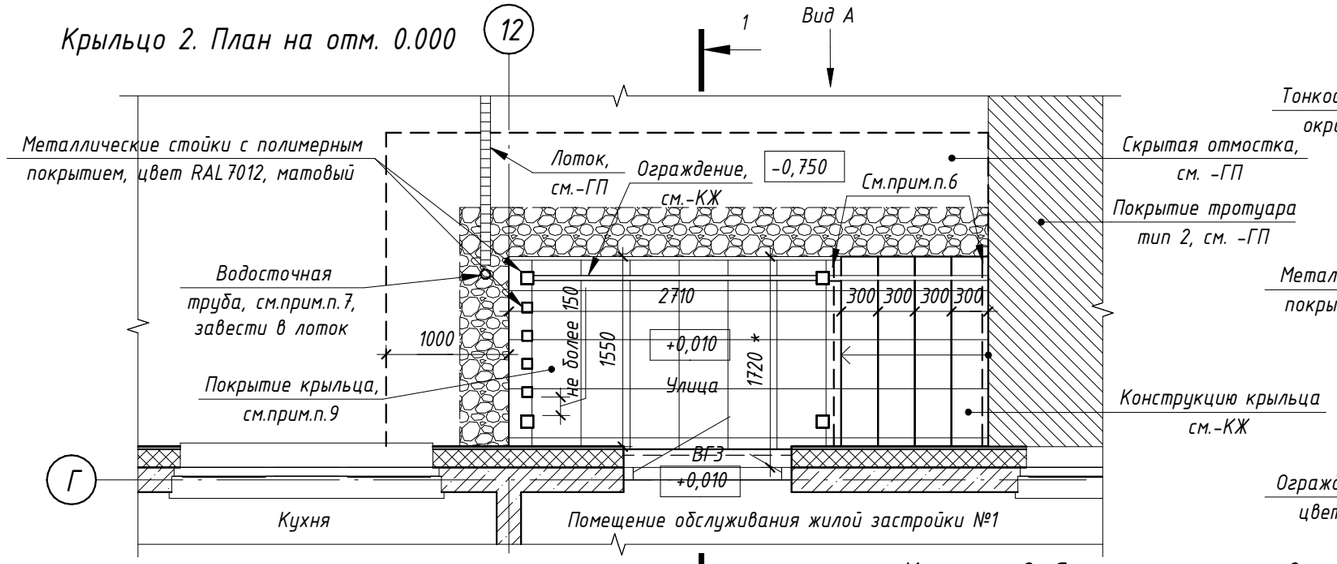

Вид А

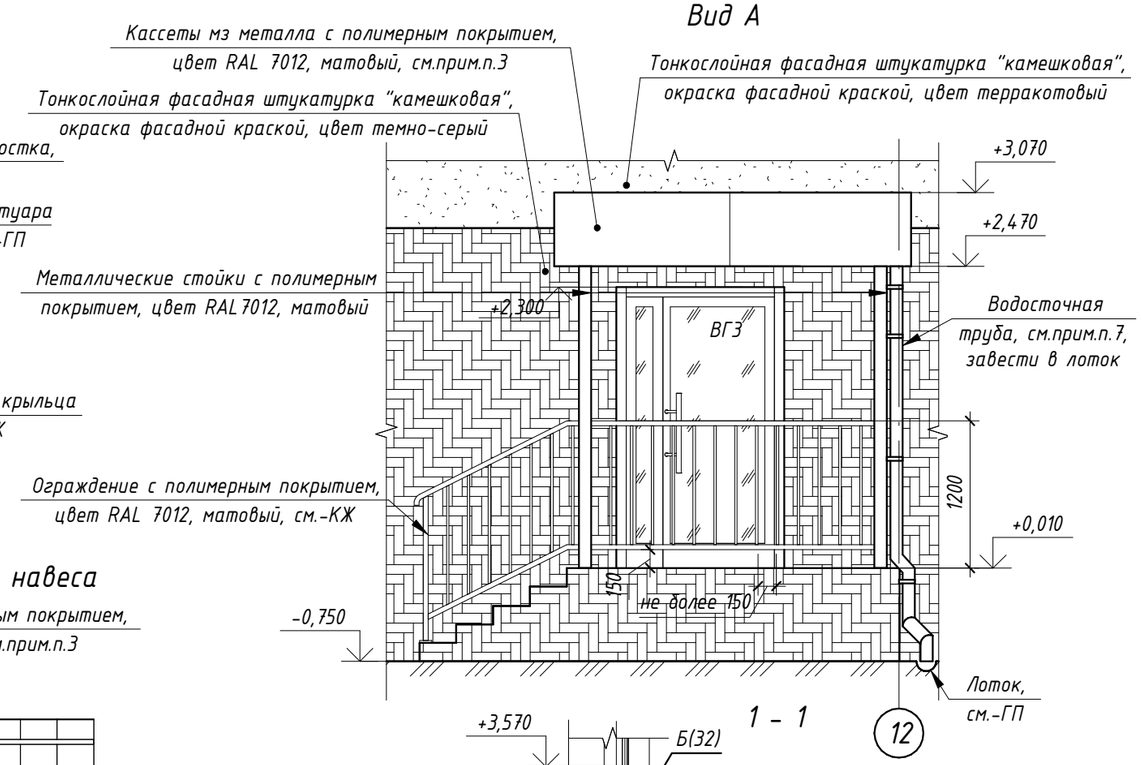

Крыльцо 2. План кровли

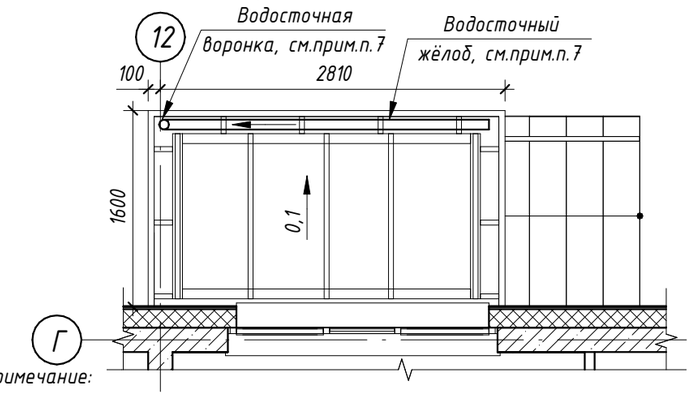

Крыльцо 2. Схема потолка навеса

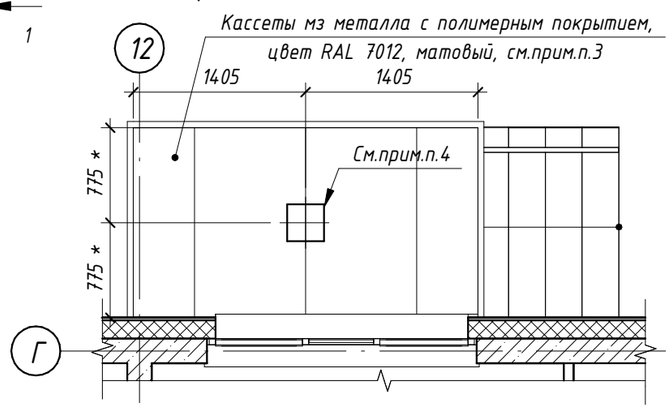

1 - 1

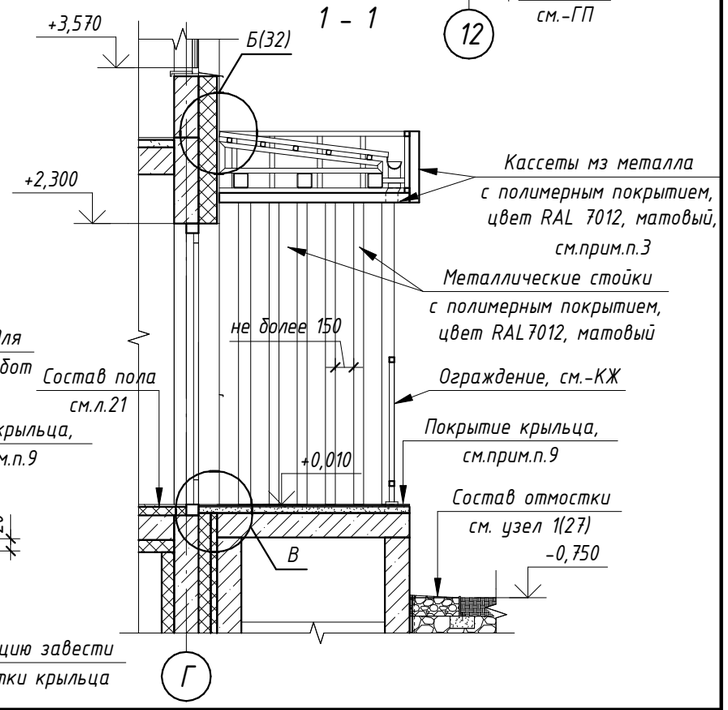

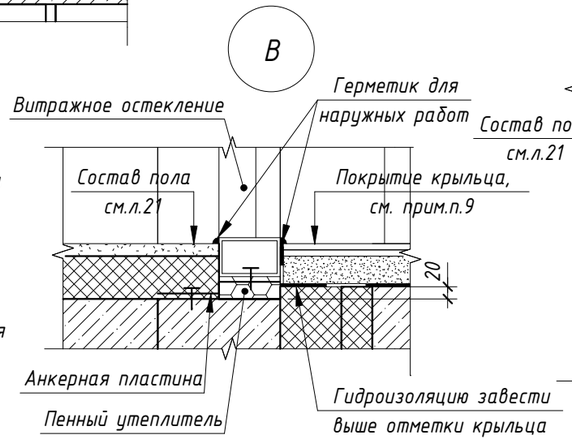

Примечание:

1. Относительная отметка 0,000 равно абсолютной отметке 104,95. Данный лист см. совместно с л.14, 21.
2. Для конструкций, соприкасающихся с грунтом, и незакрытых оклеечной гидроизоляцией, выполнить обмазочную гидроизоляцию: вертикальная - горячая битумная мастика за 2 раза по холодной грунтовке, горизонтальная - цементно-песчаный раствор М150, толщиной не менее 30мм, состава 1:2 с гидрофобизирующими добавками.
3. Облицовка фасада и декоративная подшивка потолков входных групп выполняется фасадными кассетами из металла с полимерным покрытием по металлокаркасу. Выполняется специализированной организацией по узлам изготовителя. Разрезку фасадных кассет выполнять максимального размера, согласовать с авторским надзором. Полимерное покрытие матовое, цвет RAL 7012, см. фасады.
4. Светильник накладной, см.-ЭОМ. Размер светильников, цвет корпуса согласовать с авторским надзором после выбора завода-изготовителя.
5. Покрытие крыльца и ступеней выполнить из керамогранита, морозостойкого, противоскользящего (противоскольжение R12-R13), для наружного применения, с износостойкостью для высокой проходимости, толщиной 10мм. Цвет керамогранита - серый (согласовать с авторским надзором); Керамогранит укладывать на слой эластичного клея для плитки типа Ceresit CM16 или аналоги; Места примыкания покрытий ко входам обработать герметиком для наружных работ, цвет серый.
6. На проступях краевых ступеней крыльца предусмотреть противоскользящие полосы конртастные поверхности крыльца шириной 0.8-0.1м. Полосы крепить на расстоянии 0.03-0.04м от края ступени.
7. Водосточная система с полимерным покрытием RAL 7012, изготавливается специализированной организацией. Крепление водосточной системы осуществляется специализированной организацией. .
8. Размеры, указанные со * уточнить по месту.
9. Покрытие крыльца:
- Керамогранит, см.прим.п.5 - 10мм;
- Прослойка клеевым составом типа Ceresit CM16 или аналоги, см.прим.п.5 - 10мм;
- Стяжка из цементно-песчаного раствора М150 с гидрофобными и морозостойкими добавками, с упрочненным верхним слоем, армированная сеткой из 5Вр-500 ячейкой 100х100 - 50мм;
- Гидроизоляция Техноэласт ЭПП в 2 слоя
- Конструкция крыльца, см. -КЖ

Согласовано

Взам. инв. №

Подп. и дата

Инв. № подл.

Изм.	Кол.уч.	Лист	№док.	Подп.	Дата
2	-	Зам.	300-25		10.25

46-01-24-АР

Многоквартирные многоэтажные дома по ул. Титова в Ленинском районе г. Новосибирска с объектами обслуживания жилой застройки во встроенных помещениях

Разработал	Чернова	
Проверил	Шереметьева	
ГАП	Шереметьева	
Н.Контроль	Карпова	

Многоквартирный многоэтажный дом с объектами обслуживания жилой застройки во встроенных помещениях№ 8 (по генплану) -VIII этап строительства

Стадия	Лист	Листов
Р	33	

Крыльцо 2

ООО"Партнер"

Формат А3А

Крыльцо 3. План на отм. 0.000

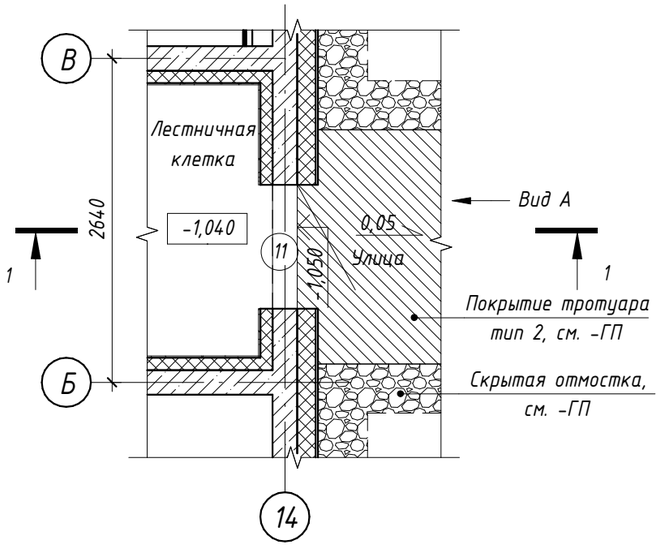

Вид Б

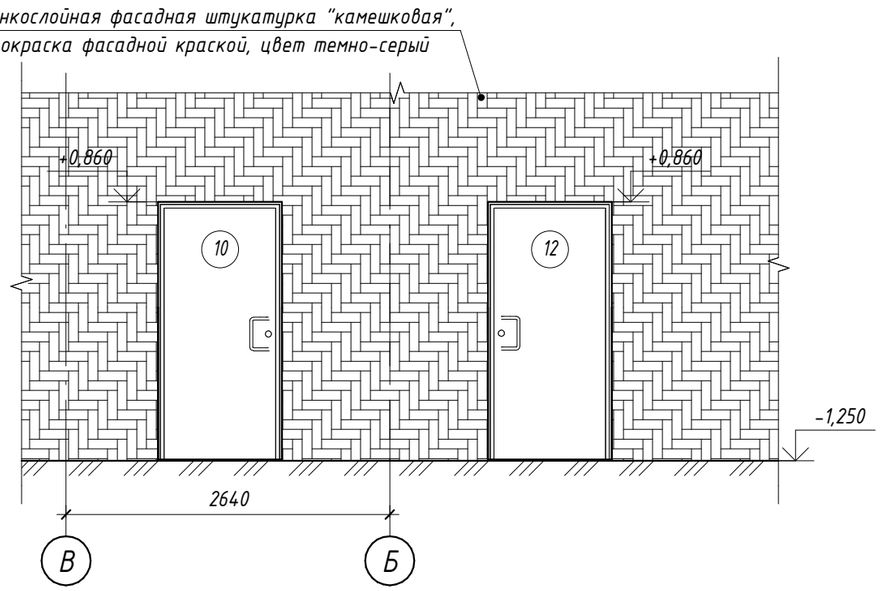

Крыльцо 5. План на отм. 0.000

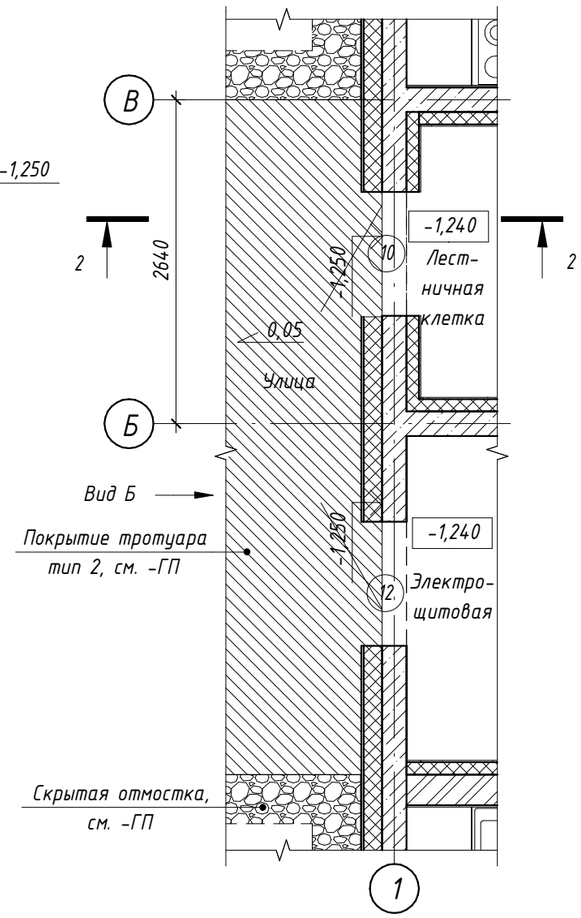

1 - 1

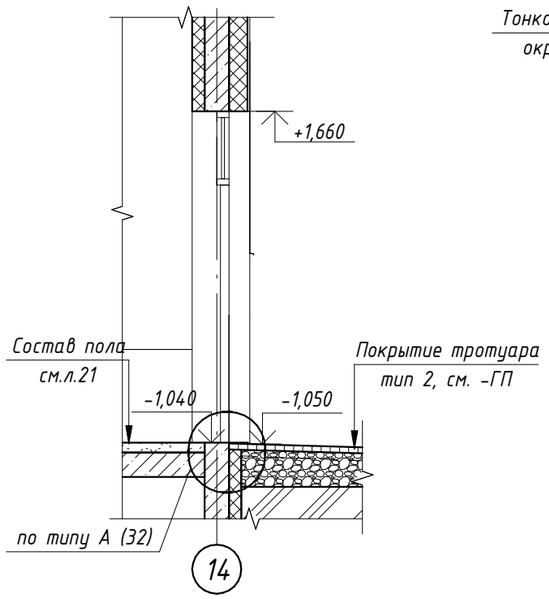

Вид А

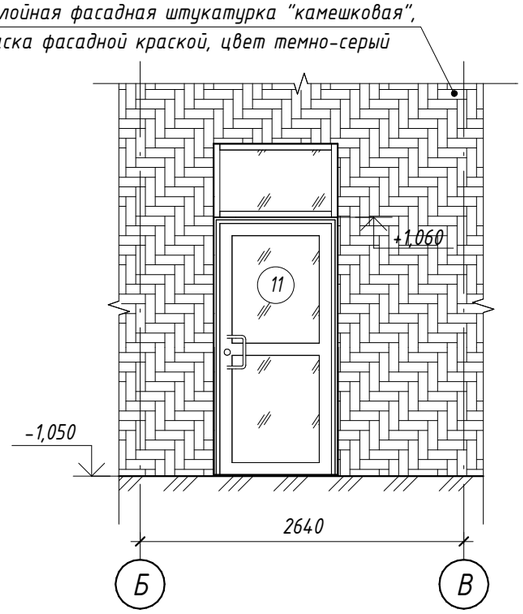

2 - 2

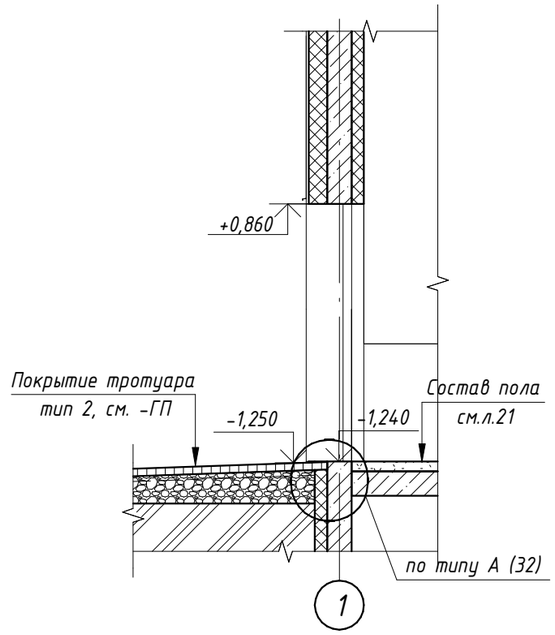

Примечание:

1. Относительная отметка 0,000 равно абсолютной отметке 104,95. Данный лист см. совместно с л.14, 21.
2. Для конструкций, соприкасающихся с грунтом, и незакрытых оклеечной гидроизоляцией, выполнить обмазочную гидроизоляцию: вертикальная - горячая битумная мастика за 2 раза по холодной грунтовке, горизонтальная - цементно-песчаный раствор М150, толщиной не менее 30мм, состава 1:2 с гидрофобизирующими добавками.
3. Укладку покрытия крыльца из брусчатки продолжать от покрытия тротуара (отмостки).

! При укладке плитки зимой важно организовать подогрев основания. Согласно нормам действующего ГОСТа, проведение работ по укладке тротуарной плитки недопустимо во время снегопада и температуре ниже -15 °С. Работы по укладке тротуарной плитки и устройства всех дорожных конструкций выполнять согласно техническим рекомендациям производителя, нормативным документациям.

4. Размеры, указанные со * уточнить по месту.

2	-	Зам.	300-25		10.25	46-01-24-АР
Изм.	Кол.уч.	Лист	№док.	Подп.	Дата	Многоквартирные многоэтажные дома по ул. Титова в Ленинском районе г. Новосибирска с объектами обслуживания жилой застройки во встроенных помещениях
Разработал		Чернова				Многоквартирный многоэтажный дом с объектами обслуживания жилой застройки во встроенных помещениях№ 8 (по генплану) -VIII этап строительства
Проверил		Шереметьева				Стадия: Р; Лист: 34; Листов:
ГАП		Шереметьева				
Н.Контроль		Карпова				Крыльцо 3, крыльцо 5
						ООО"Партнер"

Согласовано

Взам. инв. №

Подп. и дата

Инв. № подл.

Формат А3А

Вид А

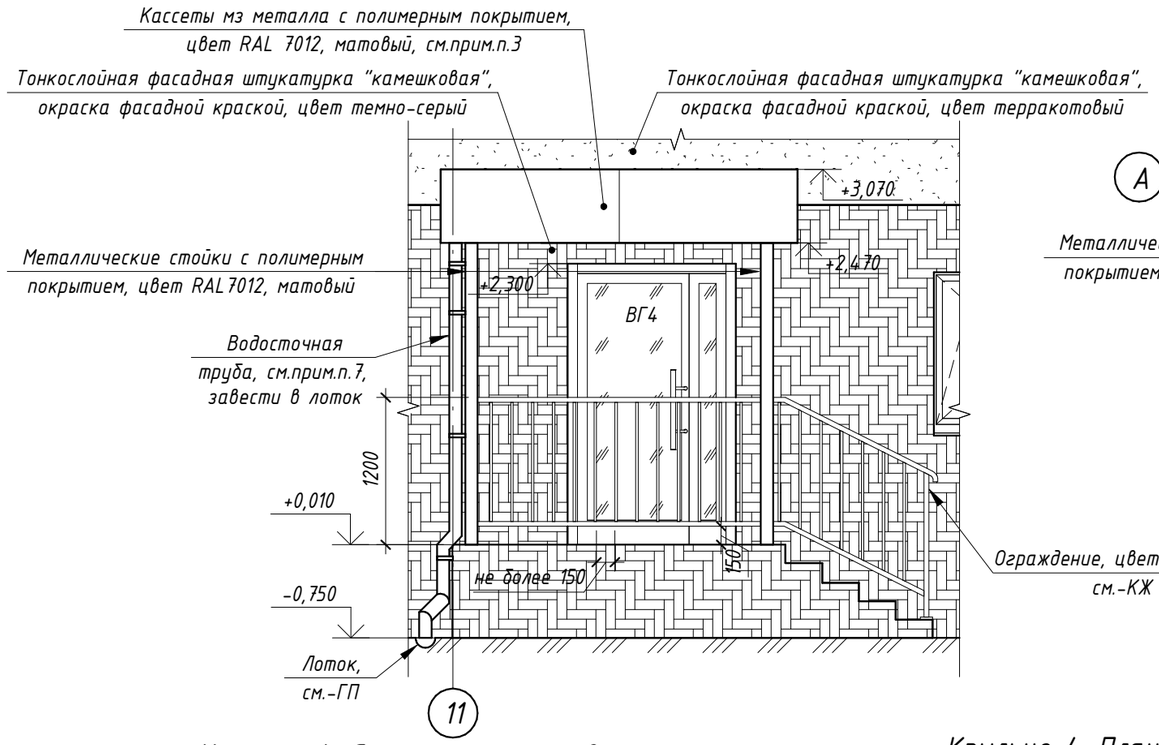

Крыльцо 4. План на отм. 0.000

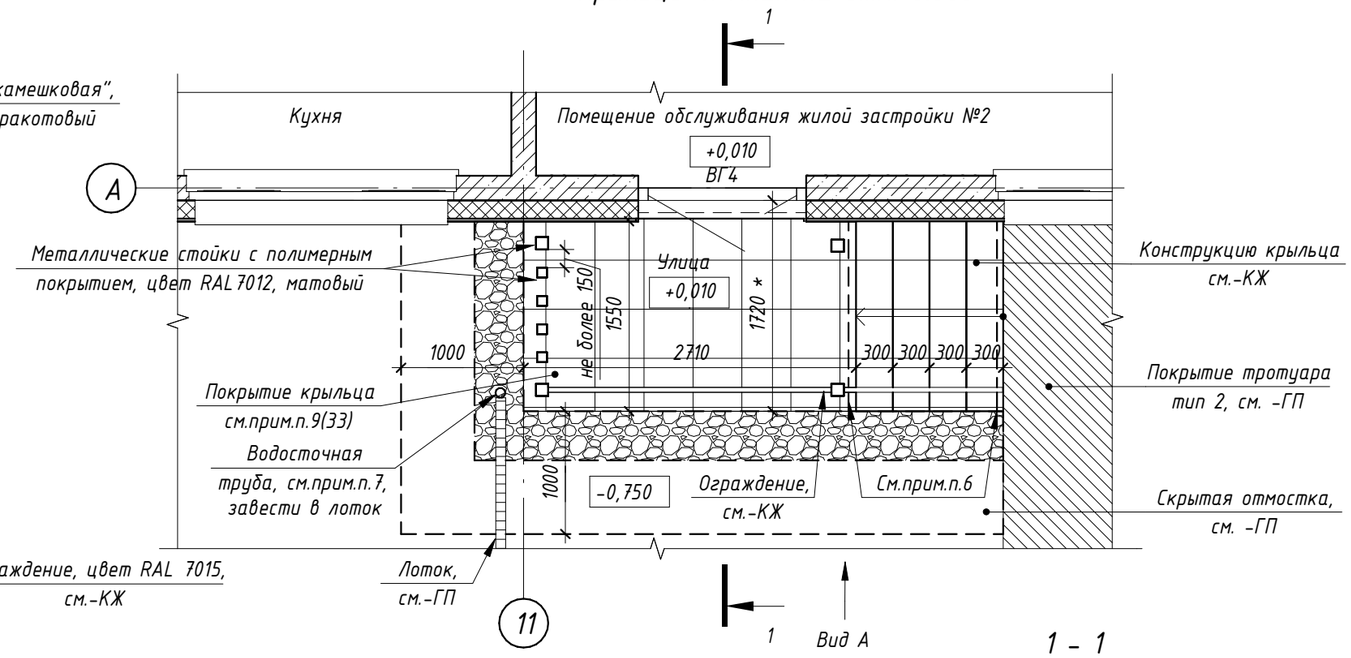

1 - 1

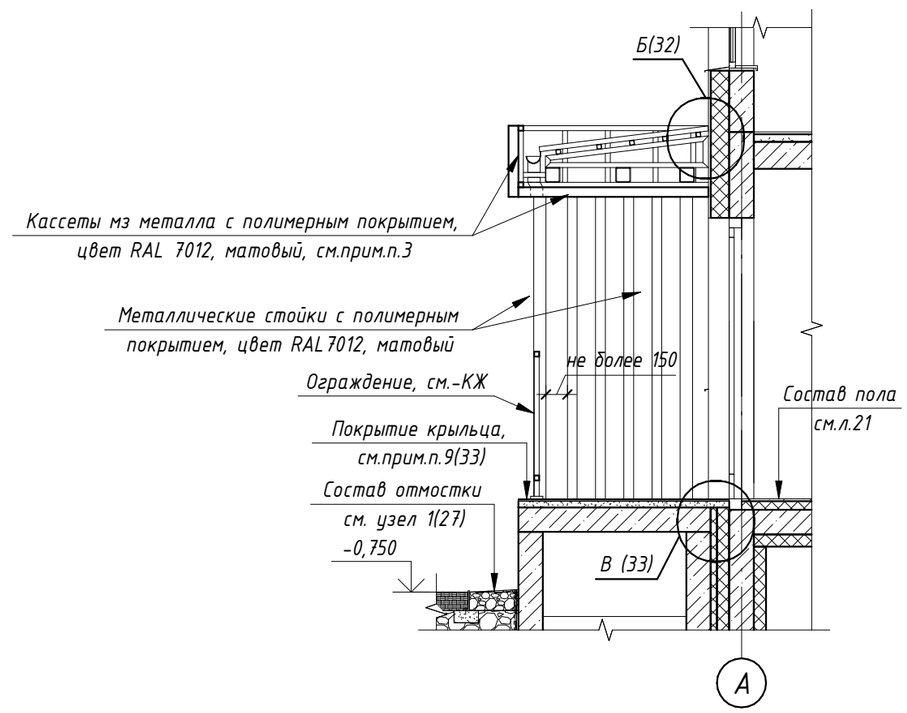

Крыльцо 4. Схема потолка навеса

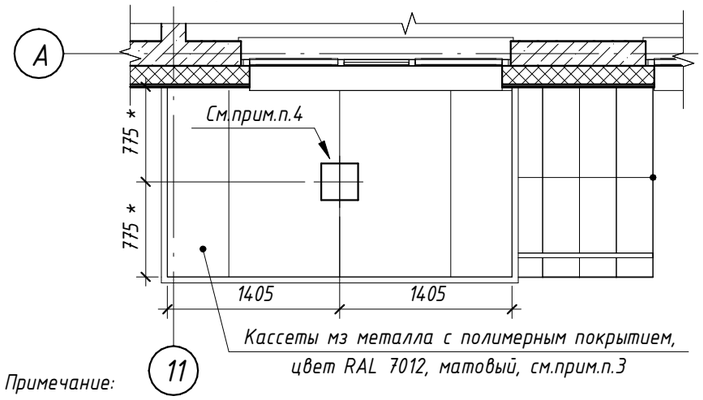

Крыльцо 4. План кровли

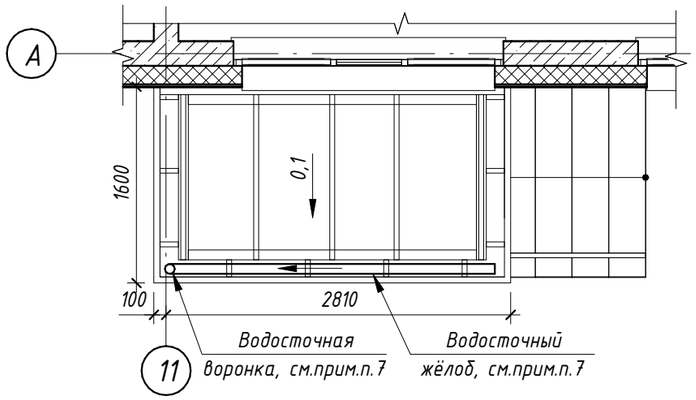

Примечание:

1. Относительная отметка 0,000 равно абсолютной отметке 104,95. Данный лист см. совместно с л.14, 21.
2. Для конструкций, соприкасающихся с грунтом, и незакрытых оклеечной гидроизоляцией, выполнить обмазочную гидроизоляцию: вертикальная - горячая битумная мастика за 2 раза по холодной грунтовке, горизонтальная - цементно-песчаный раствор М150, толщиной не менее 30мм, состава 1:2 с гидрофобизирующими добавками.
3. Облицовка фасада и декоративная подшивка потолков входных групп выполняется фасадными кассетами из металла с полимерным покрытием по металлокаркасу. Выполняется специализированной организацией по узлам изготовителя. Разрезку фасадных кассет выполнять максимального размера, согласовать с авторским надзором. Полимерное покрытие матовое, цвета RAL 7012, см. фасады.
4. Светильник накладной, см.-ЭОМ. Размер светильников, цвет корпуса согласовать с авторским надзором после выбора завода-изготовителя.
5. Покрытие крыльца и ступеней выполнить из керамогранита, морозостойкого, противоскользящего (противоскольжение R12-R13), для наружного применения, с износостойкостью для высокой проходимости, толщиной 10мм. Цвет керамогранита - серый (согласовать с авторским надзором); Керамогранит укладывать на слой эластичного клея для плитки типа Ceresit CM16 или аналоги; Места примыкания покрытий ко входам обработать герметиком для наружных работ, цвет серый.
6. На проступях краевых ступеней крыльца предусмотреть противоскользящие полосы конртастные поверхности крыльца шириной 0.8-0.1м. Полосы крепить на расстоянии 0.03-0.04м от края ступени.
7. Водосточная система с полимерным покрытием RAL 7012, изготавливается специализированной организацией. Крепление водосточной системы осуществляется специализированной организацией.
8. Размеры, указанные со * уточнить по месту.

Согласовано

Взам. инв. №

Подп. и дата

Инв. № подл.

2	-	Зам.	300-25		10.25	46-01-24-АР
Изм.	Кол.уч.	Лист	№док.	Подп.	Дата	Многоквартирные многоэтажные дома по ул. Титова в Ленинском районе г. Новосибирска с объектами обслуживания жилой застройки во встроенных помещениях
Разработал		Чернова				Многоквартирный многоэтажный дом с объектами обслуживания жилой застройки во встроенных помещениях№ 8 (по генплану) -VIII этап строительства
Проверил		Шереметьева				Стадия: Р; Лист: 35; Листов:
ГАП		Шереметьева				
Н.Контроль		Карпова				Крыльцо 4
						ООО"Партнер"

Формат А3А

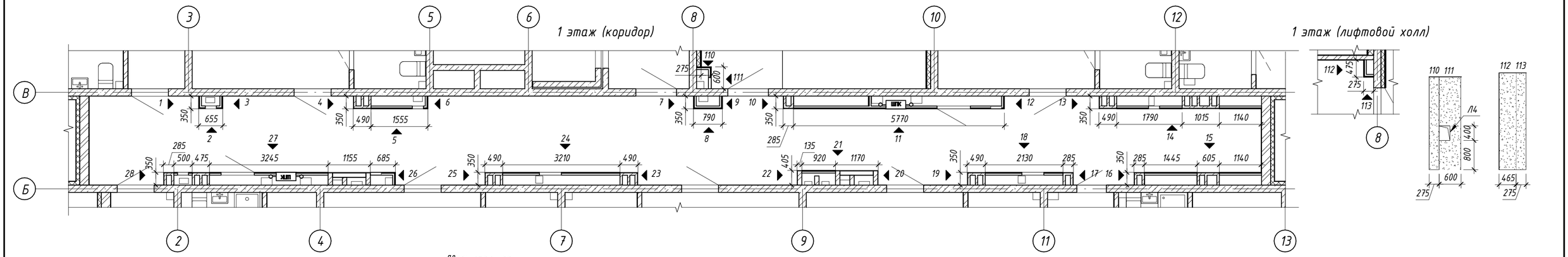

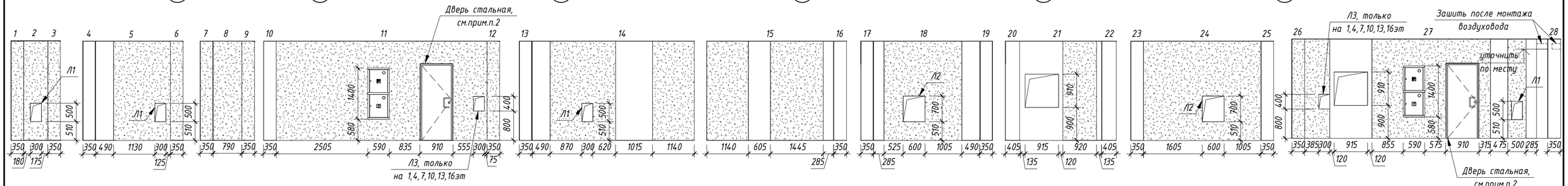

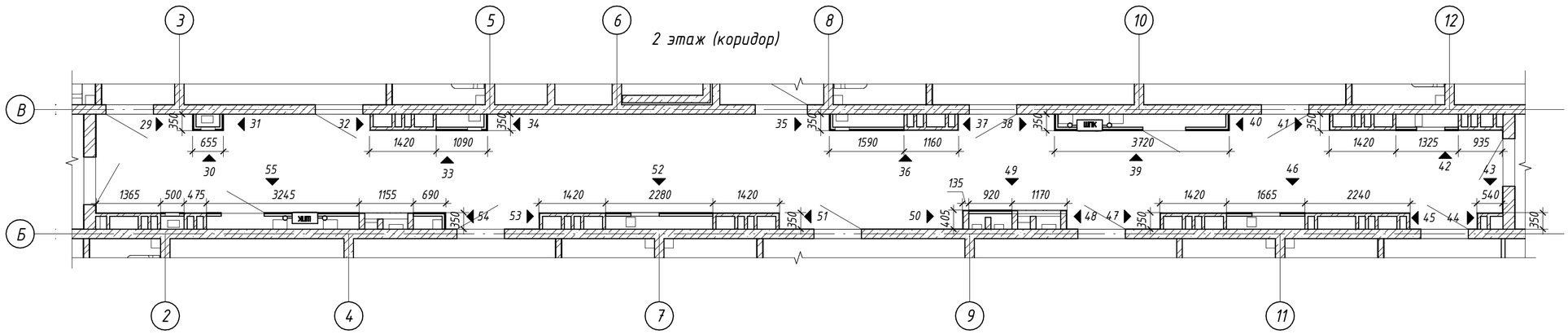

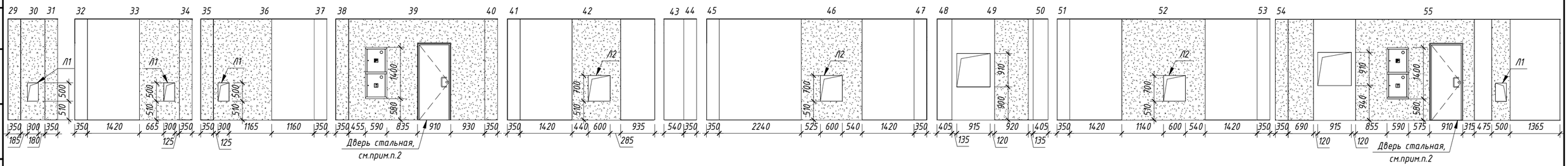

Спецификация элементов люков

№п/п	Наименование	Кол-во на этаж				Всего	Примечание
		1	2	3-16	17		
Л1	Люк металлический, замок-ключ (для отверстия 300x500(h)), цвет по RAL9002 (матовый). Низ отв. +0,510 от ур.ч.п.	4	4	56	4	68	
Л2	Люк металлический, замок-ключ (для отверстия 600x700(h)), цвет по RAL9002 (матовый). Низ отв. +0,510 от ур.ч.п.	2	3	42	3	50	
Л3	Люк металлический, замок-ключ (для отверстия 300x400(h)), цвет по RAL9002 (матовый). Низ отв. +0,800 от ур.ч.п.	2	0	10	0	12	На 1,4,7,10,13,16 этажах
Л4	Люк металлический, замок-ключ (для отверстия 300x400(h)), цвет по RAL7022 (матовый). Низ отв. +0,800 от ур.ч.п.	1	0	0	0	1	
Л5	Люк металлический, замок-ключ (для отверстия 540x400(h)), цвет по RAL9002 (матовый). Низ отв. +2,080 от ур.ч.п.	0	0	2	0	2	На 3 этаже
Л6	Люк металлический, замок-ключ (для отверстия 540x350(h)), цвет по RAL9002 (матовый). Низ отв. +2,000 от ур.ч.п.	0	0	2	0	2	

Условные обозначения:

- кирпич
- ГВЛВ

1. См. совместно с разделом -АР.ДП
2. В нишах в местах установки стальной двери необходимо установить усиленный каркас из металлического профиля типа UA по периметру дверного проема. Работы вести согласно узлам производителя
3. Отверстия и установку лючков выполнить в соответствии с расположением счетчиков для обеспечения удобства дальнейшего обслуживания.
4. Ведомость люков для ниш коммуникаций см.л.14

Изм.	Кол.уч.	Лист	№док.	Подп.	Дата
4	-	Зам.	1-26		01.26
2	-	Зам.	300-25		10.25

46-01-24-АР

Многоквартирные многоэтажные дома по ул. Титова в Ленинском районе г. Новосибирска с объектами обслуживания жилой застройки во встроенных помещениях

Разработал	Чернова	
Проверил	Шереметьева	
ГАП	Шереметьева	
Н.Контроль	Карпова	

Многоквартирный многоэтажный дом с объектами обслуживания жилой застройки во встроенных помещениях№ 8 (по генплану) -VIII этап строительства

Стадия	Лист	Листов
Р	36	

Схема устройства ниш для прокладки коммуникаций 1 этажа, 2 этажа

ООО"Партнер"

Согласовано

Взам. инв. №

Подп. и дата

Инв. № подл.

Формат А2А

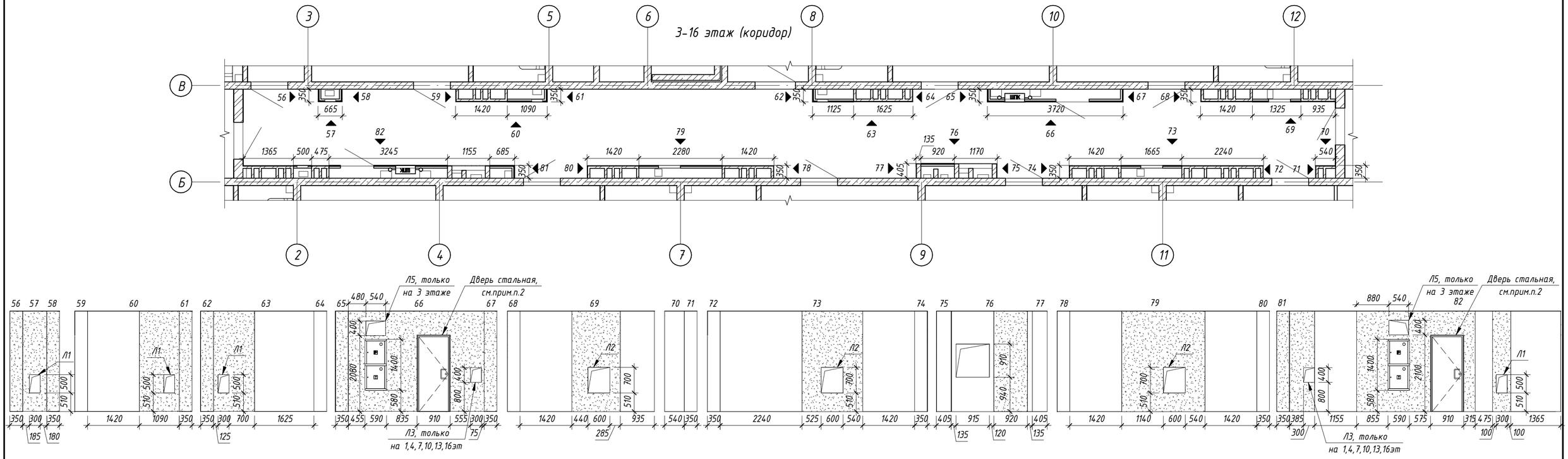

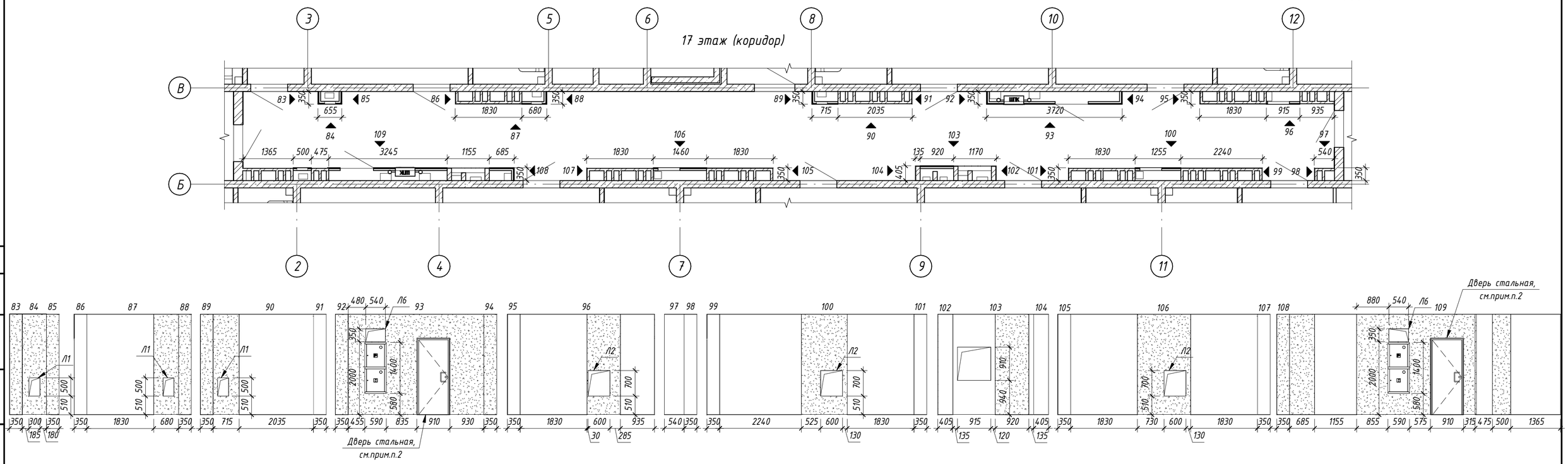

Условные обозначения:

- кирпич
- ГВЛВ

1. См. совместно с разделом -АР.ДП
2. В нишах в местах установки стальной двери необходимо установить усиленный каркас из металлического профиля типа UA по периметру дверного проема. Работы вести согласно узлам производителя
3. Отверстия и установку лючков выполнить в соответствии с расположением счетчиков для обеспечения удобства дальнейшего обслуживания.
4. Ведомость люков для ниш коммуникаций см.л.14

4	-	Зам.	1-26		01.26	46-01-24-АР
Изм.	Кол.уч.	Лист	№док.	Подп.	Дата	Многоквартирные многоэтажные дома по ул. Титова в Ленинском районе г. Новосибирска с объектами обслуживания жилой застройки во встроенных помещениях
Разработал		Чернова				Многоквартирный многоэтажный дом с объектами обслуживания жилой застройки во встроенных помещениях№ 8 (по генплану) -VIII этап строительства
Проверил		Шереметьева				Стадия: Р; Лист: 37; Листов:
ГАП		Шереметьева				
Н.Контроль		Карпова				Схема устройства ниш для прокладки коммуникаций 3-16 этажа, 17 этажа
						ООО"Партнер"

Согласовано

Взам. инв. №

Подп. и дата

Инв. № подл.

Формат А2А

Схема расположения корзин под кондиционеры на 3,4,6,7 эт

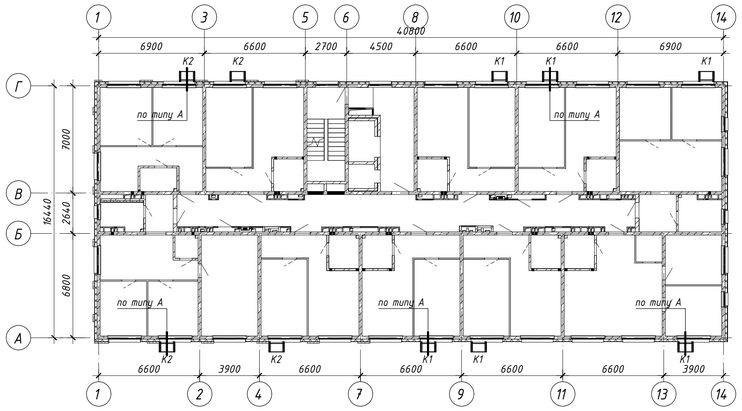

Схема расположения корзин под кондиционеры на 12-17 эт

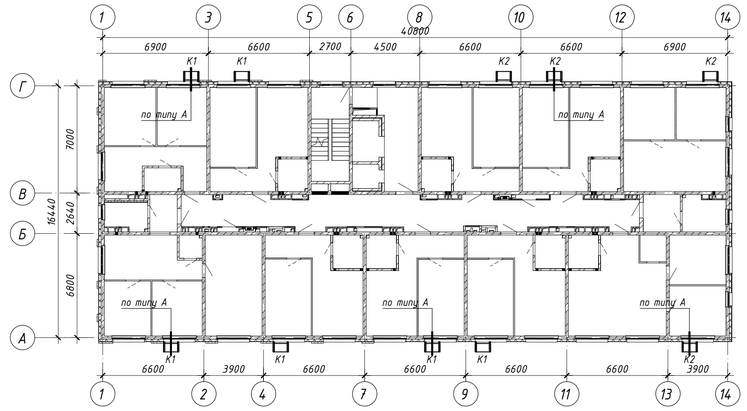

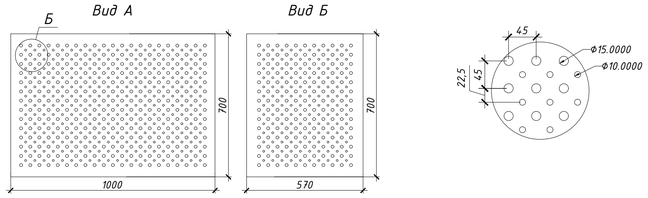

Схема расположения корзин под кондиционеры на 2 эт

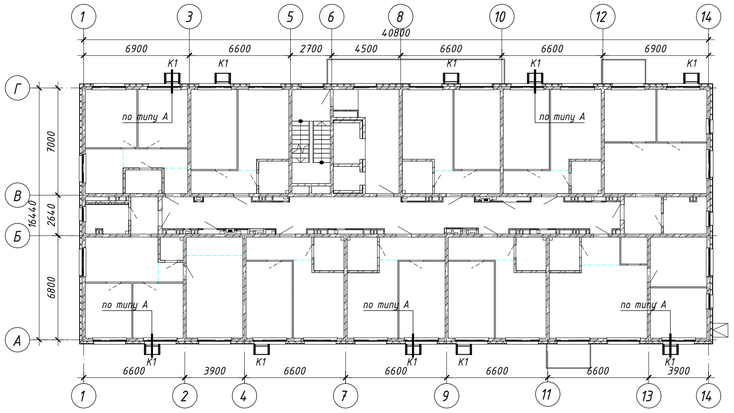

Схема расположения корзин под кондиционеры на 8-11 эт

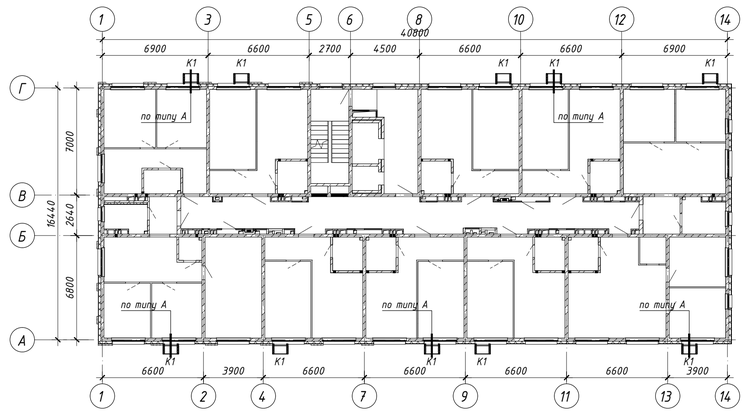

1-1

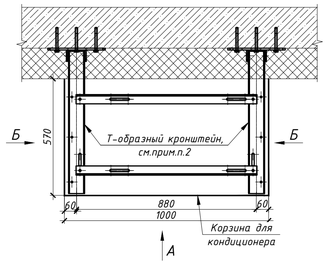

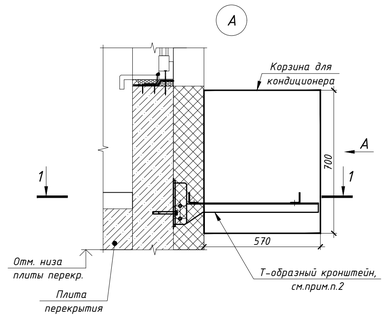

Схема расположения корзин под кондиционеры на 1 эт

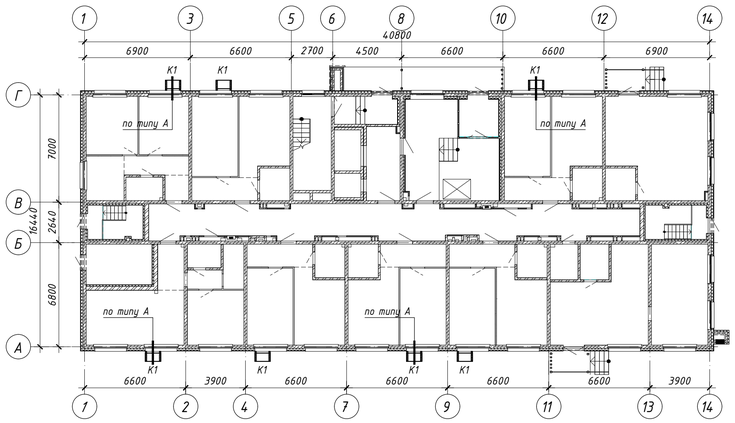

Схема расположения корзин под кондиционеры на 5 эт

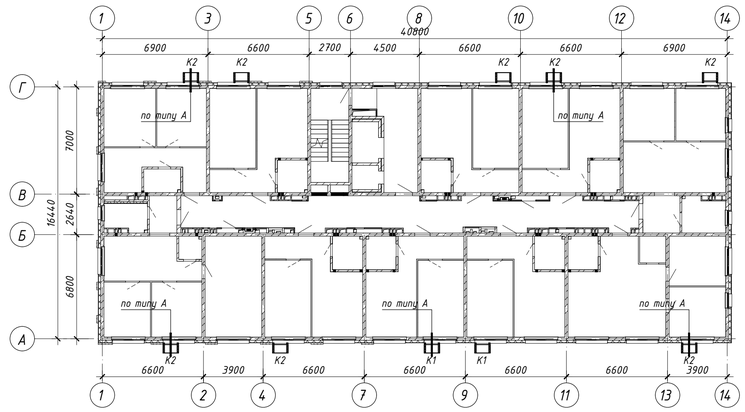

Спецификация корзин под кондиционеры

Марка	Размер	Кол-во	Примечания
K1	700x1000x570	119	RAL7012
K2	700x1000x570	48	RAL9016

Примечание

1. Данный лист смотреть совместно с фасадами на л. 11-12.
2. Кронштейны Т-образного типа с удлинением, с креплением к панельной стене под слоем утеплителя.
3. Монтаж кронштейнов и корзин под установку кондиционеров выполняются специализированной организацией.
4. Схемы и образцы корзин от подрядчика предоставить в проектный центр для согласования.

6	-	Зам.	57-26		04.26	46-01-24-АР
Изм.	Кол. уч.	Лист	№ док.	Подп.	Дата	Многоквартирные многоэтажные дома по ул. Титова в Ленинском районе г. Новосибирска с объектами обслуживания жилой застройки во встроенных помещениях
Разработал	Де					Многоквартирный многоэтажный дом с объектами обслуживания жилой застройки во встроенных помещениях№ 8 (по генплану) -VIII этап строительства
Проверил	Шереметьева					Стадия: Р; Лист: 38; Листов:
ГАП	Шереметьева					
Н.Контроль	Карпова					Схемы расположения корзин под кондиционеры. Узлы и сечения
						ООО"Партнер"

Согласовано

Взам. инв. №

Подп. и дата

Инв. № подл.

Формат А1